3. PLEC DE CONDICIONS

Índex

1. ASPECTES GENERALS 10
1.1. Objecte, abast i disposicions generals 10
1.1.1. Objecte. 10
1.1.2. Àmbit d'aplicació. 10
1.1.3. Instruccions, normes i disposicions aplicables. 10
1.2. Descripció de les obres. 16
1.3. Termini d'Obra 16
1.4. Condicions generals 16
1.4.1. Documents de projecte 16
1.4.2. Direcció d'Obra 17
1.4.3. Organització i representació del contractista. 18
1.4.4. Documents a lliurar al Contractista 19
1.4.5. Compliment de les ordenances i normativa vigents 20
1.4.6. Obligacions i drets del contractista. 20
1.5. Documents que descriuen les obres 23
1.5.1. Documents definitoris 23
1.5.2. Despeses a càrrec del contractista 24
1.6. Replanteig de les obres 24
1.7. Materials 25
1.8. Desviaments provisionals 25
1.9. Abocadors 26
1.10. Servituds i serveis afectats 26
1.11. Preus unitaris 26
1.12. Partides alçades 27
1.13. Termini de garantia 27
1.14. Conservació de les obres 27
1.15. Existència de trànsit durant l'execució de les obres 28
1.16. Interferència amb altres contractistes 28
1.17. Existència de servituds i serveis existents 28
1.18. Desviament de serveis 28
1.19. Mesures d'ordre i seguretat 29

AJUNTAMENT DE LES FRANQUESES DEL VALLÈS

1.20. Control de qualitat de les obres 29
1.20.1. Definició 29
1.20.2. Programa de control de qualitat. 29
1.20.3. Plans de control de qualitat (p.c.q.) i programes de punts d'inspecció (p.p.i.) 30
1.20.4. Abonament dels costos del sistema de garantia de qualitat 31
1.20.5. Nivell de control de qualitat 31
1.20.6. Responsable del contractista del control de qualitat. 31
1.21. Començament de l'obra, ritme d'execució dels treballs 31
1.21.1. Ordre dels treballs 32
1.22. Modificació del projecte i termini 32
1.22.1. Modificacions del projecte per raons d'interès públic degudes a causes imprevisibles. 32
1.22.2. Modificacions del projecte degudes a causes previsibles. 32
1.22.3. Pròrroga per causa de força major 32
1.23. Compliment defectuós de la prestació 33
1.24. Condicions generals d'execució 33
1.24.1. Obres ocultes 33
1.24.2. Treballs defectuosos 33
1.24.3. Vicis ocults 34
2. MATERIALS BÀSICS. 35
2.1. Aspectes generals. 35
2.2. Materials per a terraplens, pedraplens i rebliments localitzats. 35
2.2.1. Consideracions generals. 35
2.2.2. Materials per a rebliments en estructures 35
2.2.3. Materials per a pedraplens. 36
2.3. Materials per a ferms 36
2.3.1. Tot-u artificial. 36
2.3.2. Granulats procedents de reciclatge de residus de la construcció i demolicions: 36
2.3.3. Saulons 41
2.4. Materials per a paviments de peces prefabricades de formigó 42
2.5. Materials per a vorades 45

2.6. Materials per a instal·lacions elèctriques o de telefonia 50
2.7. Mescles bituminoses en calent. 69
2.8. Regs d'adherència. 71
2.9. Granulats per a regs d'emprimació. 71
2.10. Emulsions bituminoses. 71
2.11. Reg de curat. 72
2.12. Beurades, morters i formigons. 72
2.12.1. Aigua per a beurades, morters i formigons. 72
2.12.2. Granulats per a morters i formigons. 72
2.12.3. Ciments. 72
2.12.4. Additius per a beurades, morters i formigons. 73
2.12.5. Formigons. 73
2.13. Acers. 74
2.13.1. Armadures passives. 74
2.14. Materials per drenatge 75
2.14.1. Tubs i canonades 75
2.14.2. Drens subterranis i material filtrant. 80
2.14.3. Materials per pous, pericons, embornals o interceptors 80
2.15. Materials per a pericons de canalitzacions 86
2.16. Geotèxtils 93
2.17. Materials per a senyalització i abalisament. 101
2.17.1. Marques vials. 101
2.17.2. Senyalització vertical de codi. 111
2.17.3. Senyalització vertical en alumini. 118
2.17.4. Seguretat i senyalització de les obres. 123
2.17.5. Gruix de galvanitzat. 125
2.17.6. Cargoleria. 125
2.17.7. Informe sobre els assaigs d'identificació. 125
2.17.8. Altres materials. 126
2.17.9. Seguretat i senyalització de les obres 126
2.17.10. Materials 126
2.17.11. Etiquetat i marcat. 137
2.17.12. Seguretat i senyalització de les obres 138

2.18. Materials diversos. 138
2.18.1. Fustes per a encofrats. 138
3. UNITATS D'OBRA, PROCÉS D'EXECUCIÓ I CONTROL. 139
3.1. Treballs generals 139
3.1.1. Replantejament 139
3.1.2. Accés a les obres 139
3.1.3. Instal·lacions auxiliars d'obra i obres auxiliars 140
3.1.4. Maquinària i mitjans auxiliars. 141
3.2. Moviment de terres. 141
3.2.1. Excavacions. 142
3.2.2. Execució de les obres. 144
3.2.3. Terraplenats i rebliments. 149
3.2.4. Allisada de talussos. 152
3.2.5. Aportació i extensió de la terra vegetal. 152
3.2.6. Obres diverses. 152
3.2.7. Camins d'accessos als talls. 152
3.3. Drenatge 153
3.3.1. Cunetes i baixants. 153
3.3.2. Tubs, pericons i buneres 153
3.3.3. Claveguerons de formigó i de polietilè 154
3.3.4. Parets per a pous de registre 155
3.4. Instal·lacions d'enllumenat 158
3.4.1. Equips de comandament, control i regulació 158
3.4.2. Conductors elèctrics per a tensió baixa 163
3.4.3. Tubs rígids no metàl·lics 166
3.4.4. Conductors de coure nus 168
3.4.5. Elements de connexió a terra 169
3.4.6. Elements de suport per a llums exteriors 170
3.4.7. Brocs 171
3.5. Subbases, bases i afermats 172
3.5.1. Subbases d'àrid reciclat 172
3.5.2. Tot-ú artificial. 173
3.5.3. Mescles bituminoses 175

3.5.4. Regs i tractaments superficials....183
3.6. Obres complementàries....188
3.6.1. Vorades....188
3.6.2. Paviments de peces de formigó....188
3.6.3. Paviment de sauló....190
3.7. Armat....193
3.7.1. Armadures passives en formigó armat....193
3.8. Formigonat....193
3.8.1. Aspectes generals....193
3.8.2. Pla de formigonat....194
3.9. Elements auxiliars....195
3.9.1. Encofrats i motlles....195
3.10. Senyalització i abalisament....196
3.10.1. Marques vials....196
3.10.2. Definició....196
3.10.3. Maquinària d'aplicació....196
3.10.4. Dosificacions per aplicació....198
3.10.5. Característiques essencials....199
3.10.6. Execució....199
3.10.7. Control de qualitat....199
3.10.8. Senyalització vertical....207
3.10.9. Abalisament....215
3.11. Obres diverses....221
3.11.1. Elements prefabricats....221
4. AMIDAMENT I ABONAMENT....222
4.1. Moviment de terres....222
4.1.1. Treballs preliminars....222
4.1.2. Excavacions....223
4.1.3. Terraplens i rebliments....224
4.1.4. Acabats....225
4.1.5. Obres diverses....226
4.2. Drenatge....227
4.2.1. Cunetes i baixants....227

AJUNTAMENT DE LES FRANQUESES DEL VALLÈS

4.2.2. Tubs, pericons i buneres....227
4.2.3. Enllumenat....228
4.3. Afermats....229
4.3.1. Capes granulars....229
4.3.2. Mescles bituminoses....229
4.3.3. Regs i tractaments superficials....230
4.4. Estructures de formigó....230
4.4.1. Armadures passives....230
4.4.2. Formigons....230
4.4.3. Elements auxiliars....231
4.5. Senyalització i abalisament....231
4.5.1. Marques vials....231
4.5.2. Senyalització vertical....231
4.5.3. Abalisament....233
4.6. Seguretat viària i desviaments provisionals....233
4.6.1. Definició i condicions de la partida d'obra executada....233
4.6.2. Condicions del procés d'execució....234
4.6.3. Unitat i criteri d'amidament....235
4.6.4. Normativa de compliment obligatori....235
4.7. Reposició de serveis....235
5. SERVEIS AFECTATS. ASPECTES GENERALS....236
5.1. Normes i plecs de companyies de serveis....236
5.2. Condicions generals....238
5.2.1. Execució de les unitats d'obra i condicions que han de complir els materials. 238
5.2.2. Mitjans auxiliars....241
5.2.3. Tanques d'obra....242
5.2.4. Senyalització de les obres....242
5.2.5. Transport de materials al tall....242
5.2.6. Ajudes de paleta....242
5.2.7. Forma d'abonar les obres defectuoses però admissibles....242
5.2.8. Obres acabades i obres incompletes....242
5.2.9. Condicions per a fixar preus contradictoris d'obres no previstes....243

5.2.10. Partides alçades. 243
5.2.11. Termini de garantia. 243
6. SERVEIS AFECTATS. XARXES D'ENERGIA ELÈCTRICA. 243
6.1. Permisos, llicències i dictàmens. 243
6.2. Documentació prèvia a l'inici de les obres elèctriques. 244
6.3. Xarxa elèctrica (mitjana i baixa tensió). 244
6.3.1. Cables (conductors). 244
6.3.2. Conduccions de xarxes elèctriques. 245
6.3.3. Suports de formigó. 246
6.3.4. Castellets o torres metàl·liques. 247
6.3.5. Elements singulars. 247
6.3.6. Centres de transformació i transformadors d'intempèrie. 248
6.3.7. Preses de terra. 249
7. SERVEIS AFECTATS. XARXES DE TELECOMUNICACIONS. 249
7.1. Xarxa telefònica. 249
7.1.1. Materials. 249
7.1.2. Canalitzacions. 250
7.1.3. Arquetes i elements singulars. 251
7.1.4. Mesurament i abonament de les obres. 251
8. ABASTAMENT D'AIGUA POTABLE. 252
8.1. Canonades. 252
8.1.1. Canonades de polietilè. 252
8.1.2. Canonades de foneria. 252
8.2. Unions de tubs. 252
8.2.1. Unió de tubs de polietilè. 252
8.2.2. Unió de tubs de foneria. 253
8.3. Peces especials. 253
8.3.1. Corbes. 253
8.3.2. Cons. 253
8.3.3. Derivació en T. 253
8.3.4. Collarets. 253
8.4. Vàlvules. 254
8.4.1. Vàlvules de comporta. 254

8.4.2. Vàlvules de papallona. 255
8.4.3. Vàlvules de retenció. 255
8.4.4. Purga. 255
8.4.5. Ventoses. 255
8.4.6. Boques de rec. 255
8.4.7. Comptadors per a les boques de rec. 255
8.5. Hidrants. 255
8.5.1. Hidrants soterrats. 256
8.5.2. Hidrants aeris. 256
8.6. Execució de les obres. 256
8.6.1. Rases. 256
8.6.2. Arquetes per a vàlvules (dimensions mínimes). 256
8.6.3. Mesurament i abonament. 257
9. SEVEIS AFECTATS. NETEJA I CONSERVACIÓ DE LES OBRES. 257
9.1. Neteja i conservació de les obres durant la seva execució, al seu acabament i en el termini de garantia. 257
9.2. Prescripcions valoratives. 257
9.2.1. Sistema i forma de mesurar les distintes unitats d'obra. 257
10. ENCREUAMENT I PARAL·LELISME ENTRE XARXES DE SERVEIS. 258
11. JARDINERIA I REG 259
11.1. Materials per a instal·lacions de lampisteria i reg. 259
11.1.1. Ventoses 259
11.1.2. Manòmetres 260
11.1.3. Boques de reg 261
11.1.4. Programadors 262
11.1.5. Aspersors i microaspersors: 262
11.1.6. Aspersors: 263
11.1.7. Gotejadors 263
11.1.8. Programadors electrònics: 264
11.1.9. Programadors autònoms: 264
11.1.10. Electrovàlvules: 264
11.1.11. Vàlvules 265
11.1.12. Filtres 267

11.2. Materials per a jardineria i per a mesures correctores d'impacte ambiental ... 268
11.2.1. Esmenes biològiques ... 268
11.2.2. Esmenes d'origen sintètic ... 270
11.2.3. Adobs minerals sòlids de fons ... 270
11.2.4. Terres i substrats per a jardineria ... 273
11.2.5. Arbres i plantes ... 275
11.3. Arrencada d'elements vegetals ... 282
11.4. Equips per a instal·lacions d'aigua, reg i llac artificial ... 283
11.4.1. Ventoses ... 283
11.4.2. Manòmetres ... 285
11.4.3. Boques de reg ... 286
11.4.4. Reg per degoteig ... 287
11.4.5. Programadors ... 288
11.4.6. Electrovàlvules ... 289
11.4.7. Sensors ... 290
11.4.8. Elements especials per a instal·lacions de reg ... 292
11.4.9. Vàlvules ... 292
11.4.10. Filtres ... 295
11.5. Jardineria ... 296
11.5.1. Operacions prèvies ... 296
11.5.2. Llaurada i cavada ... 297
11.5.3. Subministrament d'arbres i de plantes ... 298
11.5.4. Plantacions i trasplantaments d'arbres i plantes ... 301
11.5.5. Subsolament i despedregament ... 304
11.5.6. Fresatge ... 306
11.5.7. Aportació de terres i substrats per a jardineria ... 307
11.5.8. Sembres ... 308

1. ASPECTES GENERALS

1.1. Objecte, abast i disposicions generals

1.1.1. Objecte.

El present Plec General de Prescripcions Tècniques té per objecte definir les especificacions, prescripcions, criteris i normes que regiran la construcció de les obres definides en el present projecte.

Aquest plec de prescripcions tècniques particulars té per objecte en primer lloc estructurar l'organització general de l'obra; en segon lloc, fixar les característiques dels materials a emprar; igualment, establir les condicions que ha d'acomplir el procés d'execució de l'obra; i per últim, organitzar el mode i manera en que s'han de realitzar els amidaments i abonaments de les obres.

1.1.2. Àmbit d'aplicació.

El present plec s'aplicarà a totes les obres necessàries de la **"Modificació del Projecte d'acabament del Parc del Falgar i la Verneda del T.M. Les Franqueses del Vallès".**

Les prescripcions d'aquest Plec seran d'aplicació a les obres objecte d'aquest Projecte, en tot el que no siguin explícitament modificades pel Plec de Prescripcions Tècniques Particulars, i restaran incorporades al Projecte. En tot cas les condicions establertes en el Contracte d'Obres prevaldrà per sobre d'aquestes Condicions Generals en el cas de discrepàncies entre ells.

En tots els articles del present Plec de Prescripcions Tècniques s'entendrà que el seu contingut regeix per les matèries que expressen els seus títols en quant no s'oposin per ésser menys restrictives a l'establert en disposicions legals vigents.

1.1.3. Instruccions, normes i disposicions aplicables.

En tot el que no estigui expressament previst en el present Plec ni s'oposi a ell seran d'aplicació els següents documents:

GENERAL

- Llei 3/2011, de 14 de novembre, texto refundido de la Ley de Contratos del Sector Público.
- - Reial Decret 2/2000, que modifica la Llei 13/1995, de 18 de maig, de Contractes de les Administracions Públiques (LCAP).
- - Reglament General de Contractació de l'Estat, aprovat per Decret 3410/1975 de 25 de novembre, i les disposicions modificatives d'aquest, mentre no s'oposi al que estableix la LCAP.
- - Plec de Clàusules Administratives Generals per a la Contractació d'Obres de l'Estat, aprovat pel Decret 3854/1970 de 31 de desembre, en tot allò que no s'oposi al que estableix la LCAP.
- - Plec de Clàusules Administratives Particulars que s'estableixin per a la contractació d'aquestes obres.

- Decret 2/1964 de 4 de febrer sobre revisió de preus, i disposicions complementàries, en tot allò que no s'oposi al que estableix la LCAP.
- - Condicions Tècniques d'elements simples i compostos d'edificació, urbanització i enginyeria civil, Institut de la Construcció de Catalunya.
- Reglament General de Carreteres aprovat per Reial Decret 1812/1994 del 2 de setembre de 1994, així com les modificacions aprovades en el Reial Decret 1911/1997 el 19 de desembre (B.O.E. de 10 de gener de 1998).
- Instrucció de carreteres Norma 3.1-IC aprovada el 27 de desembre de1999.
- "Pliego de prescripciones tecnicas generales para obras de carreteras y puentes PG-3" en la seva versió actualitzada de l'1 de juliol de 2.002 (3a edició). Aquest plec es basa en el Plec de prescripcions tècniques generals per a obres de carreteres i ponts PG3/75, aprovat per O.M. de 6 de febrer de 1976, en el qual s'han modificat i ampliat els seus articles, alguns dels quals, estan inclosos en les següents ordres:
  - O.M. de 31 de juliol de 1986 (B.O.E. del 5 de setembre)
  - O.C. 297/88T, de 29 de març de 1988
  - O.M. de 28 de setembre de 1989 (B.O.E. del 9 d'octubre)
  - O.M. de 27 de desembre de 1999
  - O.M. de 28 de desembre de 1999 (B.O.E. del 28 de gener de 2000) "Elements de senyalització, abalisament i defensa de les carreteres"
  - O.C. 5/2001 de 24 de maig de 2001, Riegos auxiliares, mezclas bituminosas y pavimentos de hormigon.
  - O.M. de 13-2-02 (BOE 6-3-02), que detalla els articles derogats i nous.
  - Orden FOM 1382/02, de 16 de maig de 2002.
  - Ordre FOM/891/2004 sobre seccions referent als articles modificats del Plec de Prescripcions Tècniques (PG-3): Articles 510 fins al 551 ambdós inclosos., referents a materials tot-u, sols estabilitzats, materials tractats amb ciment, formigó vibrat, etc.
- Reial decret 1481/01, de 27 de desembre, pel que es regula l'eliminació de residus mitjançant dipòsit en abocador.
- Mètodes d'assaig del Laboratori Central d'Assaigs de Materials (M.E.L.C.).
- - Plec de Prescripcions Tècniques Generals per a la recepció de ciment RC-03, el qual revoca l'anterior RC-03; BOE de 28 d'agost de 1975 i RC-88, Decret 1312/1988 de 28 d'octubre de 1988.
- NTE, Normes Tecnològiques de l'Edificació.

- Normes UNE declarades de compliment obligatori per les Ordres Ministerials de 5 de juliol de 1967 i d'11 de maig de 1971, Normes UNE esmentades als documents contractuals i, complementàriament, la resta de les Normes UNE.
- Normes NLT del Laboratori de Transport i Mecànica del Sòl "José Luís Escario", Normes DIN, ASTM i altres normes vigents a altres països, sempre que siguin esmentades a un document contractual.
- Normes DIN.- (Les no contradictòries amb les normes FEM) i Normes UNE.
- Decret 136 de la Presidència del Govern de 4 de febrer de 1960, pel qual es convaliden les taxes dels laboratoris del *Ministerio de Obras Públicas*.
- Norma *Sismorresistente* PD S-1 (decret 3209/1974 de 30 d'agost).
- Plec General de Condicions per a la recepció de conglomerats hidràulics, aprovat per Ordre Ministerial de 9 d'abril de 1964.
- Instrucció de formigó estructural EHE-98, aprovada per Reial Decret 2661/1998 de 11 de desembre de 1998, i Reial Decret 996/1999 de 11 de juny que modifica el R.D. 2661/1998.
- Instruccions per a la fabricació i subministrament de formigó preparat (ENPRE-72).- O.M. de 10 de maig de 1973.
- Llei 7/1993 de 30 de setembre de Carreteres de la Generalitat de Catalunya.
- Llei 6/05, que modifica la Llei 7/1993 de 30 de setembre, de Carreteres, DOG 1807 11/10/93.
- Reglament Nacional del Treball per a la Industria de la Construcció i Obres Publiques (Ordre Ministerial d'1 d'abril de 1964).

Serà d'aplicació l'acord del Govern de la Generalitat de Catalunya de 9 de juny de 1998 (DOGC de 03/08/1998), pel qual es fixen els criteris per a la utilització en l'obra publica de determinats productes utilitzats en la construcció.

Segons l'esmentat acord, s'exigeix que els productes, corresponents a les famílies de materials que es relacionen a continuació, si estan inclosos en el plecs de condicions d'aquest projecte, siguin de qualitat certificada o puguin acreditar un nivell de qualitat equivalent, segons les normes aplicables als estats membres de la Unió Europea o de l'Associació Europea de Lliure Canvi.

També es procurarà, en el seu cas, que els esmentats materials disposin de l'etiqueta ecològica europea, regulada en el Reglament 880/1992/CEE o be altres distintius de la Comunitat Europea.

Tots aquests documents obligaran en la redacció original amb les modificacions posteriors, declarades d'aplicació obligatòria i que es declarin com a tal durant el termini de les obres d'aquest projecte.

El contractista esta obligat al compliment de totes les instruccions, plecs o normes de tota índole promulgades per l'administració de l'estat, de l'autonomia, ajuntament i d'altres organismes competents, que tinguin aplicació a les feines que s'han de fer, tant si son esmentats com si no ho

son en la relació anterior, quedant a decisió del director d'obra resoldre qualsevol discrepància que pugui haver respecte el que disposa aquest plec.

SENYALITZACIO D'OBRA

- Instrucció 8.3-IC "Senyalització d'obra", de 1.994.
- Ordre circular 301/89 T sobre senyalització d'obra.
- Ordre circular 300/89 P.P. sobre senyalització, abalisament, defensa i acabament d'obres fixes en vies fora de poblat.

SERVEIS AFECTATS

- Norma Tecnològica de l'Edificació NTE-IEP.- "Instal•lacions d'Electricitat. Posada a terra" Ordre del Ministeri de l'habitatge de 13 de Març de 1973.
- Reglament electrotècnic per a baixa tensió.- Decret 842/2002, del Ministeri de Ciència i Tecnologia, de 2 d'agost, i instruccions complementàries d'aplicació.
- Aplicació de les Instruccions de línies aèries de transport d'energia elèctrica d'alta tensió en els serveis d'obres públiques.- (O.M. de 10 de Juliol de 1948 BOE de 21 de Juliol)
- Reglament tècnic de línies elèctriques aèries d'alta tensió.- Decret 3151/1968 de 28 de Novembre.
- També seran d'aplicació totes les normes que s'inclouen en l'apartat de serveis afectats inclòs en el darrer capítol del present plec.

MURS I TALUSOS

- Recomanacions per al disseny i construcció de murs d'escullera en obres de carreteres, de maig de 1998.
- Norma Tecnològica de l'Edificació NTE-CCT.- "Fonamentacions. Contencions: Talús". Ordre del Ministeri de Obres Públiques i Urbanisme de 22 de Novembre de 1977.

DRENATGE

- Plec de Prescripcions Facultatives Generals per a les obres de Sanejament de Poblacions, de la vigent Instrucció del Ministeri d'Obres Publiques i Urbanisme.
- Instrucció per a tubs de formigó armat o pretesat (Institut Eduardo Torroja, juny de 1980).
- 2.-Instrucción 5.1. i 5.2. IC: sobre drenatge i drenatge superficial
- Plecs de Condicions per a la fabricació, transport i muntatge de canonades de formigó de l'Associació Tècnica de Derivats del Ciment.
- Plec de Prescripcions Tècniques Generals per Canonades de Sanejament de Poblacions. Aprovació per O.M. de 15 de Setembre de 1986 BOE nº 228 de 23 de Setembre de 1986.
- Normes provisionals per a la redacció de projectes d'Aprovisionament i Sanejament de poblacions.- (En el que modifiquin o complementin a les anteriors).

FERMS

- Plec de Prescripcions Tècniques Generals per Obres de Conservació de Carreteres (PG-4), aprovat per l'ordre circular 8/2001 de 18 de gener de 2002.
- Nota de servei sobre la dosificació de ciment en capes de ferm i paviment, de 12 de juny de 1989.
- Nota de servei sobre capes tractades amb ciment (sol-ciment i grava-ciment), de 13 de maig de 1992.
- Ordre circular 308/89 CyE "Sobre recepció definitiva d'obres", de 8 de setembre de 1989.
- Nota de servei complementaria de la O.C. 308/89 CyE "Sobre recepció definitiva d'obres", de 9 d'octubre de 1991.
- Instrucció per a la recepció de cals en obres d'estabilització de sols RCA/92, aprovat per l'ordre circular de 18 de desembre de 1992.
- Ordre Circular 9/2002 i el seu annex de Rehabilitació de ferms aprovada el 24 de maig de 2.002.
- Instrucció de carreteres. Norma 6.1-IC. Seccions de ferm. Ordre FOM/3460/2003 de 28 de novembre de 2.003 (BOE de 12 de desembre de 2.003)
- Ordre FOM/891/2004 sobre seccions referent als articles modificats del Plec de Prescripcions Tècniques (PG-3): Articles 510 fins al 551 ambdós inclosos., referents a materials tot-u, sols estabilitzats, materials tractats amb ciment, formigó vibrat, etc.
- Instrucció per el control de fabricació i posada en obre de mescles bituminoses.

IL·LUMINACIO

- Recomanacions per la il·luminació de carreteres i túnels de 1999.
- Instrucció 9.1-IC sobre enllumenat de carreteres aprovada per ordre circular de 31 de marc de 1964.
- Reial Decret 1890 de 2008, d'eficiència energètica de l'enllumenat públic exterior.

SENYALITZACIO I ABALISAMENT

- Normes del Ministeri de Foment, en concret la Instrucció 8.1-I.C. "Senyalització Vertical" de 1.999.
- Instrucció 8.2- IC "Marques vials".
- Ordre circular 309/90 CyE sobre fites d'aresta.
- Ordre circular 304/89 T sobre projectes de marques vials, de 21 de juliol de 1989.
- Nota tècnica sobre l'esborrat de marques vials, de 5 de febrer de 1991.
- Manual elaborat per la Àrea de Tecnologia i Sistemes d'informació del departament de Senyalització i Seguretat Viaria de la Direcció General de Carreteres de la Generalitat.

- "Manual per la senyalització viaria d'orientació de Catalunya. Sènior 2007.1" (data abril de 2007)
- Catàleg "Señales verticales de circulación" Toms I i II publicats al Marc i Juny de 1992.
- Per a la senyalització de les rotondes s'han seguit els "Criteris Generals en el disseny de rotondes" de la Direcció General de Carreteres.

PLANTACIONS

- Instrucció 7.1-I.C "Plantacions en les zones de servitud de carreteres", de 21 de marc de 1963.
- Manual de plantacions en l'entorn de la carretera, publicat pel Centre de Publicacions del MOPT al 1992.
- Ordre de 28 de Setembre de 1998 , per la qual es crea el Registre Oficial de proveïdors de material vegetal. DOGC 9 d'Octubre de 1998, Num. 2741.
- Orden de 17 Mayo de 1993, por la que se establecen las obligaciones a que estan sujetos los productores comerciantes e importadores de vegetales, productos vegetales y otros objetos, así como les normas detalladas per la inscripción en un Registro Oficial. Ministerio de Agricultura, Pesca y Alimentacion. BOE 20 de Mayo 1993, Num. 120.
- Orden de 21 Enero 1989. Normas de Calidad Exterior de los Materiales Forestales de Reproduccion. Ministerio de Agricultura, Pesca y Alimentación. BOE 21 Enero 1989, Num. 33.
- Orden 21 de Enero 1989, por la que se regula la Comercializacion de los Materiales Forestales de Reproduccion. Ministerio de Agricultura, Pesca y Alimentacion. BOE 8 de Febrero de 1989, Num. 33.
- Decret 64/1995, de 7 de març, pel qual s'estableixen mesures de protecció d'incendis forestals.
- Decret 268/1996, de 23 de juliol, pel qual s'estableixen mesures de tallada periòdica i selectiva de vegetació en la zona d'influència de les línies aèries de conducció elèctrica per a la prevenció d'incendis forestals i la seguretat de les instal·lacions.
- Decret 130/1998, de 12 de maig, pel qual s'estableixen mesures de prevenció d'incendis forestals a les àrees d'influència de carreteres.

SEGURETAT I SALUT

- Reglament de seguretat del treball a la Industria de la Construcció i Obres Publiques (Ordre Ministerial d'1 d'abril de 1964).
- Ordenança General de Seguretat i Higiene al treball (Ordre del 9 d'abril de 1964).
- Directiva 92/57/CEE de 24 de juny (DO: 26/08/92)
- Disposicions mínimes de seguretat i salut quan han d'aplicar-se a les obres de construcció temporals o mòbils.

- RD 1627/1997 de 24 d'octubre (B.O.E. del 25 d'octubre de 1997)
- Disposicions mínimes de seguretat i salut a les obres de construcció.
- Transposició de la Directiva 92/57/CEE que deroga el RD 555/86 sobre obligatorietat d'inclusió d'Estudi de Seguretat i Higiene en projectes d'edificació i obres publiques.

Seran de compliment també aquelles normes i plecs de prescripcions tècniques aprovades per L'AJUNTAMENT i els seus organismes com per exemple, el Plec de Qualitat en les obres, el Plec de Prescripcions tècniques de Parcs i Jardins, el Plec de mesures mediambientals i de seguretat vial.

En general, quantes prescripcions figuren a les Normes, Instruccions o Reglaments oficials, que guarden relació amb les obres del present projecte, amb les seves instal•lacions complementàries o amb els treballs necessaris per realitzar-les.

1.2. Descripció de les obres.

L'objecte de la **"Modificació del Projecte d'acabament del Parc del Falgar i La Verneda del T.M. Les Franqueses del Vallès"** és la definició constructiva de les obres necessàries per a l'acabament de les obres del Parc.

El Parc del Falgar es desenvolupa inclòs en el Pla Parcial del Sector P que correspon a l'ampliació del polígon industrial de Llerona. Comprèn les zones verdes i d'equipaments del sector que es troben adjacents al marge esquerre del riu Congost. Les obres d'urbanització varen ser adjudicades i iniciades però a la zona del parc del Falgar i de la Verneda (zona sud del parc) varen quedar inacabades, malgrat estar recepcionades per l'Ajuntament de Les Franqueses del Vallès. L'espai del Parc del Falgar era industrial i estava ocupat per un 65% per activitats d'àrids i planta de formigó, mentre que la resta eren agrícoles. Els terrenys de la Verneda eren totalment agrícoles de regadiu i d'alta qualitat.

Les actuacions a realitzar seran la definició de camins, l'acabament de la xarxa de clavegueram, de la xarxa d'aigua, de la xarxa d'enllumenat públic, de la xarxa de telecomunicacions, i de la xarxa elèctrica, així com la jardineria i el reg. Les obres i instal·lacions objecte del present projecte queden desglossades i explicades a la Memòria i el plànols adjunts, així com les instal·lacions auxiliars i complementàries.

1.3. Termini d'Obra

En compliment del RD 1098/2001 i RDL 2/2000, es redacta l'Annex "Pla d'Obra" on s'arriba amb caràcter indicatiu a un termini de dotze (12) mesos.

1.4. Condicions generals

1.4.1. Documents de projecte

S'entén per capítols contractuals, aquells que resten incorporats al contracte i que són d'obligat compliment, llevat modificacions degudament autoritzades. Aquests capítols, en cas de licitació sota pressupost, són: Plànols, Plec de Condicions, Quadre de preus núm. 1 i Pressupost Total.

La resta de documents o dades del Projecte són documents informatius: Memòria, annexes, amidaments i pressupostos parcials.

Els esmentats documents informatius representen únicament una opinió fonamentada de la propietat, sense que això suposi que es responsabilitzi de la certesa de les dades que es subministren. Aquestes dades han de considerar se, tant sols, com a complement d'informació que el Contractista ha d'adquirir directament i amb els seus propis mitjans.

Solament els documents contractuals, definits a l'apartat anterior constitueixen la base del contracte; per tant, el Contractista no podrà al•legar modificació de les condicions del contracte en base a les dades contingudes en els documents informatius, llevat que aquestes dades apareguin en alguns documents contractuals.

El Contractista serà, doncs, responsable de les errades que es puguin derivar de no obtenir la suficient informació directa que rectifiqui o ratifiqui la continguda en els documents informatius del Projecte.

En cas de contradicció entre els Plànols i les Prescripcions Tècniques Particulars preval el que s'ha prescrit en aquestes últimes. En qualsevol cas, ambdós documents prevalien sobre les Prescripcions Tècniques Generals.

El que s'ha esmentat en el Plec de Condicions i omès en els Plànols o viceversa, haurà de ser executat com si hagués estat exposat en ambdós documents, sempre que a judici del Director, quedin prou definides les unitats d'obra corresponents i aquestes tinguin preu en el Contracte.

1.4.2. Direcció d'Obra

Les atribucions assignades en el present Plec al Director d'Obra i que li assigna la legislació Vigent, podran ésser delegats amb el seu personal col•laborador d'acord amb les prescripcions establertes, i poden exigir al Contractista que dits atributs delegats s'emeten explícitament en ordre que consti en el corresponent "Llibre d'Ordenances" d'Obra.

Qualsevol membre de l'equip col•laborador del Director d'Obra, inclòs explícitament a l'òrgan de la Direcció d'Obra, podrà donar en cas d'emergència, a judici d'ell mateix, les instruccions que estimi pertinents dintre de les atribucions legals, que seran d'obligació compliment pel Contractista.

La inclusió en el present Plec de les expressions Director d'Obra i Direcció d'Obra són pràcticament ambivalents, tenint en compte l'anteriorment anunciat, s'entén així que en indicar Direcció d'Obra, les funcions o tasques a que es refereix dita expressió són presumiblement delegables.

La Direcció, fiscalització i vigilància de les obres serà exercida pel DIRECTOR D'OBRA assignat per l'Ajuntament o en la persona o entitat designada per l'esmentada entitat.

Les funcions del Director, en ordre a la Direcció, control i vigilància de les obres que fonamentalment afecten a les seves relacions amb el Contractista, són les següents:

- Exigir al Contractista, directament o a través del personal a les seves ordres, el compliment de les condicions contractuals.

- Garantir l'execució de les obres amb estricta subjecció al projecte aprovat, o modificacions degudament autoritzades, i el compliment del programa de treballs.

- Definir aquelles condicions tècniques que els Plecs de Prescripcions corresponents deixin a la seva decisió.

- Resoldre totes les qüestions tècniques que sorgeixin en quant a interpretació de plànols, condicions de materials i d'execució d'unitats d'obra, sempre que no es modifiquin les condicions del Contracte.

- Redactar els compliments o rectificacions del Projecte que facin falta.

- Estudiar les incidències o problemes plantejats en les obres que impedeixen el normal compliment del Contracte o aconsellin la seva modificació, tramitació, en el seu cas, les propostes corresponents.

- Proposar les actuacions procedents per obtenir, dels organismes oficials i dels particulars, els permisos i autoritzacions necessàries per a l'execució de les obres i ocupació dels béns afectats per ells, i resoldre els problemes plantejats pels serveis i servituds relacionades amb les mateixes.

- Assumir personalment i sota la seva responsabilitat, en cas d'urgència o gravetat, la direcció immediata, per la qual el Contractista deurà posar a la seva disposició el personal, material de l'obra i maquinària necessària.

- Acreditar al Contractista les obres realitzades, conforme a allò que es disposa en els documents del contracte.

- Participar en les recepcions provisionals i definitiva i redactar la liquidació de les obres, conforme a les normes legals establertes.

- El Contractista estarà obligat a prestar la seva col•laboració al Director per al normal compliment de les funcions a aquest encomanades.

- Preparar la documentació final de l'Obra i expedir el Certificat final d'Obra.

1.4.3. Organització i representació del contractista.

El Contractista, amb l'oferta, inclourà un Organigrama designat per les diferents funcions del personal que compromet en la realització dels treballs, incloent com a mínim les funcions que més endavant s'indiquen, amb independència de que en funció de la grandària de l'obra poden ésser assumides vàries d'elles per una mateixa persona.

El Contractista nomenarà a la persona que hagi d'estar per part seva al front de les obres per representar com a "Delegat d'Obra", segons el disposat en el Plec de Clàusules Administratives Generals per a la Contractació d'Obres de l'Estat, i Plecs de Licitació.

Aquesta representació, com a plena dedicació de l'obra, tindrà la titulació i l'experiència professional suficient, a judici de la Direcció d'Obra, i haurà de residir a la zona on es

desenvoluparan els treballs i no podrà ésser substituït sense previ coneixement i acceptació per part d'aquella.

Igualment, comunicarà els noms, condicions i organigrames addicionals de les persones que dependran de l'esmentat representant, han de tenir comandament i responsabilitat en sectors de l'obra, sent obligat, al menys, que existeixi amb plena dedicació un titulat de grau superior responsable del control de qualitat. Serà d'aplicació tot allò que s'ha indicat anteriorment i podrà realitzar-se prèvia aprovació de la Direcció d'Obra o per ordre d'aquesta.

El Contractista inclourà amb la seva oferta els "currículum vitae" del personal de la seva organització que assignarà a aquests treballs, fins el nivell de l'encarregat inclòs, en la intel•ligència de que qualsevol modificació posterior, només podrà realitzar-se prèvia aprovació de la Direcció d'Obra o per ordre d'aquesta.

Abans d'iniciar-se els treballs, la representació del Contractista i la Direcció d'Obra, acordaran els detalls de les seves relacions establint-se mètodes i procediments per a comunicació escrita entre ambdós, transmissió d'ordres, així com la periodicitat i nivell de reunions per a control de la marxa de les obres.

1.4.4. Documents a lliurar al Contractista

Els documents, tant del Projecte com altres complementaris, que la Direcció d'Obra lliuri al Contractista poden tenir un valor contractual o merament informatiu, segons el seu detall a continuació:

1.4.4.1. Documents contractuals.

Serà d'aplicació el que es disposa en els articles del Reglament General de Contractació i les Administracions Públiques.

En el cas de considerar-se necessari qualificar de contractual qualsevol altre document del Projecte, és farà constar així en el Plec de Prescripcions Tècniques.

Particularitats establertes a continuació les normes per les que regiran els incidents de contractació amb els altres documents contractuals. Malgrat tot l'anterior, el caràcter contractual només es considera aplicable a l'esmentada documentació si s'indica expressament en els Plecs de Licitació.

1.4.4.2. Documents informatius

Les dades sobre sondeigs, procedència de materials (a menys que tal procedència s'exigeixi en el Plec de Prescripcions Tècniques Particulars), assaigs, condicions locals, diagrames de moviments de terres, estudis de maquinària, de condicions climàtiques, de justificació de preus i, en general, tots els que inclouen habitualment a la Memòria dels Projectes, són documents informatius i, en conseqüència, hauran d'acceptar-se tant sols com a complements de la informació que el Contractista ha d'adquirir directament i amb els seus propis mitjans.

Per tant, el Contractista serà responsable dels errors que es poden derivar del seu defecte o negligència en la consecució de totes les dades que afecten al contracte, al planejament i a l'execució de les obres.

1.4.5. Compliment de les ordenances i normativa vigents

El Contractista està obligat al compliment de la legislació vigent que per qualsevol concepte, durant el desenvolupament dels treballs, els sigui d'aplicació, encara que no expressament indicat en aquest Plec o en qualsevol altre document de caràcter contractual.

Particularment el Contractista haurà de reparar, a càrrec seu, els serveis públics o privats fets malbé, indemnitzant a les persones o propietats que resultin perjudicades. El Contractista adoptarà mesures necessàries per tal d'evitar la contaminació dels rius, llacs i dipòsits d'aigua així com del medi ambient, per l'acció de combustible, olis, lligants, fums, etc., i serà responsable dels danys i perjudicis que es puguin causar.

El Contractista haurà de mantenir, durant l'execució de l'obra, i refer al seu acabament, les servituds afectades, sent al seu compte els treballs necessaris.

1.4.6. Obligacions i drets del contractista.

1.4.6.1. Obligacions Generals corresponents al Contractista.

a) Organitzar els treballs de construcció, redactant els plans d'obra que calguin i projectant o autoritzant les instal•lacions provisionals i mitjans auxiliars de l'obra.

b) Elaborar, quant es requereixi, el Pla de Seguretat i Higiene de l'obra en aplicació de l'estudi corresponent i disposar, en tot cas, l'execució de les mesures preventives, vetllant pel seu compliment i per l'observació de la normativa vigent en matèria de seguretat i higiene en el treballs.

c) Subscriure amb la Direcció d'Obra i la resta d'Entitats afectades, l'acta de replanteig de l'obra.

d) Ostentar la direcció de tot el personal que intervingui en l'obra i coordinar les intervencions dels subcontractistes.

e) Assegurar la idoneïtat de tots i cada un dels materials i elements constructius que s'utilitzin, comprovant els preparats en obra i rebutjant, per iniciativa pròpia o per prescripció de la Direcció d'Obra, el subministres o prefabricats que no compti amb les garanties o documents d'idoneïtat requerits per les normes d'aplicació.

f) Custodiar el Llibre d'ordres i seguiment de l'obra, i donar "l'assabentat" a les anotacions que es practiquin en el mateix.

h) Preparar les certificacions parcials d'obra i la proposta de liquidació final.

i) Subscriure amb el Promotor i la Direcció Facultativa les actes de recepció provisional i definitiva.

j) Concretar les assegurances d'accident de treball i de danys a tercers durant l'obra.

1.4.6.2. Verificació dels documents del projecte.

Abans d'iniciar les obres, el Constructor consignarà per escrit que la documentació aportada li resulta suficient per la comprensió de la totalitat de l'obra contractada o, en cas contrari, sol•licitar els aclariments pertinents.

1.4.6.3. Pla de Seguretat i Salut

El Contractista, a la vista del Projecte d'Execució que contingui el Projecte de Seguretat i Salut presentarà el Pla de Seguretat i Salut dels treballadors de l'obra a l'aprovació de la Direcció facultativa.

1.4.6.4. Oficina a l'obra

El Contractista habilitarà a l'obra una oficina en la que existirà una taula o tauler adient, en el qual poder estendre i consultar els plànols. En dita oficina tindrà sempre el Contractista a disposició de la Direcció Facultativa:

- El Projecte d' Execució complert, inclosos els complements que, en el seu cas, redacti la Direcció Facultativa.
- La llicència d'Obres.
- El llibre d'Ordenances i Assistències.
- El llibre d'Incidències.
- El Reglament i Ordenances de Seguretat i Salut en el Treball.
- La documentació de les assegurances esmentades als articles corresponents.

Disposarà a més el Constructor una oficina per a la Direcció facultativa, convenientment condicionada per que en ella es pugui treballar amb normalitat a qualsevol hora de la jornada.

1.4.6.5. Presència del constructor a l'obra

El Cap d'Obra, per si mateix o per mitjà dels seus tècnics o encarregats, estarà present durant la jornada legal de treball i acompanyarà a la Direcció Facultativa, en les visites que hi hagi a les obres, posant-se a la seva disposició per a la pràctica dels reconeixements que es considerin necessaris i subministrarà les dades precises per la comprovació d'amidaments i liquidacions.

1.4.6.6. Treballs no estipulats expressament.

És obligatori del contracte executar quant sigui necessari per la bona construcció i aspecte de les obres, encara quant no s'hagi expressament determinat en els documents del Projecte, sempre que, sense separar-se del seu esperit i recta interpretació, ho disposi el Director d'Obra dins dels límits de possibilitats que els pressupostos habilitin, per cada unitat d'obra i tipus d'execució.

1.4.6.7. Interpretacions, aclariments i modificacions dels documents del projecte.

Quan es tracta d'aclarir, interpretar o modificar preceptes dels Plecs de Condicions o indicacions dels plànols o croquis, les ordres i instruccions corresponents es comunicaran precisament per escrit al Constructor; per part seva, aquest haurà de tornar els originals o les còpies subscrivint amb la seva signatura l'interessat, que figurarà al peu de totes les ordres, avisos o instruccions que rebi.

Qualsevol reclamació que en contra de les disposicions preses per aquests cregui oportú fer el Constructor, haurà de dirigir-la, dins del termini de tres dies, a qui la hagi dictat, la qual donarà al Constructor el corresponent rebut, si aquest ho sol•licités.

El Constructor podrà requerir de la Direcció d'Obra, segons les seves respectives comeses, les instruccions o aclariments que calguin per a la correcta interpretació i execució del que s'ha projectat.

1.4.6.8. Reclamacions contra les ordres de la direcció facultativa.

Les reclamacions que el Contractista vol fer contra les ordres o instruccions demanades de la Direcció Facultativa, només podrà presentar-les, a través de la Direcció d'Obra, davant la Propietat, si són de l'ordre econòmic i d'acord amb les condicions estipulades en els Plecs de Condicions corresponents. Contra disposicions d'ordre tècnic de la Direcció d'Obra, no s'admetrà cap reclamació; el Constructor podrà salvar la seva responsabilitat, si ho considera oportú, mitjançant exposició raonable dirigida a la Direcció d'Obra, el qual podrà limitar la seva resposta a l'acusament de recepció, que en tot cas serà obligatori per aquest tipus de reclamacions.

1.4.6.9. Recusació pel Contractista del personal nomenat per la Direcció d'Obra

El Contractista no podrà recusar la Direcció Facultativa o personal encarregat per aquest de la vigilància de les obres, ni demanar que per part de la propietat es designin altres facultatius per als reconeixements.

Quant es cregui perjudicat per la tasca d'aquests, procedirà d'acord amb l'estipulat a l'article precedent, però sense que per aquesta causa puguin interrompre ni pertorbar la marxa dels treballs.

1.4.6.10. Faltes del personal

La Direcció Facultativa, en supòsits de desobediència a les seves instruccions, manifesta incompetent o negligència greu que comprometin o pertorbin la marxa dels treballs, podrà requerir el Contractista per que aparti de l'obra els dependents o operaris causants de la pertorbació.

El Contractista podrà subcontractar capítols o unitats d'obra a altres contractistes i industrials, amb subjecció en el seu cas, a l'estipulat en el Plec de Condicions Particulars i sense perjudici de les seves obligacions com a Contractista general de l'obra.

1.5. Documents que descriuen les obres

1.5.1. Documents definitoris

Les obres es defineixen en els Plànols i els Plecs de Prescripcions Tècniques Generals i Particulars.

1.5.1.1. Plànols

Les obres es realitzaran d'acord amb els plànols del Projecte utilitzat per la seva adjudicació i amb les instruccions i plànols complementaris d'execució que, amb detall suficient per la descripció de les obres, lliurarà la Propietat al Contractista.

1.5.1.2. Plànols complementaris

El Contractista haurà de sol•licitar el dia primer de cada mes els plànols complementaris d'execució, necessaris per definir les obres que hagin de realitzar-se seixanta (60) dies després de la data indicada. Els plànols sol•licitats en aquestes condicions seran lliurats al Contractista en un termini no superior a trenta (30) dies.

1.5.1.3. Interpretació dels plànols

Qualsevol dubte en la interpretació dels plànols haurà de ser comunicada al Director de l'Obra, el qual, abans de quinze (15) dies, donarà les explicacions necessàries per aclarir els detalls que no estiguin perfectament definits en els plànols.

1.5.1.4. Confrontació de plànols i mides

El Contractista haurà de confrontar, immediatament després de rebuts, tots els plànols que l'hi hagin estat facilitats, i haurà d'informar aviat al Director de l'Obra sobre qualsevol anomalia o contradicció. Les cotes dels plànols prevaldran sempre sobre les mides a escala.

El Contractista haurà de confrontar els diferents plànols i comprovar les cotes abans d'aparellar l'obra i serà responsable de qualsevol error que hagi pogut evitar de fer.

1.5.1.5. Contradiccions, omissions o errades en la documentació

L'esmentat en els Plecs de Prescripcions Tècniques Generals i Particulars i omès en els Plànols o viceversa, haurà d'ésser executat com si estigués en tots aquests documents.

En cas de contradicció entre els plànols del Projecte i els Plecs de Prescripcions, preval el prescrit en aquests últims.

Les omissions en els Plànols i Plecs a les descripcions errònies de detalls de l'Obra, que siguin manifestament indispensables per portar a terme l'esperit o la intenció exposada en els Plànols i Plecs o que per ús i costums hagin de ser realitzats, no només no eximeix al Contractista de l'obligació d'executar aquests detalls d'obra omesos o erròniament descrits, sinó que, pel contrari, hauran d'ésser executats com si haguessin estat complerts i correctament especificats.

Per a l'execució dels detalls esmentats, el Contractista prepararà uns croquis que proposaran al Director d'Obra per la seva aprovació i posterior execució i abonament.

En tot cas, les contradiccions, omissions o errors que s'adverteixen en aquests documents pel Director, o pel Contractista, hauran de reflectir-se perceptivament a l'Acta de Comprovació del Replanteig.

1.5.1.6. Descripció de les obres en el Plec de Prescripcions

En el Plec de Prescripcions Tècniques Particulars s'inclourà la descripció de les obres a les que aquest Plec de Prescripcions Tècniques Generals haurà d'aplicar-se, a més de l'establert en el Plec de Prescripcions Tècniques Particulars.

En el cas de que el present Plec de Prescripcions Tècniques Generals prevegi diferents opcions per a determinat material, sistema d'execució, unitat d'obra, assaig, etc., el Plec de Prescripcions Tècniques Particulars fixarà exactament la que sigui d'aplicació.

1.5.2. Despeses a càrrec del contractista

Aniran a càrrec del Contractista les següents despeses:

Despeses corresponents a instal•lacions i equips de maquinària i escomeses provisionals de Serveis.

Despeses de construcció i retirada de tota classe de construccions auxiliars, instal•lacions, ferramentes.

Despeses de llogaters o adquisició de terrenys per a dipòsit de maquinària i materials i el seu manteniment en condicions legals.

Despeses de protecció d'aplec i de la pròpia obra contra tot deteriorament.

Despeses de muntatge, conservació i retirada d'instal•lacions per al subministrament d'aigua i energia elèctrica, necessaris per a l'execució de les obres, així com els drets, taxes o impostos de presa, comptadors, etc.

Despeses i indemnitzacions que es produeixin en les ocupacions temporals; despeses d'explotació i utilització de préstecs, pedreres, lleres i abocadors.

Despeses de retirada de materials rebutjats, evacuació de restes, neteja general de l'obra i zones confrontades afectades per les obres, etc.

Despeses de permisos o llicències necessàries per a l'execució excepte dels corresponents a Expropiacions i Serveis afectats.

Despeses de Senyalització per a desviament de trànsit afectat per l'obra.

Despeses d'accés i vials provisionals.

Qualsevol altre tipus de despesa no especificada es considerarà inclosa en els preus unitaris contractats.

1.6. Replanteig de les obres

El Contractista realitzarà tots els replantejaments parcials que siguin necessaris per a la correcta execució de les obres, que han de ser aprovats per la Direcció. Haurà també de

materialitzar sobre el terreny, tots els punts de detall que la Direcció consideri per l'acabament, en planta i perfil de les diferents unitats. Tots els materials, equips i mà d'obra, necessaris per aquest treballs, aniran a càrrec del Contractista.

1.7. Materials

Si les procedències de materials fossin fixades en els documents contractuals, el Contractista haurà d'utilitzar obligatòriament les esmentades procedències, llevat l'autorització expressa del Director de l'obra.

Si per no complir les prescripcions del present Plec es rebutgen materials procedents de l'explanació, préstecs i pedreres, que figuren com utilitzables només en els documents informatius, el Contractista tindrà obligació d'aportar altres materials que acompleixin les prescripcions, sense que per això tinguin dret a un nou preu unitari.

El Contractista obtindrà a càrrec seu totes les despeses, cànons, indemnitzacions, etc., que es presentin per l'aportació de material així com la seva retirada a abocadors controlats.

El Contractista notificarà a la Direcció de l'obra, amb suficient antelació, les procedències dels materials que es proposa utilitzar, aportant les mostres i les dades necessàries, tant pel que es refereix a la quantitat com a la qualitat.

1.8. Desviaments provisionals

El Contractista executarà o condicionarà en el moment oportú, les carreteres, camins o accessos provisionals per al desviament, que imposin les obres en relació amb el trànsit general i amb els accessos dels confrontats, d'acord amb com es defineix en el Projecte o a les instruccions que rebi de la Direcció. Els materials i les unitats d'obra que comporten les esmentades obres provisionals, compliran totes les prescripcions del Present Plec, com si fossin obres definitives.

Aquestes obres seran d'abonament, amb càrrec a les partides que per tal motiu figurin en el pressupost. En cas d'ampliació o modificació del desviament provisional o dels accessos que no hi siguin en el projecte, s'entendrà que s'executaran com a despesa general del contractista.

Si aquests desviaments no fossin necessaris per a l'execució normal de les obres, a judici de la Direcció, sent, per tant, conveniència del Contractista per facilitar o accelerar l'execució de les obres, no seran d'abonament.

Tampoc seran d'abonament els camins d'obra com accessos, pujades, passos provisionals i altres obres necessàries per a la circulació interior de l'obra o per transport de materials de l'obra, o per accessos i circulació del personal de la propietat i visites d'obra. Malgrat tot, el Contractista haurà de mantenir els esmentats camins d'obra i els accessos en bones condicions de circulació.

La conservació durant el termini d'utilització d'aquestes obres provisionals serà a càrrec del contractista incloent el seu desmuntatge.

1.9. Abocadors

La localització d'abocadors, així com les despeses que comporti la seva utilització, seran a càrrec del Contractista.

Si en els amidaments i documents informatius del projecte es suposa que el material de l'excavació de l'aplanament, fonaments o rases ha d'utilitzar se per terraplè, replens, etc. i la Direcció d'obra rebutja l'esmentat material per no complir les condicions del Present Plec, el Contractista haurà de transportar l'esmentat material a abocadors sense dret a cap abonament complementari en la corresponent excavació, ni increment del preu del Contracte per haver d'emprar majors quantitats de material procedent de préstecs.

El Contractista resta obligat a portar a Plantes de Reciclatge aquells materials sobrants de l'obra que siguin susceptibles de ser reciclats.

1.10. Servituds i serveis afectats

Els objectes afectats seran traslladats o retirats per les Companyies i Organismes corresponents.

El contractista té l'obligació de desafectar els serveis existents dins de l'àmbit de l'obra d'acord amb el que s'especifica en el projecte. Previ a l'inici de les obres, i al seu càrrec, haurà de demanar assessorament a totes les companyies de serveis, per tenir la informació actualitzada, i per garantir la correcta execució dels treballs, segons la normativa vigent.

Malgrat tot, tindrà l'obligació de realitzar els treballs necessaris per la localització, protecció o desviament, en tot cas, dels serveis afectats de poca importància que la Direcció consideri convenient per a la millora del desenvolupament de les obres, si bé aquest treballs seran de pagament al Contractista, ja siguin amb càrrec a les partides alçades existents a l'efecte en el pressupost o per unitats d'obra, amb aplicació dels preus del Quadre núm. 1.

1.11. Preus unitaris

El preu unitari que apareix en lletra en el Quadre de Preus núm. 1, serà el que s'aplicarà en els amidaments per obtenir l'import d'Execució Material de cada unitat d'obra.

Els preus unitaris que figuren en el Quadre de Preus núm. 1 inclouen sempre, llevat prescripció expressa en contra d'un document contractual, i que no figurin en la descomposició del quadre núm. 2 ni en la justificació de preus, els següents conceptes: subministrament (inclosos drets de patents, cànon d'extracció, etc.), transports, aplec, manipulació i utilització de tots els materials usats en l'execució de la corresponent unitat d'obra; les despeses de mà d'obra, maquinària, mitjans auxiliars, ferramentes, instal•lacions, etc.; les despeses de tots tipus d'operacions normalment o incidentalment necessàries per acabar la unitat corresponent i els costos indirectes.

La descomposició dels preus unitaris que figura en el Quadre de Preus núm. 2 és d'aplicació exclusiva a les unitats d'obra incompletes, el Contractista no podrà reclamar modificació dels

preus en lletra del Quadre núm. 1, per les unitats totalment executades, per errades i omissions en la descomposició que figura en el Quadre de Preus núm. 2. A l'encapçalament d'ambdós quadres de preus figura una advertència a l'efecte.

La descripció de les operacions i materials necessaris per executar cada unitat d'obra, que figura en els corresponents Articles del Present Plec, no és exhaustiva sinó enunciativa, per a la millor comprensió del conceptes que comprèn la unitat d'obra. Per això, les operacions o materials no relacionats però necessaris per executar la unitat d'obra en la seva totalitat, formen part de la unitat i conseqüentment, es consideren inclosos en el preu unitari corresponent.

1.12. Partides alçades

Les partides que figuren com a "pagament íntegre" en les Prescripcions Tècniques particulars, en els quadres de preus o en els Pressupostos parcials o generals, es pagaran íntegrament al Contractista, un cop realitzats els treballs als quals corresponen. Les partides alçades "a justificar" es justificaran a partir del Quadre de Preus núm. 1 i, en el seu defecte, a partir dels preus unitaris de la Justificació de Preus.

1.13. Termini de garantia

El termini de garantia de l'obra serà d'un (1) any comptat a partir de la Recepció Provisional, llevat que en el Contracte es modifiqui expressament aquest termini.

Aquest termini s'estendrà a totes les obres executades sota el mateix contracte (obra principal, abalisament, senyalització i barreres, plantacions, enllumenat, instal•lacions elèctriques, edificacions, obres auxiliars, etc.). En cas de Recepcions parcials, hom es regirà pel que disposa l'article 171 del Reglament General de Contractació de l'Estat.

1.14. Conservació de les obres

Definició: Es defineix com a conservació de l'obra els treballs de neteja, acabaments, entreteniments i reparació, i tots aquells treballs que siguin necessaris per mantenir les obres en perfecte estat de funcionament i policia. L'esmentada conservació s'estén a totes les obres executades sota el mateix contracte (obra principal, abalisament, senyalitzacions i barreres, plantacions, enllumenat, instal•lacions elèctriques, edificacions, obres auxiliars, etc.).

El present article serà d'aplicació des de l'ordre d'endegaments de les obres fins a la recepció definitiva. Totes les despeses originades en aquest concepte seran a compte del Contractista.

Seran a càrrec del Contractista la reposició d'elements que s'hagin deteriorat o hagin estat objecte de robatori. El Contractista haurà de tenir en compte al càlcul de les seves proposicions econòmiques les despeses corresponents a les reposicions esmentades o a les assegurances que siguin convenients.

1.15. Existència de trànsit durant l'execució de les obres

L'existència de determinats vials que s'hagin de mantenir en servei durant l'execució de les obres no serà motiu de reclamació econòmica per part del Contractista. El Contractista programarà l'execució de les Obres de manera que les interferències siguin mínimes i, si s'escau, construirà els desviaments provisionals que siguin necessaris, sense que això sigui motiu d'increment del preu del contracte. Les despeses ocasionades pels anteriors conceptes i per la conservació dels vials de servei esmentats es consideren incloses en els preus del contracte i en cap moment podran ser objecte de reclamació. En el cas de que l'anterior impliqui la necessitat d'executar determinades parts de les Obres per fases, aquestes seran definides per la Direcció de les Obres i el possible cost addicional es considerarà com en l'apartat anterior inclòs en els preus unitaris.

1.16. Interferència amb altres contractistes

El Contractista programarà els treballs de manera que durant el període d'execució de les obres sigui possible executar treballs de jardineria, obres complementàries com poden ser execució de xarxes elèctriques, telefòniques o altres treballs. En aquest cas el Contractista complirà les ordres de la Direcció referents a l'execució de les Obres per fases que marcarà la Direcció de les Obres a fi de delimitar zones amb determinades unitats d'obra totalment acabades a fi d'endegar els treballs complementaris esmentats. Les possibles despeses motivades per eventuals paralitzacions o increments de cost deguts a l'esmentada execució per fases, es consideren incloses en els preus del contracte i no podran ser en cap moment objecte de reclamació.

1.17. Existència de servituds i serveis existents

Quan sigui necessari executar determinades unitats d'obra, en presència de servituds de qualsevol tipus o de serveis existents que sigui necessari respectar o bé quan s'escaigui l'execució simultània de les Obres i la substitució o reposició de serveis afectats, el Contractista estarà obligat a emprar els mitjans adequats per a l'execució del treball de manera que s'eviti la possible interferència i el risc d'accidents de qualsevol tipus.

El Contractista sol•licitarà a les diferents entitats subministradores o propietaris de serveis plànols de definició de la posició dels esmentats serveis, i localitzarà i descobrirà les canonades de serveis enterrats mitjançant treballs d'excavació manual. Les despeses originades o les disminucions de rendiment originades es consideraren incloses en els preus unitaris i no podran ser objecte de reclamació.

1.18. Desviament de serveis

Abans de començar les excavacions, el Contractista, fonamentat en el plànols i dades de què disposi, o mitjançant la visita als serveis si és factible, haurà d'estudiar i replantejar sobre el terreny els serveis i instal•lacions afectades, considerar la millor manera d'executar els treballs per no fer los malbé i assenyalar aquells que, en últim cas, consideri necessari modificar.

Si l'enginyer Director es mostra conforme, sol•licitarà de l'Empresa i Organismes corresponents, la modificació d'aquestes instal•lacions.

Malgrat tot, si amb la finalitat d'accelerar les obres, les empreses interessades recapten la col•laboració del Contractista, aquest haurà de prestar l'ajuda necessària.

1.19. Mesures d'ordre i seguretat

El Contractista està obligat a adoptar mesures d'ordre i seguretat necessàries per a la bona i segura marxa dels treballs. En tot cas, el constructor serà únicament i exclusivament el responsable durant l'execució de les obres de tots els accidents o perjudicis que pugui patir el seu personal o causar los a alguna altra persona o Entitat. En conseqüència el constructor assumirà totes les responsabilitats annexes al compliment de la legislació vigent sobre accidents de treball. Serà obligació del constructor la contractació d'assegurança contra el risc per incapacitat permanent o mort dels seus obrers, segons la normativa vigent.

1.20. Control de qualitat de les obres

La Direcció podrà ordenar que es realitzin els assaigs, anàlisis i proves de materials i unitats d'obra que en cada cas resultin pertinents, tant durant l'execució de les obres com després del seu termini a efectes de recepció.

1.20.1. Definició

S'entendrà per Control de Qualitat el conjunt d'accions plantejades i sistemàtiques necessàries per proveir la confiança adient de que totes les estructures, components i instal•lacions es construeixin d'acord amb el Contracte, Codis, Normes i Especificacions de disseny del present Projecte.

El Control de Qualitat comprendrà els aspectes següents:

- Qualitat de matèries primeres.
- Qualitat d'equips o materials subministrats a obra, incloent el seu procés de fabricació.
- Qualitat d'execució de les obres (construcció i muntatge).
- Qualitat de l'obra acabada (inspecció i proves).

1.20.2. Programa de control de qualitat.

1.20.2.1. Procediments, Instruccions i Plànols

Totes les activitats relacionades amb la construcció, inspecció i assaigs, s'hauran d'executar d'acord amb instruccions de treball, procediments, plànols o altres documents anàlegs que desenvoluparan detalladament l'especificat en els plànols i Plecs de Prescripcions del Projecte.

1.20.2.2. Control de materials i serveis comprats

El Contractista realitzarà una avaluació i selecció prèvia de proveïdors que haurà de quedar documentada i serà sotmesa a l'aprovació de la Direcció d'Obra.

Així mateix, realitzarà la inspecció de recepció en la que és comprovi que els materials estan d'acord amb els requisits del projecte, i emetrà els corresponents informes d'inspecció degudament avalats amb els resultats i certificats dels assaigs realitzats.

1.20.2.3. Maneig, emmagatzematge i transport

El Control de Qualitat a realitzar haurà de tenir en compte els procediments i instruccions pròpies per al compliment dels requisits relatius al transport, maneig i emmagatzematge del materials i components utilitzats en l'Obra.

1.20.2.4. Processos especials

Els processos especials com a soldadures, assaigs, proves, etc., seran realitzades i controlades per personal qualificat de Laboratoris Oficials utilitzant procediments homologats d'acord amb els Codis, Normes i Especificacions aplicables d'acord amb els Plecs de Prescripcions i Plànols del Projecte.

El Programa definirà els mitjans per assegurar i documentar aquests requisits.

1.20.2.5. Gestió de la documentació

S'assegurarà l'adequada gestió de la documentació relativa a la qualitat de l'obra de forma que s'aconsegueixi una evidència final documentada de la qualitat dels elements i activitats incloses en el Programa de Control de Qualitat.

1.20.3. Plans de control de qualitat (p.c.q.) i programes de punts d'inspecció (p.p.i.)

El Contractista prepararà un Pla de Control de Qualitat, desenvolupant el previst al 1.20.2., per cada activitat o fase d'obra amb un mes d'antelació a la data programada d'inici de l'activitat o fase.

El Pla de Control de Qualitat inclourà, com a mínim, la descripció dels següents conceptes, quan siguin aplicables:

- Descripció i objecte del Pla
- Codis i normes aplicables.
- Materials a utilitzar
- Plànols de construcció (número i denominació)
- Procediments de construcció prevists pel Contractista.
- Procediments d'inspecció, assaigs i proves
- Proveïdors i subcontractistes.
- Embalatge, transport i emmagatzematge.
- Marcat i identificació.

Documentació a generar referent a la construcció inspecció, assaigs i proves.

Adjunt al P.C.Q. s'inclourà un Programa de Punts d'Inspecció, document que consistirà en un llistat seqüencial de totes les operacions de construcció, inspecció, assaigs i proves a realitzar durant tota l'activitat o fase d'obra.

Per cada operació s'indicarà, sempre que sigui possible, la referència dels plànols i procediments a utilitzar, així com la participació de les organitzacions del Contractista en els controls a realitzar.

Una vegada finalitzada la activitat o fase d'obra, existirà una evidència (mitjançant protocols o firmes en el P.P.I.) de que s'han realitzat totes les inspeccions, proves i assaigs programats.

1.20.4. Abonament dels costos del sistema de garantia de qualitat

Els costos ocasionats al Contractista com a conseqüència de les obligacions que contrau en compliment dels Plecs de Prescripcions, seran abonats fins a l'import previst al Pressupost.

1.20.5. Nivell de control de qualitat

En els articles corresponents del present Plec, annex o en els plànols, s'especifica el tipus i número d'assaigs a realitzar de forma sistemàtica durant l'execució de l'obra per controlar la qualitat dels treballs. S'entén que el número fixat d'assaigs es mínim i que en el cas d'indicar varis criteris per determinar la seva freqüència, es prendrà aquells que exigeixi una freqüència major.

El Director d'Obra podrà modificar la freqüència i el tipus de dits assaigs per tal d'aconseguir el control adient de la qualitat dels treballs, o realitzar controls de qualitat no previstos en el projecte. Els assaigs addicionals ocasionats per resultats no acceptables seran de compte del Contractista.

1.20.6. Responsable del contractista del control de qualitat.

El Contractista tindrà al front del Control de Qualitat i al llarg de tota l'Obra un Tècnic Superior amb tot l'equip necessari per l'execució d'aquest control.

1.21. Començament de l'obra, ritme d'execució dels treballs

El Constructor donarà començament a les obres en el termini marcat en el Plec de Condicions Particulars, desenvolupant en la forma necessària perquè dins dels períodes parcials en aquell assenyalats quedin executats els treballs corresponents i, en conseqüència, l'execució total es porti a terme dintre del termini exigit en el Contracte. L'incompliment dels terminis parcials assenyalats donarà lloc a la imposició de penalitzacions, d'acord amb el que estableix l'article 212 de la Llei 3/2011, de 14 de novembre, text refós de la Llei de Contractes del Sector Públic.

Obligatòriament i per escrit, el Contractista haurà de donar compte a la Direcció Facultativa del començament dels treballs al menys amb tres dies d'antelació.

1.21.1. Ordre dels treballs

En general, la determinació de l'ordre dels treballs és facultat de la contracta, llevat d'aquells casos en que, per circumstàncies d'ordre tècnic, estimi convenient la seva variació la Direcció Facultativa.

1.22. Modificació del projecte i termini

1.22.1. Modificacions del projecte per raons d'interès públic degudes a causes imprevisibles.

Un cop aprovat, haurà de respectar-se íntegrament el contingut del projecte, el seu pressupost i el seu calendari d'execució. L'òrgan de contractació competent únicament podrà introduir modificacions per raó d'interès públic en els elements que l'integren, sempre i quan siguin degudes a causes imprevisibles i de conformitat amb el previst a l'article 92 quatre de la Llei 2/2011, de 4 de març, d'Economia Sostenible (LES). No tindrà la consideració de modificació del contracte l'ampliació del seu objecte que no es pugui integrar en el projecte inicial mitjançant una correcció del mateix o que consisteixi en una prestació susceptible d'utilització o aprofitament independent o adreçada a satisfer necessitats noves no contemplades en la documentació preparatòria del contracte, que hauran de ser contractades de forma separada, en estricta aplicació d'allò establert a l'article 155 b) LCSP.

1.22.2. Modificacions del projecte degudes a causes previsibles.

Segons l'article 202 LCSP, en la redacció donada per (l'article 92 ter, de la llei 2/2011, de 4 de març, d'Economia Sostenible (LES)) el projecte es podrà modificar sempre i quan s'hagi detallat l'abast, els límits i les condicions de la modificació als plecs de forma clara, precisa i inequívoca, de manera que la concurrència de les circumstàncies que donen lloc a la modificació pugui verificar-se de forma objectiva.

A més a més s'ha d'expressar als plecs el percentatge del preu del contracte al que pot afectar com a màxim la modificació, computant-se l'import màxim com a valor estimat.

A la "Modificació del Projecte d'acabament del Parc del Falgar i La Verneda del T.M. Les Franqueses del Vallès" es fixen les següents causes previsibles:

5 % d'increment de pressupost per l'aparició de serveis afectats no detectats a la fase de projecte, tot i que s'han fet tots els contactes possibles amb ajuntament i les diverses companyies detectades a la zona.

7 % d'increment del pressupost per la possible presència de roca que hagin quedat fora de l'àmbit dels estudis del sòl.

1.22.3. Pròrroga per causa de força major

Si per causa de força major o independent de la voluntat del Constructor, aquest no pogués començar les obres, o hagués de suspendre-les, o no li fos possible acabar-les en els terminis prefixats, es donarà una pròrroga proporcionada pel compliment de la contracta, previ informe favorable de la Direcció d'Obra. Per això, el Constructor exposarà, en escrit dirigit a la Direcció

d'Obra, la causa que impedeix l'execució o la marxa dels treballs i l'endarreriment que per això s'originarà en els terminis acordats, raonant degudament la pròrroga que per aquesta causa sol•licita.

Responsabilitat de la direcció facultativa en el retard de l'obra.

El Contractista no podrà excusar-se de no haver complert els terminis d'obres estipulats, adduint com a causa la carència de plànols o ordres de la Direcció Facultativa, a excepció del cas en que tot i sol•licitar-les per escrit no se li haguessin proporcionat.

1.23. Compliment defectuós de la prestació

S'entendran causes de compliment defectuós de la prestació del contracte les següents:

- La manca de diligència en el compliment d'una ordre de la Direcció de les Obres que impliqui afectar les condicions de seguretat del trànsit de vehicles i persones.
- La manca de diligència en el compliment d'una ordre de la Direcció de les Obres que impliqui afectar les condicions de seguretat i salut dels treballadors del propi contractista i d'altres empreses o institucions relacionades amb les obres.
- - La manca de compliment d'aquelles condicions especials d'execució que es puguin determinar en el present projecte:

 És obligatori mantenir els itineraris de vianants...(ex: cas d'obres en voreres).

En funció de la gravetat de l' incompliment, al contracte es determinaran els límits de les penalitats que se li podran atribuir al contractista, a proposta de la Direcció de les Obres, que en cap cas podran ser superiors al 10 %, en virtut del que determina la llei, i que seran descomptades de les certificacions de les obres.

1.24. Condicions generals d'execució

Tots els treballs s'executaran amb estricta subjecció al Projecte, a les modificacions del mateix que prèviament hagin estat aprovades i a les ordres i instruccions que sota la seva responsabilitat i per escrit lliuri la Direcció d'Obra al Contractista dins de les limitacions pressupostades.

1.24.1. Obres ocultes

De tots els treballs i unitats d'obra que hagin de restar ocultes a l'acabament de l'Obra, s'aixecaran els plànols previs per que quedin perfectament definits; aquests documents s'estendran per duplicat, lliurant-se'n un a la Direcció Facultativa i l'altre al Contractista, signats tots ells per les dues parts. Aquests plànols, que hauran d'anar suficientment acotats, es consideren documents indispensables i irrecusables per efectuar els amidaments.

1.24.2. Treballs defectuosos

El Constructor és responsable de l'execució dels treballs que ha contractat i de les faltes i defectes que en aquest poden existir sense que l'exoneri de responsabilitat el control a la Direcció

Facultativa, ni tampoc el fet de que aquests treballs hagin estat valorats en els certificats parcials d' obra, que sempre s'entendran estesos i abandonats a bon compte.

Com a conseqüència d'allò anteriorment expressat, quan la Direcció Facultativa observa vicis o defectes en els treballs executats, o que els materials emprats, o els aparells col•locats no reuneixen les condicions preceptuals, ja sigui en el curs de l'execució dels treballs, o finalitzats aquests, abans de verificar-se la recepció definitiva de l'obra, podrà disposar que les parts defectuoses siguin enderrocades i reconstruïdes d'acord amb allò contractat, i tot allò a expenses de la contracta. Si aquest no considerés justa la decisió i es negués a l'enderrocament i reconstrucció ordenades, es plantejarà la qüestió davant el Director d'Obra, qui ho resoldrà.

1.24.3. Vicis ocults

Si la Direcció d'obra tingués fonaments raonables de l'existència de vicis ocults de construcció en les obres executades, ordenarà efectuar en qualsevol moment, i abans de la recepció definitiva, els assaigs, destructius o no, que cregui necessari per reconèixer els treballs que suposi defectuosos.

Les despeses que se'n derivin seran a compte del Constructor, sempre que els vicis existeixin realment; en cas contrari a càrrec de la Propietat.

2. MATERIALS BÀSICS.

2.1. Aspectes generals.

En aquest capítol són especificades les propietats i característiques que han de tenir el materials que hauran d'ésser utilitzats a l'obra. En el cas de que algun material o característica no haguessin estat suficientment definits, haurà de suposar-se que és el de millor qualitat que existeix al mercat dins la seva classe, i que haurà d'acomplir la normativa tècnica vigent.

2.2. Materials per a terraplens, pedraplens i rebliments localitzats.

2.2.1. Consideracions generals.

Els materials utilitzats en terraplens i rebliments localitzats seran sols o materials granulars constituïts per productes que no continguin matèria orgànica descomposta, fems, arrels, terra vegetal o qualsevol altre matèria similar, excepte en els reblerts propis de terra vegetal amb les característiques exigides al projecte. Aquests materials podran ser locals obtinguts de les excavacions realitzades a l'obra, o dels terrenys de préstec que fossin necessaris, amb l'autorització, en aquest cas, de la Direcció de l'Obra. Les condicions mínimes exigibles son les establertes a l'O.M de 16 de maig de 2002. En el fonament i el nucli del terraplè hauran de ser utilitzats materials definits com a tolerables o adequats. En la coronació haurà de fer-se servir material del tipus seleccionat o admesos per l'O.C. 10/2002 de 30 de setembre de 2002, i amb el corresponent C.B.R. de l'esplanada definida al projecte i especificacions del PG3.

En el cas d'utilització sòl tipus E3 especial, aquesta haurà de complir també les següents especificacions:

Complir les especificacions de sòl seleccionat, segons el PG3.

Equivalent de sorra més gran de 30.

L'índex de plasticitat serà zero.

CBR més gran de 20, al 95% de Proctor modificat.

La granulometria haurà de ser tal que la fracció que passa pel tamís 0,080 UNE sigui inferior als 2/3 de la fracció que passa pel tamís 0,4 UNE.

2.2.2. Materials per a rebliments en estructures

En les obres de fàbrica les dimensions dels reblerts del trasdós serà l'establerta als plànols de projecte, essent les condicions dels materials les següents:

En el cas de no utilització de llosa de transició el nucli dels terraplens situats en el tradós d'estreps d'obres de fàbrica, testeres de passos inferiors i murs es realitzaran amb el mateix material que la resta del terraplè. Aquest reblert es coronarà amb un bloc de grava-ciment, amb un percentatge de ciment del 4% amb les dimensions definides al projecte. Aquest reblert de grava-ciment realitzarà les funcions de llosa de transició. Sobre aquesta grava-ciment es disposen totes les capes de la secció estructural del ferm.

En la resta de casos, que correspon a calaixos soterrats més d'un metre sota la secció del ferm o disposar d'una llosa de transició, el nucli dels terraplens situats en el trasdós es realitzaran amb sòl tipus E3 especial, amb un mínim de 2,0 m d'ample i augmentant a raó d'un talús 1/1 fins als límits definits al projecte.

Sobre les voltes i estructures soterrades es col·locarà un reblert amb materials que acompleixin les condicions de sòl tipus E3 especial i fins a 1 (un) metre per damunt de la generatriu superior de la volta o tauler de l'estructura soterrada.

El nucli dels terraplens damunt dels quals quedin fonamentats els estreps d'obres de fàbrica i testeres de passos inferiors hauran d'acomplir, en una longitud igual a quatre (4) vegades l'amplada de la sabata, i com a mínim 10 metres les condicions de sòl tipus E3 especial definides en aquest plec.

2.2.3. Materials per a pedraplens.

Són materials petris idonis provinents d'excavacions en roca de l'esplanació, en zones autoritzades pel Director de les Obres, i, tan sols en cas excepcional, de materials de préstec.

Només podran ser utilitzats els materials que procedeixin de roques qualificades com a adequades a l'article 331.4 de l'O.M. 1382/2002, sempre i quan siguin sanes, compactes i resistents.

Les característiques de granulometria i forma de les partícules hauran d'acomplir les especificacions de l'esmentat article de l'O.M. 1382/2002.

2.3. Materials per a ferms

2.3.1. Tot-u artificial.

Els materials procediran de la trituració de pedra de cantera o grava natural. Per les especificacions d'aquesta unitat d'obra es tindrà present allò establert les prescripcions de O.C. 10/2002.

2.3.2. Granulats procedents de reciclatge de residus de la construcció i demolicions:

El material ha de procedir d' una planta autoritzada legalment per al tractament de residus de la construcció.

El material no ha de ser susceptible de cap mena de meteorització o d'alteració física o química sota les condicions mes desfavorables que presumiblement es puguin donar al lloc d'utilització.

No han de donar lloc, amb l'aigua, a dissolucions que puguin causar danys a estructures, capes de ferms, o contaminar el sòl o corrents d'aigua.

S'ha considerat que l'ús serà el reblert de rases amb canonades.

Per a qualsevol utilització diferent d'aquesta, es requereix l'acceptació expressa de la direcció facultativa i la justificació mitjançant els assaigs que pertoquin que es compleixen les condicions requerides per l'ús al que es pretén destinar.

2.- CONDICIONS DE SUBMINISTRAMENT I EMMAGATZEMATGE

CONDICIONS GENERALS:

Subministrament i emmagatzematge: De manera que no s'alterin les seves condicions.

Cada remesa de sorra s' ha de descarregar en una zona ja preparada de sòl sec.

Les sorres de tipus diferents s'han d'emmagatzemar per separat.

Els àrids s'han d'emmagatzemar de tal manera que quedin protegits contra la contaminació, i evitant la seva possible segregació, sobretot durant el seu transport. Es recomana emmagatzemar-los sota cobert per evitar els canvis de temperatura del granulat, i en un terreny sec i net destinat a l'apilament dels àrids. Les sorres d'altres tipus s'han d'emmagatzemar per separat.

3.- UNITAT I CRITERIS D'AMIDAMENT

Unitat d'amidament: la indicada a la descripció de l'element

Criteri d'amidament: quantitat necessària subministrada a l'obra

4.- NORMATIVA DE COMPLIMENT OBLIGATORI

SORRA PER A LA CONFECCIÓ DE FORMIGONS:

Real Decreto 1247/2008, de 18 de julio, por el que se aprueba la Instrucción de Hormigón Estructural (EHE-08).

SORRA PER A LA CONFECCIÓ DE MORTERS:

Real Decreto 1247/2008, de 18 de julio, por el que se aprueba la Instrucción de Hormigón Estructural (EHE-08).

UNE-EN 12620:2003 Áridos para hormigón.

Real Decreto 314/2006, de 17 de marzo, por el que se aprueba el Código Técnico de la Edificación Parte 2. Documento Básico de Seguridad estructural Fábrica DB-SE-F.

GRANULATS PROCEDENTS DE RECICLATGE DE RESIDUS DE LA CONSTRUCCIÓ I DEMOLICIONS:

Decret Legislatiu 1/2009, de 21 de juliol, pel qual s'aprova el Text refós de la Llei reguladora dels residus.

SORRES PER A ALTRES USOS:

No hi ha normativa de compliment obligatori.

5.- CONDICIONS DE CONTROL DE RECEPCIÓ

CONDICIONS DE MARCATGE I CONTROL DE LA DOCUMENTACIÓ:

L'entrega de granulat a l'obra ha d'anar acompanyada d'un full de subministrament proporcionat per el subministrador, en el que hi han de constar com a mínim les següents dades:

- Identificació del subministrador
- Número del certificat de marcatge CE o indicació d'autoconsum
- Número de sèrie de la fulla de subministrament

- Nom de la cantera
- Data del lliurament
- Nom del peticionari
- Designació de l'àrid segons l'article 28.2 de la EHE
- Quantitat de granulat subministrat
- Identificació del lloc de subministrament

El fabricant ha de proporcionar la informació relativa a la granulometria i a les toleràncies de l'àrid subministrat.

El subministrador ha de posar a disposició de la DF en el cas que aquesta ho sol·liciti, la documentació següent, que acredita el marcatge CE, segons el sistema d'avaluació de conformitat aplicable, d' acord amb el que disposa l'apartat 7.2.1 del CTE:

- Productes per a carreteres i altres treballs d'obres públiques i edificació de Funcio: Aplicacions que exigeixen requisits de seguretat molt estrictes*. * Requisits que han de ser definits per lleis, reglaments i normes administratives nacionals de cada estat membre,

- Productes per a edificació, fabricació de productes de formigó prefabricat, carreteres i altres treballs d'obres públiques de Funcio: Aplicacions que exigeixen requisits de seguretat molt estrictes*. * Requisits que han de ser definits per lleis, reglaments i normes administratives nacionals de cada estat membre:

  - Sistema 2+: Declaració de conformitat del fabricant i Certificació de Control de la Producció en Fàbrica

- Productes per a edificació, fabricació de productes de formigó prefabricat, carreteres i altres treballs d'obres públiques de Funcio: Aplicacions que no exigeixen requisits de seguretat molt estrictes*. * Requisits que han de ser definits per lleis, reglaments i normes administratives nacionals de cada estat membre,

- Productes per a carreteres i altres treballs d'obres públiques i edificació de Funcio: Aplicacions que no exigeixen requisits de seguretat molt estrictes*. * Requisits que han de ser definits per lleis, reglaments i normes administratives nacionals de cada estat membre:

  - Sistema 4: Declaració de conformitat del fabricant

El símbol de marcatge de conformitat CE s'ha d'estampar d'acord amb la Directiva 93/68CE i ha d'estar visible sobre el producte o sobre etiqueta, embalatge o documentació comercial i ha d'anar acompanyat de la següent informació:

- Número d'identificació de l'organisme de certificació
- Nom o marca d'identificació i direcció del fabricant
- Les dues últimes xifres de l'any d'impressió del marcatge
- Referència a la norma (UNE-EN 12620)

- Descripció del producte (nom genèric, material, ús previst)
- Designació del producte
- Informació de les característiques essencials aplicables

A la documentació del marcatge haurà d'indicar:

- Nom del laboratori que ha realitzat els assajos
- Data d'emissió del certificat
- Garantia de que el tractament estadístic és l'exigit en el marcatge
- Estudi de fins que justifiqui experimentalment el seu ús, en el cas que hi hagi àrids que no compleixen amb l'article 28.4.1.

L'àrid reciclat ha d'incloure en la seva documentació:

- Naturalesa del material
- Planta productora de l'àrid i empresa transportista de la runa
- Presència d'impureses
- Detalls de la seva procedència
- Altre informació que resulti rellevant

OPERACIONS DE CONTROL:

Els àrids han de disposar del marcatge CE, de tal manera que la comprovació de la seva idoneïtat per al seu ús es farà mitjançant un control documental del marcatge per tal de determinar el compliment de les especificacions del projecte i de l'article 28 de la EHE.

En el cas d'àrids d'autoconsum, el Constructor o el Subministrador ha d'aportar un certificat d'assaig, de com a màxim tres mesos d' antiguitat, realitzat en un laboratori de control dels contemplats en l'article 78.2.2.1 de la EHE, que verifiqui el compliment de les especificacions de l'àrid subministrat respecte l'article 28 de la EHE.

La DF ha de pode r valorar el nivell de garantia del distintiu, i en cas de no disposar de suficient informació, podrà determinar l'execució de comprovacions mitjançant assaigs.

La DF, a més, ha de valorar si realitzar una inspecció a la planta de fabricació, a poder ser, abans del subministra de l'à rid, per comprovar la idoneïtat per a la seva fabricació. En cas necessari, la DF ha de poder realitzar els assaigs següents per a verificar la conformitat de les especificacions:

- Matèria orgànica (UNE-EN 1744-1).
- Terrossos d'argila (UNE 7133).
- Material retingut per el garbell 0.063 UNE (UNE EN 933-2) i que sura en un líquid de pes específic 2 (UNE EN 1744-1).
- Compostos de sofre (SO3)- respecte al granulat sec (UNE-EN 1744-1).
- Sulfats solubles en àcid (UNE-EN 1744-1).

- Contingut de Ió CL- (UNE-EN 1744-1).
- Assaig petrogràfic
- Reactivitat potencial amb els àlcalis del ciment (UNE 146-507 i UNE 146-508).
- Equivalent de sorra (UNE-EN 933-8).
- Absorció d'aigua (UNE-EN 1097-6).
- Assaig d'identificació per raigs X.
- Pèrdua de pes amb sulfat magnèsic (UNE-EN 1367-2)
- Assaig granulomètric (UNE-EN 933-2)
- Coeficient de friabilitat (UNE 83115)

Un cop s'hagi realitzat l'apilament, s'ha de realitzar una inspecció visual, i si es considera necessari, s'han de prendre mostres per realitzar els assaigs corresponents.

S'ha de poder acceptar la sorra que no compleixi amb els requisits sempre i quan mitjançant rentat, cribatge o mescla, assoleixi les condicions exigides.

CRITERIS DE PRESA DE MOSTRES:

Els controls s'han de realitzar segons les instruccions de la DF i la norma EHE.

INTERPRETACIÓ DE RESULTATS I ACTUACIONS EN CAS D'INCOMPLIMENT:

No s'ha d'acceptar la sorra que no compleixi totes les especificacions indicades al plec de condicions. Si la granulometria no s'ajusta a la utilitzada per a l'establiment de les dosificacions aprovades, s'hauran de projectar i aprovar noves fórmules de treball.

No s'han d'utilitzar àrids fins els quals l' equivalent de sorra sigui inferior a:

- 70, en obres sotmeses a les classes I, IIa o IIb, i no sotmeses a cap classe específica d'exposició
- 75, en la resta de casos

En cas que les sorres procedents del matxuqueig de roques calcàries o de roques dolomítiques que no compleixin l'especificació de l'equivalent de sorra, s'han de poder acceptar si l'assaig del blau de metilè (UNE-EN 933-9) compleix el següent:

- Per a obres amb classe general d'exposició I, IIa o IIb (i sense classe específica): <= 0,6% en pes
- Resta de casos: <= 0,3% en pes

Si el valor del blau de metilè fos superior als valors anteriors, i es presentin dubtes de la presència d'argila en els fins, s'ha de poder realitzar un assaig de rajos X per a la seva detecció i identificació: s'ha de poder utilitzar l'àrid fi si les argiles són del tipus caolinita o illita, i si les propietats del formigó amb aquest àrid són les mateixes que les d'un que tingui els mateixos components però sense els fins.

S'han de poder utilitzar sorres rodades, o procedents de roques matxucades, o escòries siderúrgiques adequades, en la fabricació de formigó d'ú s no estructural.

2.3.3. Saulons

1.- DEFINICIÓ I CARACTERÍSTIQUES DELS ELEMENTS

Sorra procedent de roca granítica meteoritzada, obtinguda per excavació.

CARACTERÍSTIQUES GENERALS:

El tipus de material utilitzat ha de ser l'indicat a la DT o en el seu defecte el que determini la DF.

Els materials no han de ser susceptibles a meteorització o alteració física o química. Han de poder barrejar-se amb aigua sense donar lloc a dissolucions perjudicials per a l'estructura, per altres capes de ferm, o que puguin contaminar.

Durant l'extracció s'ha de retirar la capa vegetal. No ha de tenir argiles, margues o d'altres matèries estranyes.

La fracció que passa pel tamís 0,08 (UNE 7050) ha de ser inferior a 2/3, en pes, de la que passa pel tamís 0,40 (UNE 7050).

La composició granulomètrica ha de ser l'adequada al seu ús i ha de ser la que es defineix a la partida d'obra en què intervingui o, si no hi consta, la que estableixi explícitament la DF.

A la vegada, els grànuls han de tenir forma arrodonida o polièdrica, i h an de ser nets, resistents i de granulometria uniforme.

Coeficient de desgast "Los Angeles" (NLT-149): < 50

Índex CBR (NLT-111): > 20

Contingut de matèria orgànica: Nul

Mida del granulat:

- Sauló garbellat: <= 50 mm
- Sauló no garbellat: <= 1/2 gruix de la tongada

2.- CONDICIONS DE SUBMINISTRAMENT I EMMAGATZEMATGE

Subministrament i emmagatzematge: De manera que no s'alterin les seves condicions.

3.- UNITAT I CRITERIS D'AMIDAMENT

Unitat d'amidament: la indicada a la descripció de l'element

Criteri d'amidament: quantitat necessària subministrada a l'obra

4.- NORMATIVA DE COMPLIMENT OBLIGATORI

No hi ha normativa de compliment obligatori.

5.- CONDICIONS DE CONTROL DE RECEPCIÓ

OPERACIONS DE CONTROL:

Les tasques de control a realitzar són les següents:

Abans de començar l'obra, quan hagi canvi de procedència del material, o amb la freqüència indicada durant la seva execució, es realitzaran els següents assaigs d'identificació del material:

- Per a cada 1000 m3 o fracció diària i sobre 2 mostres:
  - Assaig granulomètric (UNE EN 933-1),
  - Assaig d'equivalent de sorra (UNE EN 933-8)
  - I en el seu cas, assaig de blau de metilè (UNE EN 933-9)
- Per a cada 5000 m3, o 1 cada setmana si el volum executat és menor:
  - Determinació dels límits d'Atterberg (UNE 103103 i UNE 103104)
  - Assaig Próctor Modificat (UNE 103501)
  - Humitat natural (UNE EN 1097-5)
- Per a cada 20000 m3 o 1 cop al mes si el volum executat és menor:
  - Coeficient de desgast de "Los Angeles" (UNE-EN 1097-2)
  - Assaig CBR (UNE 103502), cada 4500 m3 o cada setmana si el volum executat és menor.

El Director de les obres podrà reduir a la meitat la freqüè ncia dels assaigs si considera que els materials són suficientment homogenis, o si en el control de recepció de la unitat acabada s'han aprovat 10 lots consecutius.

CRITERIS DE PRESA DE MOSTRES:

S'han de seguir les instruccions de la DF i els criteris de les normes de procediment indicades en cada assaig.

INTERPRETACIÓ DE RESULTATS I ACTUACIONS EN CAS D'INCOMPLIMENT:

Els resultats dels assaigs d'identificació han de complir estrictament les especificacions indicades, en cas contrari, no s'autoritzarà l'ús del material corresponent.

2.4. Materials per a paviments de peces prefabricades de formigó

1.- DEFINICIÓ I CARACTERÍSTIQUES DELS ELEMENTS

Peça prefabricada de formigó per a paviments d'ús exterior.

CARACTERÍSTIQUES GENERALS:

La peça ha de tenir un color i una textura uniformes a tota la superfície.

La cara vista no ha de tenir esquerdes, escantonaments ni altres defectes.

Les cares horitzontals han de ser planes i paral·leles.

El cantells de la cara vista han de ser bisellats o arrodonits.

No han de ser visibles els granulats del morter en la capa vista.

La textura i el color no han de presentar diferències significatives respecte de qualsevol mostra facilitada pel fabricant i aprovada pel comprador.

Les peces poden ser monocapa, amb un sols tipus de formigó , o bicapa, amb diferents tipus en la seva estructura principal i en la seva capa superficial.

En el cas de peces bicapa, no ha d'existir separació entre les dues capes.

En les peces de color, pot estar acolorida la capa superficial o tota la peça.

La forma d'expressió de les mesures sempre ha de ser: Llargària x amplària x gruix.

Gruix de la capa vista: >= 4 mm

LLAMBORDINS:

Dimensió horitzontal de qualsevol secció transversal a 50 mm del cantell: >= 50 mm

Relació entre la llargària total i el gruix: <= 4

Les característiques dimensionals, físiques i mecàniques han de complir les especificacions de la norma UNE-EN 1338 i s'han de determinar segons aquesta norma.

Toleràncies:

- Desviació de la llargària respecte de la llargària nominal:
  - Llambordins de gruix < 100 mm: ± 2 mm
  - Llambordins de gruix >= 100 mm: ± 3 mm
- Desviació de l'amplària respecte de l'amplària nominal:
  - Llambordins de gruix < 100 mm: ± 2 mm
  - Llambordins de gruix >= 100 mm: ± 3 mm
- Desviació del gruix respecte del gruix nominal:
  - Llambordins de gruix < 100 mm: ± 3 mm
  - Llambordins de gruix >= 100 mm: ± 4 mm
- Diferència entre dues mesures del gruix d'una mateixa peça: <= 3 mm
- Diferència màxima entre la llargària de dues diagonals (peces amb diagonals superiors a 300 mm):
  - Classe 1 (marcat J): 5 mm
  - Classe 2 (marcat K): 3 mm
- Desviació màxima sobre la planor i curvatura de la cara vista plana (peces de dimensió màxima superior a 300 mm):
  - Dispositiu de mesura de 300 mm de llargària:
    - Convexitat màxima: 1,5 mm
    - Concavitat màxima: 1 mm
  - Dispositiu de mesura de 400 mm de llargària:
    - Convexitat màxima: 2 mm
    - Concavitat màxima: 1,5 mm

2.- CONDICIONS DE SUBMINISTRAMENT I EMMAGATZEMATGE

Subministrament: Embalades en palets.

Emmagatzematge: En el seu embalatge fins a la seva utilització.

3.- UNITAT I CRITERIS D'AMIDAMENT

Unitat d'amidament: la indicada a la descripció de l'element

Criteri d'amidament: quantitat necessària subministrada a l'obra

4.- NORMATIVA DE COMPLIMENT OBLIGATORI

LLAMBORDINS:

UNE-EN 1338:2004 Adoquines de hormigón. Especificaciones y métodos de ensayo.

RAJOLES:

UNE-EN 1339:2004 Baldosas de hormigón. Especificaciones y métodos de ensayo.

5.- CONDICIONS DE CONTROL DE RECEPCIÓ

CONDICIONS DE MARCATGE I CONTROL DE LA DOCUMENTACIÓ:

El subministrador ha de posar a disposició de la DF en el cas que aquesta ho sol·liciti, la documentació següent, que acredita el marcatge CE, segons el sistema d'avaluació de conformitat aplicable, d' acord amb el que disposa l'apartat 7.2.1 del CTE:

- Sistema 4: Declaració CE de conformitat del fabricant

A l'albarà de lliurament, hi ha de constar la següent informació com a mínim:

- Identificació del fabricant o la fàbrica

- Data en que el producte és declarat apte per a l'ús en el cas de que es lliure amb anterioritat a la mencionada data

- Identificació d el producte segons la classificació de la norma UNE-EN 1339 per a les rajoles i UNE-EN 1338 per als llambordins:

  - Dimensions nominals
  - Resistència climàtica
  - Resistència a flexió
  - Resistència al desgast per abrasió
  - Resistència al lliscament/patinatge
  - Càrrega de trencament
  - Comportament davant del foc
  - Conductivitat tèrmica

- Referència a la norma UNE- EN 1339 en el cas de rajoles i a la UNE-EN 1338 en el cas de llambordins

- Identificació del producte

- Marcatge CE de conformitat amb el que disposen els Reials Decrets 1630/1992 de 29 de desembre i 1328/1995 de 28 de juliol. El símbol normalitzat CE s'ha d'acompanyar de la següent informació:

  - Nom o marca identificativa del fabricant
  - Direcció registrada del fabricant
  - Les 2 últimes xifres de l'any d'impressió del marcatge
  - Referència a la norma:
    - EN 1339 per a les lloses
    - EN 1338 per als llambordins
  - El tipus de producte i lluc a que es destina
  - Informació sobre les característiques/mandats a declarar

Per als productes destinats a àrees de circulació peatonal:

  - Resistència al trencament
  - Resistència al lliscament/patinatge
  - Durabilitat

Per als productes destinats a paviments d'ús interior:

  - Reacció al foc
  - Resistència al trencament
  - Resistència al lliscament/patinatge
  - Durabilitat
  - Conductivitat tèrmica (si procedeix)

Per als productes destinats a cobertes:

  - Comportament davant del foc extern: es considera satisfactori

2.5. Materials per a vorades

Peces rectes de formigó per a vorades

1.- DEFINICIÓ I CARACTERÍSTIQUES DELS ELEMENTS

Peça prefabricada de formigó no armat de forma prismàtica, massissa i amb una secció transversal adequada a les superfícies exteriors a les que delimita.

S'han considerat els tipus següents:

- Monocapa: Peça formada per un sol tipus de formigó

- Doble capa: Peça amb diferents tipus de formigó en la seva estructura principal i en la seva capa superficial

S'han considerat les formes següents:

- Recta
- Corba
- Recta amb rigola
- Per a guals

CARACTERÍSTIQUES GENERALS:

La peça ha de tenir un color i una textura uniformes a tota la superfície.

La cara vista no ha de tenir esquerdes, escantonaments ni altres defectes.

Les cares horitzontals han de ser planes i paral·leles.

El cantells poden ser bisellats, arrodonits, corbs o xamfranats.

No han de ser visibles els granulats del morter en la capa vista.

La textura i el color no han de presentar diferències significatives respecte de qualsevol mostra facilitada pel fabricant i aprovada pel comprador.

En el cas de peces bicapa, no ha d'existir separació entre les dues capes.

En les peces de color, pot estar acolorida la capa superficial o tota la peça.

La forma d'expressió de les mesures ha de ser: Alçària x amplària.

Gruix de la capa vista: >= 4 mm

Classes en funció de la resistència climàtica:

- Classe 1 (marcat A): sense mesura del % d'absorció d'aigua
- Classe 2 (marcat B): <= 6% d'absorció d'aigua
- Classe 3 (marcat D): valor mitjà <= 1 kg/m2 de pèrdua de massa després de l'assaig glaç -desglaç; cap valor unitari > 1,5

Classes en funció de la resistència al desgast per abrasió:

- Classe 1 (marcat F): sense mesura d'aquesta característica
- Classe 3 (marcat H): <= 23 mm
- Classe 4 (marcat I): <= 20 mm

Classes en funció de la resistència a flexió:

- Classe 1 (marcat S): valor mitjà: >= 3,5 MPa; valor unitari: >= 2,8 MPa
- Classe 2 (marcat T): valor mitjà: >= 5,0 MPa; valor unitari: >= 4,0 MPa
- Classe 3 (marcat U): valor mitjà: >= 6,0 MPa; valor unitari: >= 4,8 MPa

Les característiques dimensionals, físiques i mecà niques han de complir les especificacions de la norma UNE-EN 1340 i s'han de determinar segons aquesta norma.

Toleràncies:

- Desviació de la llargària respecte de la llargària nominal: ± 1% al mm més pròxim, >= 4 mm, <= 10 mm
- Desviació d'altres dimensions, excepte el radi:
  - Cares vistes: ± 3% al mm més pròxim, >= 3 mm, <= 5 mm
  - Altres parts: ± 5% al mm més pròxim, >= 3 mm, <= 10 mm
- Desviació màxima respecte de la planor i la rectitud en les cares planes i cantells rectes:
  - Dispositiu de mesura de 300 mm de llargària: ± 1,5 mm
  - Dispositiu de mesura de 400 mm de llargària: ± 2 mm
  - Dispositiu de mesura de 500 mm de llargària: ±2,5 mm
  - Dispositiu de mesura de 800 mm de llargària: ± 4 mm

2.- CONDICIONS DE SUBMINISTRAMENT I EMMAGATZEMATGE

Subministrament i emmagatzematge: De manera que no s'alterin les seves condicions.

3.- UNITAT I CRITERIS D'AMIDAMENT

Unitat d'amidament: la indicada a la descripció de l'element

Criteri d'amidament: quantitat necessària subministrada a l'obra

4.- NORMATIVA DE COMPLIMENT OBLIGATORI

UNE-EN 1340:2004 Bordillos prefabricados de hormigón. Especificaciones y métodos de ensayo.

5.- CONDICIONS DE CONTROL DE RECEPCIÓ

CONDICIONS DE MARCATGE I CONTROL DE LA DOCUMENTACIÓ:

A l'albarà de lliurament, hi ha de constar la següent informació com a mínim:

- Identificació del fabricant o la fàbrica
- Data d'entrega del producte, quan es produeix abans de la considerada com a apta per a l'ús
- Identificació de les classes en relació a la resistència climàtica, la resistència a l'abrasió i la resistència a la flexió
- Referència a la norma UNE-EN 1340
- Identificació del producte
- Marcat CE de conformitat amb el que disposen els Reials Decrets 1630/1992 de 29 de desembre i 1328/1995 de 28 de juliol

Sobre un 0,5 % de les peces, amb un mínim d'una unitat per paquet, o a l'embalatge quan no sigui reutilitzat, hi ha de constar la següent informació:

- Identificació del fabricant o la fàbrica
- Data de producció
- Data d'entrega del producte, quan es produeix abans de la considerada com a apta per a l'ús.

- Identificació de les classes en relació a la resistència climàtica, la resistència a l'abrasió i la resistència a la flexió

- Referència a la norma UNE-EN 1340

- A l'embalatge: marcat CE de conformitat amb el que disposen els Reials Decrets 1630/1992 de 29 de desembre i 1328/1995 de 28 de juliol

El subministrador ha de posar a disposició de la DF en el cas que aquesta ho sol·liciti, la documentació següent, que acredita el marcatge CE, segons el sistema d'avaluació de conformitat aplicable, d' acord amb el que disposa l'apartat 7.2.1 del CTE:

- Productes per a usos interns incloent les premisses de transport públic de Nivell o Classe: A1*. * Productes o materials que no necessiten sotmetre's a assaig de reacció al foc (per exemple productes o materials de la classe A1 conformement a la Decisió 96/603/CE, i les seves modificacions),

- Productes per a cobertes de Nivell o Classe: es considera que satisfan els requisits enfront del foc extern **. ** Decisió de la Comissió 2000/553/CE, modificada,

- Productes per a ús extern i acabat de carrers, cobrint àrees externes de circulació de vianants i de vehicles:

- Sistema 4: Declaració de conformitat del fabricant

OPERACIONS DE CONTROL:

Els punts de control més destacables són els següents:

- En cada subministrament, es realitzaran els controls següents:

- Inspecció visual del material, identificació de les marques corresponents (UNE-EN 1339, UNE-EN 1340) i recepció del certificat de qualitat del fabricant.

- Control dimensional sobre un 10 % de les peces rebudes (UNE-EN 1339, UNE-EN 1340)

- P er a cada subministrador diferent, es prendran 3 mostres (sèries) de 3 peces cadascuna, per tal de realitzar els següents assaigs:

- Resistència a flexió (UNE-EN 1340)

- Absorció d'aigua (UNE-EN 1340)

- Resistència a compressió de testimonis extrets de les peces de vorada (UNE-EN 12390-3)

En cas de que el material disposi de la Marca AENOR, o una altra legalment reconeguda a un país de la UE, s'ha de poder prescindir dels assaigs de control de recepció. La DF ha de sol·licitar, en aquest cas, els resultats dels assaigs corresponents al subministrament rebut, segons control de producció establert a la marca de qualitat del producte.

CRITERIS DE PRESA DE MOSTRES:

Les mostres es prendran a l'atzar segons les instruccions de la DF i els criteris de la norma UNE-EN 1339, UNE-EN 1340.

INTERPRETACIÓ DE RESULTATS I ACTUACIONS EN CAS D'INCOMPLIMENT:

No s'acceptaran les peces que no superin la inspecció visual, que no estiguin correctament identificades o que no arribin acompanyades del certificat de qualitat del fabricant.

La totalitat de les peces sobre les que es realitza el control geomètric, han de complir les especificacions del plec. En cas d'incompliment, s'incrementarà el control, en primer lloc, fins al 20% de les peces rebudes, i si continuen observant-se irregularitats, fins al 100% del subministrament.

En els assaigs de resistència a flexió i absorció d'aigua, s'han de complir, en cada una de les 3 mostres, les condicions de valor mitjà i valor individual indicats a les especificacions. Si una sèrie no compleix aquest requisit, es podrà n realitzar contrassaigs sobre dues mostres més (de 3 peces cadascuna) procedents del mateix lot, acceptant-ne el conjunt si ambdues resulten conformes a l'especificat.

Vorades de planxa d'acer

1.- DEFINICIÓ I CARACTERÍSTIQUES DELS ELEMENTS

Planxa d'acer treballat a taller, per a fer vorades.

S'han considerat els materials següents:

- Vorades de planxa d'acer galvanitzat

- Vorades de planxa d'acer amb acabat "CORTEN"

CARACTERÍSTIQUES GENERALS:

El fabricant ha de garantir les característiques mecàniques i la composició química de l'acer.

Les peces han de tenir la forma i dimensions especificats a la DT.

No ha de tenir defectes interns o externs que perjudiquin la seva correcta utilització.

Les peces han de tenir marcada la seva identificació d'acord amb els plànols de taller, així com les senyals necessaris per a determinar la seva posició a l'obra.

Toleràncies:

- Llargària de les peces:

- Fins a 1000 mm: ± 2 mm

- De 1001 a 3000 mm: ± 3 mm

- De 3001 a 6000 mm: ± 4 mm

- De 6001 a 10000 mm: ± 5 mm

- De 10001 a 15000 mm: ± 6 mm

- De 15001 a 25000 mm: ± 8 mm

- A partir de 25001 mm: ± 10 mm

PERFILS GALVANITZATS:

El recobriment de zinc ha de ser homogeni i continu a tota la superfície.

No ha de tenir esquerdes, exfoliacions ni despreniments del recobriment.

Protecció del galvanitzat: >= 275 g/m2

Puresa del zinc: >= 98,5 %

2.- CONDICIONS DE SUBMINISTRAMENT I EMMAGATZEMATGE

Subministrament: de manera que no pateixin deformacions, ni esforços no previstos.

Emmagatzematge: En llocs secs, sense contacte directe amb el terra i protegit de la intempèrie, de manera que no s'alterin les seves condicions.

3.- UNITAT I CRITERIS D'AMIDAMENT

Unitat d'amidament: la indicada a la descripció de l'element

Criteri d'amidament: quantitat necessària subministrada a l'obra

4.- NORMATIVA DE COMPLIMENT OBLIGATORI

* UNE-EN 10025-2:2006 Productos laminados en caliente de aceros para estructuras. Parte 2: Condiciones técnicas de suministro de los aceros estructurales no aleados.

* UNE-EN 10155:1994 Aceros para construcción metálica con resistencia mejorada a la corrosión atmosférica. Condiciones técnicas de suministro.

2.6. Materials per a instal·lacions elèctriques o de telefonia

Tubs, canals, safates i columnes per a mecanismes

1.- DEFINICIÓ I CARACTERÍSTIQUES DELS ELEMENTS

Tub rígid no metàl·lic de fins a 160 mm de diàmetre nominal.

CARACTERÍSTIQUES GENERALS:

S'ha de poder corbar en calent, sense reducció notable de la seva secció.

Han d'estar dissenyats i construïts de manera que les seves característiques en ú s normal siguin segures i sense perill per a l'usuari i el seu entorn.

Ha de suportar bé els ambients corrosius i els contactes amb greixos i olis.

L'interior dels tubs ha d'estar exempt de rebaves i altres defectes que pugin fer malbé els conductors o ferir a instal·ladors o usuaris.

El diàmetre nominal ha de ser el de l'exterior del tub i s'ha d'expressar en mil·límetres.

El diàmetre interior mínim l'ha de declarar el fabricant.

Les dimensions han de complir la norma EN-60423.

2.- CONDICIONS DE SUBMINISTRAMENT I EMMAGATZEMATGE

Subministrament: En feixos de tubs de llargària >= 3 m.

Emmagatzematge: En llocs protegits dels impactes i dels raigs solars.

Han de situar-se en posició horitzontal. L'alçària d'emmagatzematge no ha de sobrepassar els 1,5 m.

3.- UNITAT I CRITERIS D'AMIDAMENT

Unitat d'amidament: la indicada a la descripció de l'element

Criteri d'amidament: quantitat necessària subministrada a l'obra

4.- NORMATIVA DE COMPLIMENT OBLIGATORI

Real Decreto 842/2002 de 2 de agosto, por el que se aprueba el Reglamento Electrotécnico de Baja Tensión. REBT 2002

UNE-EN 50086-1:1995 Sistemas de tubos para la conducción de cables. Parte 1: Requisitos generales.

UNE-EN 60423:1996 Tubos de protección de conductores. Diámetros exteriores de los tubos para instalaciones eléctricas y roscas para tubos y accesorios.

5.- CONDICIONS DE CONTROL DE RECEPCIÓ

CONDICIONS DE MARCATGE I CONTROL DE LA DOCUMENTACIÓ:

Han d'estar marcats amb:

- Nom del fabricant
- Marca d'identificació dels productes
- El marcatge ha de ser llegible
- Han de incloure les instruccions de muntatge corresponents

OPERACIONS DE CONTROL:

Les tasques de control de qualitat de Canalitzacions i Accessoris, són les següents:

- Sol·licitar del fabricant els certificats dels materials emprats i verificar l'adequació als requisits del projecte.
- Control de la documentació tècnica subministrada
- Control d'identificació dels materials i lloc d'emplaçament (alçada, distàncies, capacitat)
- Realització i emissió d'informes amb resultats dels assaigs
- Assaigs:
  - Propagació de la flama segons norma R.E.B.T / UNE-EN 50085-1 / UNE-EN 50086-1
  - Instal·lació i posta en obra segons norma R.E.B.T / UNE 20.460
  - Verificació de l'aspecte superficial segons norma projecte/ UNE-EN ISO 1461

CRITERIS DE PRESA DE MOSTRES:

Es realitzaran els assaigs a la recepció dels materials, verificant tot el traçat de la instal·lació de safates i aleatòriament un tub de cada mida instal·lat a obra ja sigui rígid, flexible o soterrat.

INTERPRETACIÓ DE RESULTATS I ACTUACIONS EN CAS D'INCOMPLIMENT:

Segons criteri de la DF, podrà ser acceptat o rebutjat tot o part del material de la partida.

Tubs flexibles i corbables no metàl·lics

1.- DEFINICIÓ I CARACTERÍSTIQUES DELS ELEMENTS

Tub flexible no metàl·lic de fins a 250 mm de diàmetre nominal.

Es consideraran els següents tipus de tubs:

- Tubs de PVC corrugats
- Tubs de PVC folrats, de dues capes, semillisa l'exterior i corrugada la interior
- Tubs de material lliure d'halògens
- Tubs de polipropilè
- Tubs de polietilè de dues capes, corrugada l'exterior i llisa la interior

CARACTERÍSTIQUES GENERALS:

Han d'estar dissenyats i construïts de manera que les seves característiques en ú s normal siguin segures i sense perill per a l'usuari i el seu entorn.

L'interior dels tubs ha d'estar exempt de rebaves i altres defectes que pugin fer malbé els conductors o ferir a instal·ladors o usuaris.

El diàmetre nominal ha de ser el de l'exterior del tub i s'ha d'expressar en milímetres.

El diàmetre interior mínim l'ha de declarar el fabricant.

Les dimensions han de cumplir la norma EN-60423.

2.- CONDICIONS DE SUBMINISTRAMENT I EMMAGATZEMATGE

Subministrament: En rotlles.

Emmagatzematge: En llocs protegits contra els impactes i contra la pluja.

3.- UNITAT I CRITERIS D'AMIDAMENT

Unitat d'amidament: la indicada a la descripció de l'element

Criteri d'amidament: quantitat necessària subministrada a l'obra

4.- NORMATIVA DE COMPLIMENT OBLIGATORI

Real Decreto 842/2002 de 2 de agosto, por el que se aprueba el Reglamento Electrotécnico de Baja Tensión. REBT 2002

UNE-EN 50086-1:1995 Sistemas de tubos para la conducción de cables. Parte 1: Requisitos generales.

UNE-EN 60423:1996 Tubos de protección de conductores. Diámetros exteriores de los tubos para instalaciones eléctricas y roscas para tubos y accesorios.

5.- CONDICIONS DE CONTROL DE RECEPCIÓ

CONDICIONS DE MARCATGE I CONTROL DE LA DOCUMENTACIÓ:

Han d'estar marcats amb:

- Nom del fabricant
- Marca d'identificació dels productes
- El marcatge ha de ser llegible
- Han de incloure les instruccions de muntatge corresponents

OPERACIONS DE CONTROL EN CANALITZACIONS I ACCESORIS:

Les tasques de control de qualitat de Canalitzacions i Accessoris, són les següents:

- Sol·licitar del fabricant els certificats dels materials emprats i verificar l'adequació als requisits del projecte.
- Control de la documentació tècnica subministrada
- Control d'identificació dels materials i lloc d'emplaçament (alçada, distàncies, capacitat)
- Realització i emissió d'informes amb resultats dels assaigs
- Assaigs:
  - Propagació de la flama segons norma R.E.B.T / UNE-EN 50085-1 / UNE-EN 50086-1
  - Instal·lació i posta en obra segons norma R.E.B.T / UNE 20.460
  - Verificació de l'aspecte superficial segons norma projecte/ UNE-EN ISO 1461

CRITERIS DE PRESA DE MOSTRES EN CANALITZACIONS I ACCESSORIS:

Es realitzaran els assaigs a la recepció dels materials, verificant tot el traçat de la instal·lació de safates i aleatòriament un tub de cada mida instal·lat a obra ja sigui rígid, flexible o soterrat.

INTERPRETACIÓ DE RESULTATS I ACTUACIONS EN CAS D'INCOMPLIMENT EN CANALITZACIONS I ACCESSORIS:

Segons criteri de la DF, podrà ser acceptat o rebutjat tot o part del material de la partida.

OPERACIONS DE CONTROL EN TU BS DE PVC PER A CANALITZACIONS DE SERVEIS:

Les tasques de control a realitzar són les següents:

- En cada subministrament:
  - Inspecció visual de l'aspecte general dels tubs i elements d'unió.
  - Comprovació de les dades de subministrament exigides (marques, albarà o etiquetes).
  - Recepció del certificat de qualitat del fabricant, d'acord a les condicions del plec.
  - Comprovació dimensional (3 mostres).
- Per a cada tub de les mateixes característiques, es realitzaran els següents assaigs (UNE EN 50086-1):

- Resistència a compressió
- Impacte
- Assaig de corbat
- Resistència a la propagació de la flama
- Resistència al calor
- Grau de protecció
- Resistència a l'atac químic

En cas de que el material disposi de la Marca AENOR, o una altra legalment reconeguda a un país de la UE, s'ha de poder prescindir dels assaigs de control de recepció. La DF ha de sol·licitar, en aquest cas, els resultats dels assaigs corresponents al subministrament rebut, segons control de producció establert a la marca de qualitat del producte.

CRITERIS DE PRESA DE MOSTRES EN TUBS DE PVC PER A CANALITZACIONS DE SERVEIS:

Es seguiran les instruccions de la DF i els criteris indicats a les normes UNE EN 50086-1 i UNE EN 50086-2-4, juntament a les normes de procediment de cada assaig concret.

INTERPRETACIÓ DE RESULTATS I ACTUACIONS EN CAS D' INCOMPLIMENT EN TUBS DE PVC PER A CANALITZACIONS DE SERVEIS:

No s'acceptaran materials que no arribin a l' obra correctament referenciats i acompanyats del corresponent certificat de qualitat del fabricant.

Es rebutjaran els subministres que no superin les condicions de la inspecció visual o les comprovacions geomètriques.

Es compliran les condicions dels assaigs d'identificació segons la norma UNE EN 50086-1 i UNE EN 50086-2-4.

<u>Conductors elèctrics per a tensió baixa</u>

1.- DEFINICIÓ I CARACTERÍSTIQUES DELS ELEMENTS

Cable elèctric destinat a sistemes de distribució en tensió baixa i instal·lacions en general, per a serveis fixes, amb conductor de coure, de tensió assignada 0,6/1kV i de tipus unipolar, bipolar, tripolar, tetrapolar, tripolar amb neutre i pentapolar.

S'han considerat els tipus de cables següents:

- Cables unipolars o multipolars (tipus mànega, sota coberta única) amb aïllament de polietilè reticulat (XLPE) i coberta de policlorur de vinil (PVC) de designació UNE RV 0,6/1 kV.

- Cables unipolars o multipolars (tipus mànega, sota coberta única) amb aïllament de polietilè reticulat (XLPE) i coberta de material lliure d'halògens a base de poliolefina, de baixa emissió de gasos tòxics i corrosius, de designació UNE RZ1–K (AS) 0,6/1 kV.

CARACTERÍSTIQUES GENERALS:

En el cas de que el material s'utilitzi en obra pú blica, l'acord de Govern de la Generalitat de Catalunya de 9 de juny de 1998, exigeix que els materials siguin de qualitat certificada o puguin acreditar un nivell de qualitat equivalent, segons les normes aplicables als estats membres de la Unió Europea o de l'Associació Europea de Lliure Canvi.

També en aquest cas, es procurarà que els esmentats materials disposin de l'etiqueta ecològica europea, regulada en el Reglament 880/1992/CEE o bé altres distintius de la Comunitat Europea.

Les característiques físiques i mecàniques del conductor han de complir les normes UNE 21-011 i UNE 21-022.

La coberta no ha de tenir variacions en el gruix ni d'altres defectes visibles a la seva superfície. Ha de ser resistent a l'abrasió.

Ha de quedar ajustada i s'ha de poder separar fàcilment sense produir danys a l'aïllament.

La forma exterior dels cables multipolars (reunits sota una coberta única) ha de ser raonablement cilíndrica.

L'aïllament no ha de tenir variacions del gruix ni d'altres defectes visibles a la seva superfície.

Ha de quedar ajustat i s'ha de poder separar fàcilment sense produir danys al conductor.

Els colors vàlids per a l'aïllament són (UNE 21089-1):

- Cables unipolars:
- Com a conductor de fase: Marró, negre o gris
- Com a conductor neutre: Blau
- Com a conductor de terra: Llistat de groc i verd
- Cables bipolars: Blau i marró
- Cables tripolars:
- Cables amb conductor de terra: Fase: Marró, Neutre: Blau, Terra: Llistat de groc i verd
- Cables sense conductor de terra: Fase: Negre, marró i gris
- Cables tetrapolars:
- Cables amb conductor de terra: Fase: Marró, negre i gris, Terra: Llistat de groc i verd
- Cables sense conductor de terra: Fase: Marró, negre i gris, Neutre: Blau
- Cables pentapolars: Fase: Marró, negre i gris, Neutre: Blau, Terra: Llistat de groc i verd

Gruix de l'aïllant del conductor (UNE HD-603 (1)):

Secció (mm2)	1,5-16	25-35	50	70-95	120	150	185	240	300
Gruix (mm)	0,7	0,9	1,0	1,1	1,2	1,4	1,6	1,7	1,8

Gruix de la coberta: Ha de complir les especificacions de la norma UNE-HD 603-1

Temperatura de l'aïllament en servei normal: <= 90°C

Temperatura de l'aïllament en curtcircuit (5 s màx): <= 250°C

Tensió màxima admissible (c.a.):

- Entre conductors aïllats: <= 1 kV

- Entre conductors aïllats i terra: <= 0,6 kV

Toleràncies:

- Gruix de l'aïllament (UNE_HD 603): >= valor especificat – (0,1 mm + 10% del valor especificat)

CABLES DE DESIGNACIÓ UNE RV 0,6/1 kV:

L'aïllament ha de ser de polietilé reticulat (XLPE) tipus DIX-3 segons UNE HD-603-1.

La coberta ha de ser de policlorur de vinil (PVC) del tipus DMV-18 segons UNE HD-603-1.

Ha de ser de color negre i ha de portar impresa una franja longitudinal de color per a la identificació de la secció dels conductors de fase.

CABLES DE DESIGNACIÓ UNE RZ1-K (AS) 0,6/1 kV:

L'aïllament ha de ser de polietilé reticulat (XLPE) tipus DIX-3 segons UNE HD-603-1.

La coberta ha de se d' una mescla de material termoplàstic, sense halògens, del tipus Z1, i ha de complir les especificacions de la norma UNE 21123-4.

Ha de ser de color verd i ha de portar impresa una franja longitudinal de color per a la identificació de la secció dels conductors de fase.

2.- CONDICIONS DE SUBMINISTRAMENT I EMMAGATZEMATGE

Subministrament: En bobines.

Emmagatzematge: En llocs protegits de la pluja i la humitat.

3.- UNITAT I CRITERIS D'AMIDAMENT

Unitat d'amidament: la indicada a la descripció de l'element

Criteri d'amidament: quantitat necessària subministrada a l'obra

4.- NORMATIVA DE COMPLIMENT OBLIGATORI

NORMATIVA GENERAL:

Real Decreto 842/2002 de 2 de agosto, por el que se aprueba el Reglamento Electrotécnico de Baja Tensión. REBT 2002

UNE-HD 603-1:2003 Cables de distribución de tensión asignada 0,6/1kV.

* UNE 21011-2:1974 Alambres de cobre recocido de sección recta circular. Características

* UNE 21089-1:2002 Identificación de los conductores aislados de los cables.

UNE-EN 50334:2001 Marcado por inscripción para la identificación de los conductores aislados de los cables eléctricos.

* UNE 21089-1:2002 Identificación de los conductores aislados de los cables.

UNE 21022:1982 Conductores de cables aislados.

* UNE 20434:1999 Sistema de designación de los cables.

CABLES DE DESIGNACIÓ UNE RV 0,6/1 kV:

UNE 21123-2:1999 Cables eléctricos de utilización industrial de tensión asignada 0,6/1 kV. Parte 2: Cables con aislamiento de polietileno reticulado y cubierta de policloruro de vinilo.

CABLES DE DESIGNACIÓ UNE RZ1-K (AS) 0,6/1 kV:

UNE 21123-4:2004 Cables eléctricos de utilización industrial de tensión asignada 0,6/1 kV. Parte 4: Cables con aislamiento de polietileno reticulado y cubierta de poliolefina.

5.- CONDICIONS DE CONTROL DE RECEPCIÓ

CONDICIONS DE MARCATGE I CONTROL DE LA DOCUMENTACIÓ:

La coberta ha de portar de forma indeleble i ben visible les dades següents:

- Nom del fabricant o marca comercial

- Tipus de conductor

- Secció nominal

- Les dues últimes xifres de l'any de fabricació.

- Distància entre el final d'una marca i el principi de la següent <= 30 cm.

OPERACIONS DE CONTROL:

Les tasques de control a realitzar són les següents:

- Sol· licitar del fabricant els certificats i homologacions dels conductors i protocols de proves.

- Control de la documentació tècnica subministrada.

- Verificar l'adequació dels conductors als requisits dels projecte

- Control final d'identificació

- Realització i emissió d'informe amb resultats dels assaigs realitzats d' acord al que s'especifica en la taula d'assaigs i de quantificació dels mateixos.

- Assaigs:

A la relació següent s'especifiquen els controls a efectuar a la recepció de conductors de coure o alumini i les normes aplicables en cada cas:

- Rigidesa dielèctrica (REBT)
- Resistència d'aïllament (REBT)
- Resistència elèctrica dels conductors (UNE 20003 / UNE 21022/1M)

- Control dimensional (Documentació del fabricant)
- Extinció de flama (UNE-EN 50266)
- Densitat de fums UNE-EN 50268 / UNE 21123)
- Despreniment d'halògens (UNE-EN 50267-2-1 / UNE 21123 / UNE 2110022)

A la següent taula s'especifica el nombre de controls a efectuar. Els assaigs especificats (*) seran exigibles segons criteri de la DF quan les exigències del lloc ho determini i les característiques dels conductors corresponguin a l'assaig especificat.

- Rigidesa dielèctrica: 100% (exigit al fabricant)
- Resistència d'aïllament: 100% (exigit al fabricant)
- Resistència elèctrica: 100% (exigit al fabricant)
- Extinció de flama: 1 assaig per tipus (*) (exigit al fabricant) i 1 assaig per tipus (*) (exigit a recepció)
- Densitat de fums: 1 assaig per tipus (*) (exigit al fabricant) i 1 assaig per tipus (*) (exigit a recepció)
- Despreniment d'halògens: 1 assaig per tipus (*) (exigit al fabricant) i 1 assaig per tipus (*) (exigit a recepció)

Per tipus s'entén aquells conductors amb característiques iguals.

Els assaigs exigits a recepció podran ésser els realitzats pel fabricant sempre que hi hagi una supervisió per part de la DF o empresa especialitzada.

CRITERIS DE PRESA DE MOSTRES:

Per a la realització dels assaigs, s'escollirà aleatòriament una bovina del lot d'entrega, a excepció dels assaigs de rutina que es realitzaran a totes les bobines.

INTERPRETACIÓ DE RESULTATS I ACTUACIONS EN CAS D'INCOMPLIMENT:

Es realitzarà un control extensiu de la partida objecte de control, i segons criteri de la DF, podrà ésser acceptada o rebutjada tota o part del material que la composa.

<u>Conductors de coure nus</u>

1.- DEFINICIÓ I CARACTERÍSTIQUES DELS ELEMENTS

Conductor de coure electrolític cru i nu per a connexió de terra, unipolar de fins a 240 mm2 de secció.

CARACTERÍSTIQUES GENERALS:

En el cas de que el material s'utilitzi en obra pública, l'acord de Govern de la Generalitat de Catalunya de 9 de juny de 1998, exigeix que els materials siguin de qualitat certificada o puguin acreditar un nivell de qualitat equivalent, segons les normes aplicables als estats membres de la Unió Europea o de l'Associació Europea de Lliure Canvi.

També en aquest cas, es procurarà que els esmentats materials disposin de l'etiqueta ecològica europea, regulada en el Reglament 880/1992/CEE o bé altres distintius de la Comunitat Europea.

Tots els fils de coure que formen l'ànima han de tenir el mateix diàmetre.

Ha de tenir una textura exterior uniforme i sense defectes.

2.- CONDICIONS DE SUBMINISTRAMENT I EMMAGATZEMATGE

Subministrament: En bobines o tambors.

Emmagatzematge: En llocs protegits de la pluja i la humitat.

3.- UNITAT I CRITERIS D'AMIDAMENT

Unitat d'amidament: la indicada a la descripció de l'element

Criteri d'amidament: quantitat necessària subministrada a l'obra

4.- NORMATIVA DE COMPLIMENT OBLIGATORI

Real Decreto 842/2002 de 2 de agosto, por el que se aprueba el Reglamento Electrotécnico de Baja Tensión. REBT 2002

UNE 21012:1971 Alambres de cobre duro de sección recta circular. Características

UNE 20460-5-54:1990 Instalaciones eléctricas en edificios. Elección e instalación de los materiales eléctricos. Puesta a tierra y conductores de protección.

5.- CONDICIONS DE CONTROL DE RECEPCIÓ

CONDICIONS DE MARCATGE I CONTROL DE LA DOCUMENTACIÓ:

Cada conductor ha de portar de forma indeleble i ben visible les dades següents:

- Material, secció, llargària i pes del conductor
- Nom del fabricant o marca comercial
- Data de fabricació

OPERACIONS DE CONTROL:

Les tasques de control a realitzar són les següents:

- Sol·licitar a l fabricant els certificats de característiques tècniques i homologacions dels materials.
- Control de la documentació tècnica subministrada.
- Verificar que les característiques dels elèctrodes es corresponguin a l'especificat en Projecte.
- Verificar que la profunditat de la xarxa mai sigui inferior a 0,5 metres.
- Verificar seccions de conductors de terra segons la taula 1 del ITC-BT- 018 del REBT.
- Realització i emissió d' informes amb resultats de controls i proves realitzats.

CRITERIS DE PRESA DE MOSTRES:

Es realitzarà mesura al pont de comprovació o caixa de seccionament de terres.

INTERPRETACIÓ DE RESULTATS I ACTUACIONS EN CAS D'INCOMPLIMENT:

No s'admetran seccions de conductors i elèctrodes de posada a terra inferiors als indicats al REBT.

En discrepàncies del tipus de posada a terra amb l'especificat al projecte, s'actuarà segons criteri de la DF.

Materials per a instal·lacions de connexió a terra i protecció catòdica

1.- DEFINICIÓ I CARACTERÍSTIQUES DELS ELEMENTS

Piqueta de connexió a terra d'acer i recobriment de coure de 1000, 1500 o 2500 mm de llargària , de diàmetre 14,6, 17,3 ò 18,3 mm, estàndard o de 300 micres.

CARACTERÍSTIQUES GENERALS:

Ha d'estar formada per una barra d'acer recoberta per una capa de protecció de coure que l'ha de cobrir totalment.

Gruix del recobriment de coure:

Tipus	Estàndard	300 micres
Gruix (micres)	>= 10	>= 300

Toleràncies:

- Llargària: ± 3 mm
- Diàmetre: ± 0,2 mm

2.- CONDICIONS DE SUBMINISTRAMENT I EMMAGATZEMATGE

Subministrament: En feixos.

Emmagatzematge: En llocs protegits contra els impactes.

3.- UNITAT I CRITERIS D'AMIDAMENT

Unitat d'amidament: la indicada a la descripció de l'element

Criteri d'amidament: quantitat necessària subministrada a l'obra

4.- NORMATIVA DE COMPLIMENT OBLIGATORI

Real Decreto 842/2002 de 2 de agosto, por el que se aprueba el Reglamento Electrotécnico de Baja Tensión. REBT 2002

5.- CONDICIONS DE CONTROL DE RECEPCIÓ

OPERACIONS DE CONTROL:

Les tasques de control a realitzar són les següents:

- Sol·licitar a l fabricant els certificats de característiques tècniques i homologacions dels materials.
- Control de la documentació tècnica subministrada.

- Verificar que les característiques dels elèctrodes es corresponguin a l'especificat en Projecte.
- Verificar que la profunditat de la xarxa mai sigui inferior a 0,5 metres.
- Verificar seccions de conductors de terra segons la taula 1 del ITC-BT- 018 del REBT.
- Realització i emissió d' informes amb resultats de controls i proves realitzats.

CRITERIS DE PRESA DE MOSTRES:

Es realitzarà mesura al pont de comprovació o caixa de seccionament de terres.

INTERPRETACIÓ DE RESULTATS I ACTUACIONS EN CAS D'INCOMPLIMENT:

No s'admetran seccions de conductors i elèctrodes de posada a terra inferiors als indicats al REBT.

En discrepàncies del tipus de posada a terra amb l'especificat al projecte, s'actuarà segons criteri de la DF.

Equips de comandament, control i regulació

1.- DEFINICIÓ I CARACTERÍSTIQUES DELS ELEMENTS

Centres de comandament i control de les instal·lacions d'enllumenat.

Es contemplen els següents elements:

- Armari metàl·lic
- Equips de contatge
- Actuador local: Conjunt de mecanismes destinats a l'accionament, comprovació i modificació dels paràmetres de funcionament de les instal·lacions d'enllumenat

ARMARI METÀL·LIC:

Ha d'estar format per un cos, una placa de muntatge i una o dues portes.

El cos ha de ser de xapa d'acer inoxidable plegada i soldada. Ha de portar tapetes amb junt d'estanquitat per al pas de tubs i orificis per a la seva fixació.

Ha de tenir una textura uniforme i sense defectes.

La porta ha de ser del mateix material que el cos i amb tancament per dos punts mitjançant panys de triple acció amb varilla d'acer inoxidable i maneta metàl·lica proveïda de clau normalitzada per companyia i suport per a bloquejar amb cadenat.

Les portes han de ser plegades en el seu perímetre.

Les frontisses de la porta han de ser interiors i l'obertura ha de ser superior a 120°.

El cos, la placa de muntatge i la tapa han de portar borns de presa de terra.

Ha de tenir un sostre inclinat per a la protecció contra la pluja.

Ha de tenir uns anells de suspensió a la part superior per a la seva manipulació durant les operacions de transport i col·locació. Aquest anells s'han de poder enretirar un cop l'armari es trobi a la seva posició definitiva.

Si la porta té finestra, aquesta ha de ser de metacrilat transparent.

Ha d' estar pintat exteriorment amb pintura normalitzada RAL 7032.

Ha de tenir il·luminació interior amb portalàmpades estanc.

Ha de tenir una presa de corrent per a les operacions de manteniment a dintre de l'armari.

A l'interior del mòdul de companyia hi han d'anar els comptadors d'activa i reactiva, així com els rellotges de discriminació horària.

La porta del mòdul de companyia ha d'incorporar un pany normalitzat per la mateixa companyia per facilitar les operacions de lectura de comptadors, així com les de reparació i manteniment pròpies de la seva responsabilitat.

Al mòdul d'abonat hi han d'anar els elements de comandament i protecció per a un màxim de quatre sortides. Ha d'estar preparat per a la connexió del sistema centralitzat d'encesa.

A la part interior de la porta de l'abonat hi constarà un esquema elèctric de la instal·lació amb el valor de les proteccions tèrmiques i diferencials.

Tots els mecanismes han d'anar muntats en caixes de doble aïllament. Les caixes han de tenir forats per a la ventilació i per evitar la condensació al seu interior.

Les caixes destinades a allotjar mecanismes que s'hagin de manipular des de l'exterior han de tenir la corresponent obertura.

A la porta d'abonat hi ha d'haver un portanotes a on s'hi han d'anotar els avisos i instruccions especials que es puguin produir.

Material de la planxa: AISI 304

Gruix de la xapa d'acer: >= 2 mm

Potència màxima admissible:

- Armaris amb equips de contatge per a tarifes 3.0 i 4.0 alimentats a 380 V: 31,5 kW

- Armaris amb equips de contatge per a tarifes 3.0 i 4.0 alimentats a 220 V: 20 kW

- Armaris amb equips de contatge per a tarifes 2.0 alimentats a 220 V: 20 kW

EQUIP DE CONTATGE:

Comptador d'inducció per a corrent altern format per:

- Sòcol-caixa de borns

- Tapa transparent de policarbonat injectat autoextingible

- Tapaborns de material aïllant premsat

- Sistema de mesura format per bobina de tensió, d'intensitat i disc rotor. Ha d'anar situat a l'interior i fixat sobre un bastidor metàl·lic

- Bastidor de planxa d'acer per a fixar-lo al suport, situat a l'exterior

Han d'estar dissenyats i fabricats tal que no presentin perill per a les persones per temperatura excessiva o descàrrega elèctrica.

No han de propagar foc.

Han d'anar protegits contra la corrosió i contra la penetració de sòlids, pols i aigua.

Han de ser immunes a les pertorbacions electromagnètiques i no han de generar pertorbacions radioelèctriques.

Els tres primers elements s'han de poder precintar.

Tensions de referència: 120-230-277-400-480 V

Intensitats de base: 5-10-15-20-30-40-50 A

Freqüència: 50 Hz

Aïllament (DIN 43857): Classe II doble aïllament

Grau de protecció (UNE 20-324): IP-53X

Dimensions principals (DIN 43857): Ha de complir

ACTUADOR LOCAL:

Ha d'estar format per els següents aparells:

- Rellotge astronòmic amb càlcul dia a dia de l'alba i del ocàs i canvi automàtic de l'hora hivern/estiu i possibilitat de correcció de ± 127 minuts sobre les hores d'alba i ocàs. Reserva de marxa de 10 anys

- Contactors de sortida programables independentment segons el rellotge astronòmic o a hores fixes

- Entrades de tensió i intensitat trifàsica per a mesures de tensió, intensitat, potència activa i reactiva, factor de potència i comptadors d' energia activa i reactiva i d'hores de funcionament.

- Entrades digitals per contactes lliures de tensió per als registres dels salts de les proteccions, selector de manual o automàtic, fotocèl·lula, etc.

- Entrada analògica lliure de 4 - 20 mA

- Registres de memòria RAM per a emmagatzemar històrics:

  - fins a 2469 registres de mesures elèctriques

  - fins a 2869 registres d'alarmes o esdeveniments

- Canal de comunicacions RS232 optoaïllat per a la connexió d'un mò dem telefònic o radio

- Canal de comunicacions RS485 optoaïllat per a la connexió a altres elements del sistema de control

- Muntatge en rail DIN 35 mm

2.- CONDICIONS DE SUBMINISTRAMENT I EMMAGATZEMATGE

Subministrament: En caixes.

Emmagatzematge: En llocs protegits contra els impactes, la pluja, les humitats i dels raigs del sol.

3.- UNITAT I CRITERIS D'AMIDAMENT

Unitat d'amidament: la indicada a la descripció de l'element

Criteri d'amidament: quantitat necessària subministrada a l'obra

4.- NORMATIVA DE COMPLIMENT OBLIGATORI

Real Decreto 842/2002 de 2 de agosto, por el que se aprueba el Reglamento Electrotécnico de Baja Tensión. REBT 2002

* UNE 20324:1993 Grados de protección proporcionados por las envolventes (Código IP). (CEI 529:1989).

UNE 21310-2:1990 Contadores de inducción de energía eléctrica activa para corriente alterna de clases 0,5, 1 y 2.

Materials auxiliars per a centres de comandament

1.- DEFINICIÓ I CARACTERÍSTIQUES DELS ELEMENTS

Petit material auxiliar de connexió i muntatge per a armaris de protecció i control d'enllumenat públic

CARACTERÍSTIQUES GENERALS:

El material i les seves característiques han de ser adequats per a aparells de protecció i no han de fer disminuir, en cap cas, la seva qualitat i bon funcionament.

2.- CONDICIONS DE SUBMINISTRAMENT I EMMAGATZEMATGE

Subministrament: A l'albarà de lliurament han de constar les característiques d'identificació següents:

- Material
- Tipus
- Diàmetre o d'altres dimensions

Emmagatzematge: En llocs protegits contra els impactes, la pluja, les humitats i dels raigs del sol.

3.- UNITAT I CRITERIS D'AMIDAMENT

Unitat composada pel conjunt d'accessoris necessaris per al muntatge d'un armari de protecció i control d'enllumenat públic

4.- NORMATIVA DE COMPLIMENT OBLIGATORI

No hi ha normativa de compliment obligatori.

Elements de suport per a llums exteriors

1.- DEFINICIÓ I CARACTERÍSTIQUES DELS ELEMENTS

Columna de planxa d'acer galvanitzat, de forma troncocònica amb base-platina i porta i coronament sense platina, de fins a 10 m d'alçària, o columna de tub d'acer galvanitzat de 2,5 m d'alçària.

CARACTERÍSTIQUES GENERALS:

Ha de tenir un compartiment per a accessoris amb porta i pany.

La columna estarà dissenyada i fabricada segons les especificacions de les normes EN 40-2 i EN 40-5.

No es pot fer servir acer efervescent. El material ha de complir amb una de les següents normes, i ser adequat per a la galvanització en calent quan es requereixi aquesta protecció:

- Columnes de planxa o xapa d'acer: material d'acord amb les normes EN 10025 (excepte el tipus S185), EN 10149-1 i EN 10149-2
- Columnes d'acer acabat en calent: material d'acord amb la norma EN 10210
- Columnes d'acer conformat en fred: material d'acord amb la norma EN 10219
- Columnes d'acer inoxidable: material d'acord amb la norma EN 10088

Ha de tenir una superfície llisa i sense defectes com és ara bonys, bombolles, esquerdes, incrustacions o exfoliacions, que siguin perjudicials per al seu ús.

El recobriment de la capa de zinc, si n'hi ha, ha de ser llis, sense discontinuïtats, taques, inclusions de flux o cendres apreciables visualment.

Ha de tenir un cargol interior per a la connexió a terra.

Dimensions de la base-platina en funció de l'alçaria:

Dimensions (mm)	300x300x6	400x400x10
Alçària (m)	2,5 | 4 | 5 | 6	8 | 10

Perns d'ancoratge: acer S 235 JR

Dimensions dels registres i de les portes: Han de coplir les especificacions de la norma UNE-EN 40-2

Dimensions de la subjecció dels llums: Han de coplir les especificacions de la norma UNE-EN 40-2

Galvanització en calent, contingut de zinc del bany: >= 98,5%

Si és de forma troncocònica:

- Conicitat (C): 1,2% <= C <= 1,3%

Toleràncies:

- Rectitud (xt, xp):
  - sobre la llargària total lt: xt =< 0,003 x lt
  - sobre una llargària parcial lp >= 1m: xp =< 0,003 x lp
- Llargària:

- columnes d'alçària nominal =< 10 m: ± 25 mm
- columnes d'alçària nominal > 10 m: ± 0,6%

- Apertura porta: + 10 mm; - 0 mm
- Secció transversal:
  - tolerància de la circumferència: ± 1%
  - desviació forma (seccions circulars): ± 3% diàmetre calculat a partir de la circumferència mesurada
  - desviació forma (seccions poligonals): ± 4% valor nominal sobre les cares del polìgon
- Dimensions de l'acoblament:
  - llargària: ± 2 mm
  - diàmetre:
    - fixació obtinguda a partir de tubs d'acer: tolerància segons EN 10210-2
    - fixació obtinguda durant el procés de fabricació: ± 2%
- Torsió:
  - columna encastada: >5º entre el braç de la columna i l'eix radial que passa pel centre de la porta
  - columna amb placa d'ancoratge: ± 5º entre el braç de la columna i la posició prevista de la placa
- Gruix: la tolerància serà la que s'exigeix al material del que s'obté la columna
- Verticalitat (columnes amb placa d'ancoratge): <1º entre l'eix de la columna i l'eix perpendicular al pla de la placa

2.- CONDICIONS DE SUBMINISTRAMENT I EMMAGATZEMATGE

Subministrament: Per unitats, amb camió-grua i evitant impactes i arrossegaments.

Emmagatzematge: En llocs protegits contra els impactes.

3.- UNITAT I CRITERIS D'AMIDAMENT

Unitat d'amidament: la indicada a la descripció de l'element

Criteri d'amidament: quantitat necessària subministrada a l'obra

4.- NORMATIVA DE COMPLIMENT OBLIGATORI

UNE-EN 40-2:2006 Columnas y báculos de alumbrado. Parte 2: Requisitos generales y dimensiones.

UNE-EN 40-5:2003 Columnas y báculos de alumbrado. Parte 5: Requisitos para las columnas y báculos de alumbrado de acero.

5.- CONDICIONS DE CONTROL DE RECEPCIÓ

CONDICIONS DE MARCATGE I CONTROL DE LA DOCUMENTACIÓ:

Les columnes han d'anar marcades, de manera clara i duradera, amb la següent informació com a mínim:

- El nom o símbol del fabricant
- L'any de fabricació
- Referència a la norma EN 40-5
- Un codi de producte únic
- Han de portar el marcatge CE de conformitat amb el que disposen els Reials Decrets 1630/1992 de 29 de desembre i 1328/1995 de 28 de juliol

El subministrador ha de posar a disposició de la DF en el cas que aquesta ho sol·liciti, la documentació següent, que acredita el marcatge CE, segons el sistema d'avaluació de conformitat aplicable, d' acord amb el que disposa l'apartat 7.2.1 del CTE:

- Productes per a àrees de circulació:
  - Sistema 1: Certificació de Conformitat CE

El símbol normalitzat del marcatge CE, ha d'anar acompanyat de la següent informació:

- El número d'identificació de l'organisme notificat
- El nom o la marca d'identificació del fabricant
- L'adreça enregistrada del fabricant
- Les dues últimes xifres de l'any d'impressió del marcatge
- El número de certificat de conformitat CE
- Referència a la norma europea EN 45-5
- Descripció del producte i usos previstos
- Les característiques dels valors del producte a declarar
  - Resistència a càrregues horitzontals
  - Prestacions davant de l'impacte de vehicles
  - Durabilitat

<u>Llums per a exteriors, amb làmpades Led</u>

1.- DEFINICIÓ I CARACTERÍSTIQUES DELS ELEMENTS

Llum tipus Led, amb bastidor metàl·lic, amb òptica integrada, amb allotjament per a equip, amb làmpada tipus Led fins a 200W de potència.

CARACTERÍSTIQUES GENERALS:

Ha d'estar formada per una matriu Led, sistema de subjecció amb l'entrada de cables, i un espai per a allotjar l'equip d'encesa.

Ha de portar un born per a la connexió a terra, al costat del qual i de manera indeleble ha de portar el símbol "Terra".

Totes les parts metàl·liques han de ser esmaltades al foc, amb esmalt blanc l'interior del barret i de color la resta.

Grau de protecció (UNE 20-324): >= IP-66

Aïllament (REBT): Classe I

Diàmetre d'acoblament: 33 - 60 mm

Materials:

- Barret i base: Alumini
- Òptica de llarga durada

2.- CONDICIONS DE SUBMINISTRAMENT I EMMAGATZEMATGE

Subministrament: En caixes.

S'ha de subministrar amb mòdul Led.

Emmagatzematge: En llocs protegits contra els impactes.

3.- UNITAT I CRITERIS D'AMIDAMENT

Unitat d'amidament: la indicada a la descripció de l'element

Criteri d'amidament: quantitat necessària subministrada a l'obra

4.- NORMATIVA DE COMPLIMENT OBLIGATORI

Real Decreto 842/2002 de 2 de agosto, por el que se aprueba el Reglamento Electrotécnico de Baja Tensión. REBT 2002

UNE-EN 60923:1997 Aparatos auxiliares para lámparas. Balastos para lámparas de descarga (excepto lámparas fluorescentes tubulares). Prescripciones de funcionamiento.

UNE-EN 60598-2-3:1997 Luminarias. Parte 2: Reglas particulares. Sección 3: Luminarias para alumbrado público.

5.- CONDICIONS DE CONTROL DE RECEPCIÓ

OPERACIONS DE CONTROL:

Les tasques de control a realitzar són les següents:

- Sol·licitar a l fabricant els certificats de característiques tècniques i homologacions dels materials.
- Control de la documentació tècnica subministrada.
- Control de recepció i identificació dels materials
- Verificació de les característiques de les lluminàries
- Verificació dels equips auxiliars
- Verificar sistema de manteniment i conservació

- Realització i emissió d' informes amb resultats de controls i proves realitzats.

CRITERIS DE PRESA DE MOSTRES:

S'assajaran 3 unitats per cada mil o fracció de mil equips d'igual característiques, excepte que DF estipuli quantitats superiors.

En el cas que existeixi un sistema d'aprofitament de llum natural es comprovarà la correcta regulació de cadascuna de les llumeneres.

INTERPRETACIÓ DE RESULTATS I ACTUACIONS EN CAS D'INCOMPLIMENT:

Segons criteri de la DF, podrà ser acceptat o rebutjat tot o part del material de la partida.

2.7. Mescles bituminoses en calent.

L'execució d'aquesta unitat d'obra es realitzarà d'acord amb les prescripcions tècniques generals sobre mescles bituminoses en calent, Article 542, que apareix a la circular núm. 5/2001 de 24 de Maig de 2001 amb les següents prescripcions particulars.

Els àrids destinats a la fabricació de mescles bituminoses s'hauran de sotmetre a l'assaig d'identificació per raigs X, del que s'haurà de deduir que no tenen cap component expansiu. En cas contrari seran rebutjats i no es podran emprar.

Serà també obligat el presentar el certificat emès per la pedrera de procedència dels àrids, on es facin constar que acompleixen totes les exigències del PG-3 per a ser utilitzats en la fabricació de mescles bituminoses.

A les comarques de Lleida, i prèvia autorització explícita de la Direcció d'Obra, podrà emprar-se àrids poligènics.

Lligant hidrocarbonat

Característiques generals pels betums asfàltics:

Cal que tingui un aspecte homogeni, així com una absència quasi absoluta d'aigua.

Ha de tenir una temperatura homogènia, ésser consistent i viscós, i flexible a baixes temperatures.

Tanmateix ha de ser adherent amb les superfícies minerals dels granulats, siguin seques o humides.

Els lligants a emprar compliran serà:

BETUM ASFÀLTIC B-50/70:

Característiques del betum original:

• Penetració a 25º (NLT-124/84)	6-7 mm
• Índex de penetració (NLT-181/84)	-0.7 - +1
• Punt de reblaniment. anella-bola (NLT-125/84)	48ºC - 57ºC
• Punt de fragilitat Fraass (NLT-182/84)	<=-8ºC
• Ductilitat a 25ºC (NLT-126/84)	>=90 cm
• Solubilitat en tricloroetà (NLT-130/84)	99,5%

- Contingut d'aigua, en volum (NLT-123/84) <=0,2%
- Punt d'inflació, vas obert (NLT-127/84) >=235ºC
- Densitat relativa a 25ºC (NLT-122/84) >=1,00
- Contingut d'asfaltenos (NLT 131/72) >=15%
- Contingut de parafines (NFT 66-015) <4,5%

Característiques del residu de pel·lícula fina:

- Variació de massa (NTL-185/84) <=0,8%
- Penetració a 25ºC (NLT-125/84) >= 50% de la penetració original
- Augment del punt de reblaniment, anella-bola (NLT-125/84) <=9ºC
- Ductilitat a 25ºC (NLT-126/84) >=50 cm

Granulat gruixut

Els granulats a emprar a les mescles bituminoses procediran del matxucat i trituració de pedres de pedrera. El percentatge de partícules que presenten dos (2) o més cares de fractura segons la NLT 358/87 no serà inferior al 100%.

La naturalesa serà silícica a les capes de trànsit.

El coeficient de desgast per l'assaig de Los Angeles, el valor del coeficient de polit accelerat i l'índex de llenties , serà l'especificat a l'O.C. 5/2001, en funcio de la categoria del trànsit.

Granulat fi

El granulat a emprar a mescles bituminoses serà sorra natural, sorra provinent del matxucat o una mescla d'ambdós materials, exempts de pols, brutícia, argila i altres matèries estranyes.

Les sorres naturals estaran constituïdes per partícules estables i resistents, i no hauran d'entrar a la mescla en proporció superior, respecte al pes total dels granulats inclòs filler, del vint per cent (20%) per T3, T4 i vorals i del deu per cent (10%) per T2. Per categories de trànsit T1, T0 i T00 no es podrà utilitzar sorres naturals.

Les sorres artificials s'obtindran de materials que el seu coeficient de desgast a Los Angeles, acompleixi les condicions del granulat gruixut.

L'equivalent de sorra, segons NLT-113/72, serà superior a seixanta cinc (65) per a les sorres artificials i setanta cinc (75) per a les naturals.

Filler

El filler complirà les especificacions i percentatges establerts a l'O.C. 5/2001, i en cap cas la proporció d'aportació serà inferior al 50%.

La corba granulomètrica del filler estarà compresa dins dels límits següents:

Tamís UNE	% Passa
0.63 mm	100

0.32 mm	95-100
0.16 mm	90-100
0.080 mm	70-100

En cas d'emprar un ciment com a filler la quantitat de calç lliure no ha de ser superior al tres per cent (3%), i autoritzada expresament per la Direcció d'Obra.

Tipus i composició de la mescla

Les mescles bituminoses a emprar a les capes de trànsit, base i intermèdia, acompliran les especificacions de l'O.C. 5/2001 i l'O.C. 10/2002, amb els següents condicions complementaris:

No seran admeses les mescles AC 32 base G ni AC 32 bin S.

El gruix mínim per mescles AC 16 surf B serà de 5 cm.

El gruix mínim per mescles AC 22 bin B i AC 22 base G serà de 6 cm.

2.8. Regs d'adherència.

L'execució d'aquesta unitat d'obra es realitzarà d'acord amb les prescripcions tècniques generals sobre regs d'adherència, Article 531, que apareix a la circular nº 5/2001, amb les següents prescripcions particulars.

Lligant

El lligant a emprar serà segons l'Article 213 del PG-3 (Ordre Ministerial de 27 de desembre de 1999, una emulsió catiònica ECR-1, amb un contingut mínim de betum del cinquanta set per cent (57%), excepte que el Contractista proposi un altre tipus de lligant i aquest sigui acceptat pel Director de l'Obra. Per a microaglomerat en capa de trànsit s'utilitzarà una emulsió tipus ECR-1-m

Dotació de lligant

La dotació de lligant residual serà de cinc-cents grams per metre quadrat (500 gr/m^2). No obstant, el Director de l'Obra podrà modificar la dotació a la vista de les proves realitzades.

2.9. Granulats per a regs d'emprimació.

El granulat pels regs d'imprimació serà sorra natural, sorra procedent del matxucat o bé una barreja dels dos materials, exempt de pols, brutícia, argila o d'altres matèries estranyes. Les característiques d'aquest granulat hauran d'acomplir les especificacions de l'article 530.2 del PG-3.

2.10. Emulsions bituminoses.

Les emulsions bituminoses compliran allò establert per l'Article 213 del PG-3 i modificat per Ordre Ministerial de 27 de desembre de 1999.

Les emulsions bituminoses a utilitzar a l'obra, seran:

Emulsió asfàltica tipus ECR-1 a regs d'adherència.

Emulsió asfàltica tipus ECI a regs d'emprimació

2.11. Reg de curat.

S'aplicarà l'article 532 del PG-3 modificat por l'Ordre Circular Núm. 249/87T de 1987.

2.12. Beurades, morters i formigons.

2.12.1. Aigua per a beurades, morters i formigons.

Les característiques de l'aigua a emprar per a beurades, morters i formigons s'ajustaran a allò prescrit a la instrucció de formigó estructural, EHE-98.

La presa de mostres i assaigs corresponents al compliment de condicions es faran d'acord amb els mètodes d'assaig UNE 7130, UNE 7131, UNE 7132, UNE 7178, UNE 7234, UNE 7235 i UNE 7236.

2.12.2. Granulats per a morters i formigons.

Les característiques dels granulats per morters i formigons s'ajustaran a les especificacions de les instruccions per al projecte i execució d'obres de formigó en massa o armat EHE-98.

El Contractista sotmetrà a l'aprovació del Director d'Obra les pedreres o dipòsits que, per a l'obtenció d'àrids de morters i formigons, es proposi emprar, aportant tots els elements justificatius tocant a l'adequació de les esmentades procedències que cregués convenients o que li fossin requerits pel Director d'Obra. Aquest podrà refusar totes aquelles procedències que, al seu criteri, obligarien a un control massa freqüent dels materials que se n'extraguessin.

Els àrids destinats a la fabricació de formigons s'hauran de sotmetre a l'assaig d'identificació per raigs X, del que s'haurà de deduir que no tenen cap component expansiu. En cas contrari seran rebutjats i no es podran emprar.

Serà també obligat el presentar el certificat emès per la pedrera de procedència dels àrids, on es facin constar que acompleixen totes les exigències del PG-3 i la instrucció EHE-98, aprovada pel Reial Decret 2661/98 per a ser utilitzats en la fabricació de formigons.

2.12.3. Ciments.

El ciment a emprar per a formigons complirà allò establert al Reial Decret 776/1997 de 30 de maig pel qual s'aprova la "Instrucció per a la recepció de ciments (RC-97)."

Així mateix, compliran amb allò especificat a l'article 202 del PG-3 i amb les de l'EHE-98 i les de les Normes UNE 80.301.96, 80.303.96, 80.305.96, 80.306.96, 80.307.96, 80.310.96.

Es prohibeix la utilització de ciments de tipus no homologats o que, encara que corresponent a tipus homologats, tinguin mancança de certificat de conformitat de producte, segons les especificacions recollides en el R.D.1313/1998.

En el cas que el ciment posseeixi la marca de qualitat de producte reconeguda, se l'eximirà dels assaigs de recepció previstos en la instrucció, excepte dubte raonable i sense perjudici de les facultats que corresponen al director d'Obra.

En qualsevol cas s'ha d'exigir als fabricants de formigó els controls de recepció especificats a la RC-97 per als ciments sense marca de qualitat.

El ciment a emprar en cas de considerar-se necessari en el filler de les mescles bituminoses serà del tipus I/32,5 i complirà amb allò especificat en la Instrucció abans esmentada.

2.12.4. Additius per a beurades, morters i formigons.

Els additius a emprar en la fabricació de beurades, morters i formigons s'ajustaran a les prescripcions de les instruccions EHE-98

Els additius seran assajats abans de la seva utilització en les mateixes condicions que les formules de treball a utilitzar tal i com s'indica posteriorment.

2.12.5. Formigons.

Per a la seva utilització als diferents elements de les estructures i d'acord amb la seva resistència característica, determinada segons les normes UNE 7240 i UNE 7242, s'estableixen els següents tipus de formigons:

- Formigó tipus A.- Per a la seva utilització en neteja de fonaments. La seva resistència característica arribarà com a mínim als vint Newtons per mil·límetre quadrat (20 N/mm²).
- Formigó tipus B.- Per a la seva utilització en sabates, alçats de murs i estreps i en piles. La seva resistència característica arribarà com a mínim als vint-i-cinc Newtons per mil·límetre quadrat (25 N/mm²).
- Formigó tipus C.- Per a la seva utilització en reblert de rases. La seva resistència característica arribarà com a mínim als trenta-cinc Newtons per mil·límetre quadrat (35 N/mm²).

A més a més de l'EHE-98 I RC-97 es tindrà present el següent:

Les dosificacions s'establiran d'acord amb el contingut de l'apartat 610.5 del capítol 610 del PG-3. Per a cada tipus de formigó existiran tantes fórmules de treball com mètodes de posada en obra tingui intenció de fer servir el Contractista.

Per als formigons tipus D, E i formigons de característiques superiors es realitzaran els assaigs previs i característics del formigó amb els criteris establerts a la instrucció EHE-98. Els assaigs podran iniciar-se a la formigonera de laboratori, però per a l'aprovació definitiva de la fórmula de treball es realitzaran sèries de provetes a partir d'una formigonera idèntica a la que s'emprarà a l'obra.

A partir d'aquests resultats es comprovarà que la resistència característica resultant és superior a la del Projecte.

La Direcció d'Obra podrà imposar una mida màxima de granulat per a les diferents dosificacions. La treballabilitat del formigó resultant serà tal que amb els mitjans de col·locació proposats pel Contractista s'executi un formigó compacte i homogeni.

Els additius, plastificants, retardadors d'adormiment, superfluidificants, etc. que s'emprin hauran de ser aprovats per la Direcció d'Obra.

El contractista mantindrà als talls de treball un superfluidificant, que prèviament haurà estat assajat, per a barrejar-lo amb el formigó en cas de que s'excedís la tolerància a l'assentament del cons d'Abrams per defecte. La direcció d'obra podrà refusar el camió que vingués amb aquest defecte

d'assentament o bé podrà obligar al Contractista a emprar el superfluidificant sense cap dret a percebre cap abonament.

No s'iniciarà el formigonat sense l'aprovació per part de la direcció d'obra de la dosificació, mètode de transport i posada en obra.

Assaigs de control.- D'acord amb allò prescrit a la instrucció EHE-98 els assaigs de control de formigons es realitzaran als següents nivells:

Formigons tipus A	Nivell reduït
Formigons tipus B	Nivell normal
Formigons tipus C	Nivell intens

Si es pretén emprar formigó preparat el Contractista haurà d'aportar amb antelació suficient al Director d'Obra, i sotmetre a la seva aprovació la següent documentació:

- Planta preparadora:

Propietari o raó social (nom i cognoms, direcció postal, número de telèfon).

Composició de la planta: Aplec de granulats (nombre i capacitat de cada un); tremuges de predosificació; sistema de dosificat i exactitud d'aquest; dispositius de càrrega; mesclador (marca del fabricant i model, tipus, capacitat de pastada, temps de pastada, producció horària, comandament i control, etc.); magatzems o sitges de ciment (nombre i capacitat, origen i forma de transport a planta, marca, tipus i qualitat, etc.).

Composició del laboratori de la planta; assaigs de control que es realitzen habitualment en àrids, ciment, additius, aigua, formigó fresc i curat.

- Identificació dels granulats:

Procedència i assaigs d'identificació.

- Identificació del ciment:

Procedència i assaigs de recepció.

- Dosificacions a emprar en cada tipus de formigó:

Pesos de cada fracció de granulats, ciment, aigua i additius per metre cúbic, granulometries sense i amb ciment, consistència i resistències al trencament obtingudes.

La planta acceptada haurà de permetre el lliure accés de la Direcció d'Obra a les seves instal·lacions i a la revisió de totes les operacions de fabricació i control.

La fabricació, transport, abocament, compactació i curat s'efectuaran acomplint les prescripcions dels corresponents apartats del PG-3, així com les toleràncies de les superfícies obtingudes.

2.13. Acers.

2.13.1. Armadures passives.

S'han d'utilitzar barres d'acer corrugat del tipus B 500 S, en compliment del què s'especifica en l'EHE-98. Les formes, les dimensions i els tipus que tinguin han de ser els que indiquen els plànols.

2.14. Materials per drenatge

2.14.1. Tubs i canonades

Tubs de P.V.C.

Els tubs de PVC s'elaboraran a partir de resina de clorur de polivinil pura, obtinguda pel procés de suspensió i mescla posterior estensionada. Seran de tipus llis segons DIN-9662 i UNE 53112 i es soldaran segons les instruccions de les normes DIN-16930. Estaran timbrats amb les pressions normalitzades, d'acord amb el T.P.C. Compliran les condicions tècniques i de subministrament segons les normes DIN-8062 i no seran atacables per rosegadors.

Tubs de P.V.C. perforats per a drenatge.

- Definició

Tub de P.V.C. cara interior llisa i cara exterior perfilada en "T", qualitat ASTM D 1784, sèrie "D" i normativa DIN 16961 i 1187, UNE 53331, ISO 9971 (C.E.E.), BS 4962/82 i AS 2439/1-81, amb perforacions per a funció drenant i posada en obra amb material filtre grava 20-40 mm.

- Materials

S'utilitzarà P.V.C. rígid no-plastificat com a matèria prima en la seva fabricació.

S'entén com P.V.C. no-plastificat la resina de clorur de polivinil no-plastificat, tècnicament pur (menys de l'1% d'impureses), en una proporció del 96% exempt de plastificants. Podrà contenir altres components tals com estabilitzadors, lubricants i modificadors de les propietats finals.

Les característiques físiques del material que constitueix la paret dels tubs en el moment de recepció a l'obra seran els de la taula següent:

- CARACTERÍSTIQUES FÍSIQUES

Característiques del material	Valors	Mètode d'assaig	Observacions
Densitat	De 1,35 a 1,46 kg/dm3	UNE 53020/1973	
Coeficient de dilatació lineal	De 60 a 80 milionèsimes per ºC	UNE 53126/1979	
Temperatura de reblaniment	79º	UNE 53118/1978	Càrrega d'assaig 1 kg
Resistència a tracció simple	500 kg/cm2	UNE 53112/1981	El valor menor de les 5 provetes
Allargament al trencament	80 %	UNE 53112/1981	El valor menor de les 5 provetes

Absorció de aigua	1 mg/cm2	UNE 53112/1981	
Opacitat	0,2 %	UNE 53039/1955	

- Fabricació dels tubs de P.V.C.

El tub es fabricarà a partir d'una banda nervada del material esmentat en el punt anterior d'aquest plec de condicions, els cantells de la banda estan conformats per a ser engrapats. Aquesta banda està perforada a l'objecte de permetre el pas de l'aigua a l'interior del tub. La banda s'enrotlla de forma helicoïdal, formant el tub del diàmetre que es desitgi, mitjançant una màquina especial que, a més de fixar el diàmetre, efectua l'encast dels cantells de la banda i aplica sobre aquests un polimeritzador que actua com a soldadura química. Aquest polimeritzador serà a base de resines viníliques dissoltes en acetones (dimetil-fornamida i tetrahidrofurà).

En la seva configuració final la canonada és nervada exteriorment i la paret interior és llisa, assegurant-se un alt moment d'inèrcia.

- Juntes

La unió dels tubs es realitzarà mitjançant un fitting de P.V.C. de les mateixes característiques que les exposades anteriorment.

Aquesta unió s'efectuarà per simple endollament o connexió procurant únicament, que el fitting que ve col·locat en el tub, estigui sempre en el costat a on estarà la sortida de l'aigua.

- Instal·lació en rasa

a) Amb trànsit de vehicles

- Quan la rasa hagi de suportar el trànsit de vehicles tindrà una profunditat mínima segons la taula adjunta, la "H" serà des de la clau fins la làmina abans de capes asfàltiques.
- El tub i el material de rebliment (grava 20-40) aniran envoltats-embolicats en geotextil adequat.
- El terreny serà ferm i comprovada la seva estabilitat per a evitar la deformació i ondulació de la calçada.

b) Sense trànsit de vehicles

- Quan el tub perforat estigui col·locat en les mitjanes o zones sense trànsit, l'embolcall del material filtre, serà de mides similars a les del quadre adjunt, col·locant o no el geotèxtil segons terrenys i criteris del projectista.

c) Rebliment

El rebliment es realitzarà amb grava de granulometria 15-30 o 20-40, neta de fins, amb gruixos sobre generatriu superior i distàncies en costats, en funció del diàmetre del tub (vegeu quadre de dimensionament)

<u>Tubs de formigó</u>

Els tubs de formigó es fabricaran per vibració o centrifugació de formigó amb ciment II/35 ó II/45, amb una dosificació mínima de 250 kg/m3.

La grandària màxima dels àrids no excedirà de quatre dècimes (0,4) del gruix mínim de la secció principal del tub.

El formigó dels emmacats, aletes i formigó envoltant del tub serà del tipus HM-20

Els tubs es subministraran amb les dimensions prescrites. La paret interior no es desviarà de la recta en més d'un zero coma cinc per cent (0,5%) de la longitud útil.

Els tubs no contindran cap defecte que pugui reduir la seva resistència, la seva impermeabilitat o la seva durabilitat, com petits porus, a la superfície dels tubs i als seus extrems, així com esquerdes fines superficials en forma de teranyines irregulars.

Els tubs es consideraran impermeables si als 15 minuts d'aplicar una pressió de 0,5 atmosferes, l'absorció de l'aigua de la paret del tub no passa del valor indicat a la taula, encara que apareguessin a la superfície d'aquest taques d'humitat o gotes aïllades. Regirà el valor mig d'un assaig, el qual pot ultrapassar-se per algun altre tub fins a un 30%. Al sotmetre a prova de trencament cada un dels tubs, es mantindran els valors mínims de càrrega de compressió en Kg/m. de longitud útil, indicats a la taula.

Els assaigs es realitzaran segons es descriuen a la Norma DIN 4032 per característiques, dimensions, impermeabilitat i càrrega de trencament. A la taula següent queden reflectits els límits mínims i tolerància per a diferents diàmetres.

Ø mm	Tolerància de longitud	Gruix mínim (mm)	Tolerància diàm. (mm)	Absor. cm³/m	Carre. rot. kg/m
					2.400
100	± 1%	22	± 2	100	2.500
125	± 1%	22	± 2	105	2.600
150	± 1%	22	± 2	110	2.700
200	± 1%	23	± 3	120	3.000
300	± 1%	30	± 4	160	3.200
400	± 1%	36	± 4	210	3.500
500	± 1%	40	± 5	270	3.800
600	± 1%	58	± 6	300	4.300
800	± 1%	74	± 7	360	4.900
1000	± 1%	90	± 8	440	5.600
1200	± 1%	102	± 10	540	6.000
1500	± 1%	120	± 12	600	

Per a determinar la qualitat s'assajaran tres tubs d'un metre (1,00 m) de longitud. Cas de que un dels tubs no correspongui a les característiques exigides, es realitzarà una nova prova sobre el doble nombre de tubs, havent-se de refusar tot el lot si novament no respongués algun tub.

Tubs de Polietilè

DEFINICIÓ I CARACTERÍSTIQUES DELS ELEMENTS

Tub de polietilè de densitat alta apte per a unions soldades per a l'execució d'obres d'evacuació d'aigües residuals en canalitzacions subterrànies.

CARACTERÍSTIQUES GENERALS:

El tub ha de tenir la superfície llisa, sense ondulacions. No ha de tenir bombolles, esquerdes ni d'altres defectes.

Els extrems han d'acabar amb un tall perpendicular a l'eix i sense rebaves.

Els tubs han de poder unir-se entre sí mitjançant el sistema de soldadura descrit a la UNE 53394.

Les unions han de tenir la resistència definida en la UNE 53365.

Cada tub ha de portar marcades com a mínim cada 3 m, de forma indeleble i ben visible les dades següents:

- Designació comercial
- Referència del material (PE 50A)
- Diàmetre nominal en mm
- Gruix nominal en mm
- Pressió nominal en MPa
- Any de fabricació
- UNE 53365

Material constitutiu:

- Polietilè d'alta densitat tal i com es defineix en la norma UNE-EN ISO 1872-1.
- Negre de carboni amb les característiques següents:
  - Densitat: 1500- 2000 kg/m3
  - Mida mitjana de la partícula: 0,010- 0,025 micres

Les característiques físiques i químiques dels tubs han de complir l'especificat en l'apartat 5.2.3 de la UNE 53365.

Ha de superar els assaigs d'estanquitat, resistència a la pressió interna i de rigidesa circumferencial, descrits a la UNE 53365.

Diàmetre i gruix de la paret:

Diàmetre Nominal (mm)	Gruix de la paret (mm) Serie 12.5 PN 0,4 MPa	Gruix de la paret (mm) Serie 8 PN 0,6 MPa	Tolerància màxima (mm) DN
110	4,2	6,6	+ 1,0
125	4,8	7,4	+ 1,2
140	5,4	8,3	+ 1,3
160	6,2	9,5	+ 1,5
180	6,9	10,7	+ 1,7
200	7,7	11,9	+ 1,8
225	8,6	13,4	+ 2,1
250	9,6	14,8	+ 2,3
280	10,7	16,6	+ 2,6
315	12,1	18,7	+ 2,9
355	13,6	21,1	+ 3,2
400	15,3	23,7	+ 3,6
450	17,2	26,7	+ 4,1
500	19,1	29,6	+ 4,5
560	21,4	33,2	+ 5,0
630	24,1	37,4	+ 5,0
710	27,2	42,0	+ 5,0
800	30,6	47,4	+ 5,0

Toleràncies:

- Diàmetre exterior mig (arrodonit al 0,1 mm superior): + 0,009 DN mm, <= + 5,0
- Ovalació (arrodonit al 0,1 mm superior) (DN = diàmetre nominal en mm):
  - Tubs rectes: <= 0,02 DN mm
  - Tubs subministrat en rotlle: <= 0,06 DN mm
- Gruix de la paret (arrodonit al 0,1 mm superior) (e = gruix nominal en mm):
  - Tubs gruix nominal <= 24 mm: 0,1e + 0,2 mm

- Tubs gruix nominal > 24 mm: 0,15 e + 0,2 mm

- Llargària (23 ± 2ºC): + 10 mm

No s'admeten toleràncies negatives en cap de les dimensions del tub.

La verificació de les mesures s'ha de fer d'acord amb la norma UNE 53365.

2.- CONDICIONS DE SUBMINISTRAMENT I EMMAGATZEMATGE

Subministrament: Protegit per tal que arribi a l'obra amb les condicions exigides.

Emmagatzematge: En llocs protegits d'impactes, dels raigs solars i ben ventilats. S'han d'apilar horitzontalment i paral·lelament sobre superfícies planes.

3.- UNITAT I CRITERIS D'AMIDAMENT

Unitat d'amidament: la indicada a la descripció de l'element

Criteri d'amidament: quantitat necessària subministrada a l'obra

4.- NORMATIVA DE COMPLIMENT OBLIGATORI

* UNE 53365:1990 Plásticos. Tubos de polietileno de alta densidad para uniones soldadas, usados para canalizaciones subterráneas, enterradas o no, empleadas para la evacuación y desagües. Características y métodos de ensayo.

2.14.2. Drens subterranis i material filtrant.

Drens subterranis

Els materials acompliran allò que sobre el particular s'indica al PG-3, especialment les capacitats d'absorció del tub de dren, tant si es tracta de tubs de formigó com si es tracta de tubs drenants de P.V.C. o polietilè.

Material granular en capes filtrants

Els materials filtrants per a rebliments localitzats en rases, extradosos d'obres de fàbrica o qualsevol altre zona on es prescrigui la seva utilització, seran granulats procedents de matxucat i trituració de pedra de pedrera o grava natural o granulats artificials exempts d'argila, marga o altres matèries estranyes.

La granulometria, plasticitat i qualitat hauran d'acomplir les especificacions de l'article 421.2 del PG-3.

2.14.3. Materials per pous, pericons, embornals o interceptors

DEFINICIÓ I CARACTERÍSTIQUES DELS ELEMENTS

Dispositius de cobriment i tancament per a pous, pericons, embornals o interceptors i materials complementaris per a pous de registre.

S'han considerat els elements següents:

- Bastiment i reixa practicable o fixa per a embornals

- Bastiment de perfil d'acer, amb o sense traves

- Reixa practicable o fixa

S' han considerat els materials següents per a tapes i reixes

- Fosa gris

- Fosa dúctil

- Acer

BASTIMENT I TAPA O BASTIMENT I REIXA:

La peça ha de tenir la forma i els gruixos adequats per a suportar les càrregues del trànsit.

Els dispositius de cobriment i tancament utilitzats en zones de circulació de vianants i/o de vehicles, s'han de classificar segons la norma UNE-EN 124, en alguna de les classes següents:

- Classe A 15: Zones susceptibles de ser utilitzades només per vianants i ciclistes.

- Classe B 125: Voreres, zones de vianants i superfícies semblants, àrees d'estacionament i aparcaments de varis pisos per a cotxes.

- Classe C 250: Vorals i cunetes de carrers, que mesurada a partir de la vorada de la vorera s'estén en un màxim de 0,5 m sobre la calçada i 0,2 m sobre la vorera

- Classe D 400: Calçades de carreteres (inclòs carrers de vianants), vorals estabilitzats i zones d'aparcament per a tot tipus de vehicles.

- Classe E 600: Zones per les que circulen vehicles de gran tonelatje (paviments d'aeroports, molls, etc.).

- Classe F 900: Zones sotmeses a càrregues particularment elevades (paviments d'aeroports)

Tots els elements que formen el dispositiu han d' estar protegits contra la corrosió.

El dispositiu ha d' estar lliure de defectes que puguin perjudicar el seu bon estat per tal de ser utilitzat.

Les tapes o reixes metàl·liques, han de tenir la superfície superior antilliscant.

Quan estiguin combinat un metall amb el formigó, o qualsevol altre material, ambdós han de tenir una adherència satisfactòria.

Els dispositius han de ser compatibles amb els seus assentaments. El conjunt no ha de produir soroll al trepitjar-lo.

Les tapes o reixes han d' estar assegurades en la seva posició contra el desplaçament degut al trànsit amb una fondària d'encastament suficient o amb un dispositiu de tancament.

La tapa o reixa ha de quedar assegurada dins del bastiment per algun dels següents procediments:

- Amb un dispositiu de tanca

- Amb suficient massa superficial

- Amb una característica específica en el disseny

El disseny d'aquests procediments ha de permetre que la tapa o reixa es pugui obrir amb una eina d'us normal.

El disseny del conjunt ha de garantir la posició correcta de la tapa o reixa en relació amb el bastiment.

S' han de preveure dispositius que permetin garantir un desbloquejament de la tapa o reixa i la seva apertura.

La tapa o reixa ha de recolzar-se en el bastiment en tot el seu perímetre. La pressió del recolzament corresponent a la càrrega d'assaig no ha de superar els 7,5 N/mm2. El recolzament ha de contribuir a l'esta bilitat de la reixa o tapa en condicions d'us.

L' alçària del bastiment dels dispositius de tancament de les classes D 400, E 600 i F 900, ha de ser com a mínim de 100 mm.

La superfície superior de les reixes, tapes i bastiment ha de ser plana, només les reixes de la classe D 400 poden tenir una superfície còncava.

La franquícia total entre els diferents elements dels dispositius de cobriment i tancament, han de complir les especificacions següents:

- Un o dos elements:
  - Pas lliure <= 400 mm: =< 7 mm
  - Pas lliure > 400 mm: =< 9 mm
- Tres o més elements:
  - Franquícia del conjunt: <= 15 mm
  - Franquícia de cada element individual: <= 5 mm

Fondària d'encastament (classes D 400 a F 900): >= 50 mm

Toleràncies:

- Planor: ± 1% del pas lliure; <= 6 mm
- Dimensions: ± 1 mm
- Guerxament: ± 2 mm

Si el dispositiu de tancament te forats de ventilació, aquests han de complir les condicions següents:

Superfície de ventilació:

- Pas lliure <= 600 mm: >= 5% de la superfície d'un cercle, amb un diàmetre igual a la pas lliure
- Pas lliure > 600 mm: >= 140 cm2

Dimensions dels forats de ventilació:

- Ranures:

  - Llargària: <= 170 mm
  - Amplària:
    - Classes A 15 a B 125: 18-25 mm
    - Classes C 250 a F 900: 18-32 mm
- Forats:
  - Diàmetre:
    - Classes A 15 a B 125: 18-38 mm
    - Classes C 250 a F 900: 30-38 mm

BASTIMENT AMB REIXA O TAPA PRACTICABLE:

El conjunt ha d'obrir i tancar correctament.

Un cop tancada, la tapa o reixa ha de quedar enrasada amb el bastiment.

L'a ngle respecte a la horitzontal, de la reixa oberta, ha de ser com a mínim de 100º.

REIXA:

Les dimensions dels intervals entre brèndoles han d' estar determinades en funció de la capacitat de desguàs de la reixa i han d'estar uniformement repartits en l'obertura lliure.

La superfície d'absorció no ha de ser menor que el 30% de l'obertura lliure.

L'amplària i llargària màxims dels espais entre brèndoles, ha de complir l'especificat en l'apartat 7.9.1 i 7.9.2 de la UNE-EN 124.

BASTIMENT:

Ha de ser pla i ben escairat.

Els perfils que el formen han de ser rectes quan el bastiment és rectangular.

Ha de portar potes d'ancoratge distribuïdes uniformement i, com a mínim, una a cada angle si el bastiment és rectangular i tres si és circular.

Separació entre potes d'ancoratge: <= 60 cm

Llargària dels elements de fixació: >= 30 mm

Toleràncies:

- Alçària del bastiment: ± 1,5 mm
- Amplària (sempre que l'encaix de la reixa sigui el correcte): <= 0,25% llargària
- Rectitud dels perfils: Fletxa: <= 0,25% llargària
- Dimensions exteriors del bastiment: ± 2 mm

BASTIMENT D'ACER GALVANITZAT AMB TRAVES:

Ha d'anar reforçat amb traves soldades de tub de secció quadrada o de passamà del mateix material.

Separació entre traves: <= 100 cm

Dimensions del tub de travada: 20 x 20 mm

Alçària del passamà de travada: 60 mm

REIXA FIXA:

Ha de portar potes d'ancoratge distribuïdes uniformement i, com a mínim, una a cada angle si el bastiment és rectangular i tres si és circular.

Separació entre potes d'ancoratge: <= 60 cm

Llargària dels elements de fixació: >= 30 mm

ELEMENTS AMB RECOBRIMENT DE PINTURA BITUMINOSA:

El recobriment de pintura bituminosa, ha de formar una capa contí nua que ha de cobrir a l'element completament.

Ha de tenir un color, una lluentor i una textura uniformes.

La pintura ha d'estar ben adherida al suport, no ha de tenir butllofes, escrostonament, ni altres defectes superficials.

DISPOSITIUS DE TANCAMENT D'ACER:

Gruix: >= 2,75 mm

Gruix i massa del galvanitzat:

- Gruix de l'acer >= 2,75 a < 5 mm: >= 50 micres i 350 g/m2

- Gruix de l'acer >= 5 mm: >= 65 micres i 450 g/m2

ELEMENTS DE FOSA:

La fosa ha de ser gris, de grafit laminar (fosa gris normal, conforme a la norma UNE-EN 1561) o de grafit esferoïdal (fosa nodular o dúctil, conforme a la norma UNE-EN 1563).

Les peces han de ser netes, lliures de sorra solta, d'òxid o de qualsevol altre tipus de residu.

No ha de tenir defectes superficials (esquerdes, rebaves, bufaments, inclusions de sorra, gotes fredes, etc.).

BASTIMENT I TAPA O REIXA DE FOSA GRISA:

La fosa ha de ser grisa, amb grafit en vetes fines repartides uniformement i sense zones de fosa blanca.

Les dimensions de la cara inferior han de ser més petites que les corresponents a la cara superior.

Quan la peça hagi de portar potes d'ancoratge, aquestes han de ser de la mateixa colada.

Resistència a tracció de la fosa, proveta cilíndrica (UNE 36-111): >= 180 N/mm2

Duresa Brinell (UNE_EN_ISO 6506/1): >= 155 HB

Contingut de ferrita, a 100 augments: <= 10%

Contingut de fòsfor: <= 0,15%

Contingut de sofre: <= 0,14%

ELEMENTS D'ACER GALVANITZAT:

Ha de ser de perfils conformats d'acer S235JR, soldats.

El conjunt ha d'estar lligat sòlidament amb soldadura.

El recobriment de zinc ha d'estar ben adherit. Ha de ser llis, sense discontinuïtats, exfoliacions ni taques.

Límit elàstic de l'acer: >= 240 N/mm2

Resistència a tracció de l'acer: >= 340 N/mm2

Massa de recobriment del galvanitzat: >= 360 g/m2

Puresa del zinc de recobriment: >= 98,5%

2.- CONDICIONS DE SUBMINISTRAMENT I EMMAGATZEMATGE

BASTIMENT:

Subministrament: Amb les proteccions necessàries perquè arribi a l'obra amb les condicions exigides i amb l'escairat previst.

Emmagatzematge: En posició horitzontal sobre superfícies planes i rígides per tal d'evitar deformacions o danys que alterin les seves característiques.

BASTIMENT I TAPA O REIXA:

Subministrament: Embalats en caixes. Cada caixa ha de portar escrit el nombre de peces que conté i les seves dimensions.

Emmagatzematge: En posició horitzontal sobre superfícies planes i rígides per tal d'evitar deformacions o danys que alterin les seves característiques.

3.- UNITAT I CRITERIS D'AMIDAMENT

Unitat d'amidament: la indicada a la descripció de l'element

Criteri d'amidament: quantitat necessària subministrada a l'obra

4.- NORMATIVA DE COMPLIMENT OBLIGATORI

BASTIMENT I TAPA O BASTIMENT I REIXA:

UNE-EN 124:1995 Dispositivos de cubrimiento y de cierre para zonas de circulación utilizadas por peatones y vehículos. Principios de construcción, ensayos tipo, marcado, control de calidad.

ELEMENTS DE FOSA GRIS:

* UNE 36111:1973 Fundición gris. Tipos, características y condiciones de suministro de piezas moldeadas.

5.- CONDICIONS DE CONTROL DE RECEPCIÓ

CONDICIONS DE MARCATGE I CONTROL DE LA DOCUMENTACIÓ:

La tapa o reixa i el bastiment han de tenir marcades de forma indeleble les indicacions següents:

- El codi de la norma UNE EN 124
- La classe segons la norma UNE EN 124
- El nom o sigles de fabricant i el lloc de fabricació
- Referència, marca o certificació si en tè

OPERACIONS DE CONTROL EN BASTIMENTS, TAPES I REIXES DE FOSA:

Les tasques de control a realitzar són les següents:

- Recepció del certificat de qualitat del fabricant, d' acord a les condicions del plec.

CRITERIS DE PRESA DE MOSTRES:

Les operacions de control s'han de realitzar segons les indicacions de la DF.

INTERPRETACIÓ DE RESULTATS I ACTUACIONS EN CAS D'INCOMPLIMENT:

No s'acceptarà l'ús de materials que no arribin acompanyats del corresponent certificat de qualitat del fabricant.

En cas de disconformitat d'un control geomètric o de pes, es rebutjarà la peç a assajada i s'incrementarà el control, en primer lloc, fins al 20% de les peces, i en cas de seguir observant deficiències, fins al 100% del subministrament.

2.15. Materials per a pericons de canalitzacions

Pericons prefabricats de formigó

1.- DEFINICIÓ I CARACTERÍSTIQUES DELS ELEMENTS

Pericons prefabricats de formigó armat vibrat, no pretesat per a registre de canalitzacions de servei.

S'han considerat els elements següents:

- Pericons tipus DF per a instal·lacions de telefonia
- Pericons tipus HF per a instal·lacions de telefonia
- Pericons tipus MF per a instal·lacions de telefonia

CONDICIONS GENERALS:

El pericó ha d'incorporar la tapa i el bastiment.

La forma i dimensions dels pericons han de ser els definits per la companyia subministradora.

Ha de portar dos ancoratges situats en dues superfícies oposades, per tal de facilitar la manipulació de l'element, aquests ancoratges han de resistir els esforços deguts al pes i manipulació del pericó.

Han de incorporar dos suports per a la fixació de politges per l'estesa de cables, situats en les parets transversals. Han d'estar centrats i a sota de les obertures d'entrada de conductes.

Han d'incorporar els suports necessaris per a la instal·lació i fixació dels conductes en el interior del pericó.

Ha de portar un bastiment metàl·lic com a remat de la part superior.

Les tapes o reixes han d' estar assegurades en la seva posició contra el desplaçament degut al trànsit amb una fondària d'encastament suficient o amb un dispositiu de tancament.

La tapa o reixa ha de quedar assegurada dins del bastiment per algun dels següents procediments:

- Amb un dispositiu de tanca
- Amb suficient massa superficial
- Amb una característica específica en el disseny

El disseny d'aquests procediments ha de permetre que la tapa o reixa es pugui obrir amb una eina d'us normal.

Les tapes o reixes metàl·liques, han de tenir la superfície superior antilliscant.

El disseny del conjunt ha de garantir la posició correcta de la tapa o reixa en relació amb el bastiment.

S' han de preveure dispositius que permetin garantir un desbloquejament de la tapa o reixa i la seva apertura.

En els dispositius de tancament de les classes A 15 a D 400 de formigó armat, les arestes i superfí cies de contacte entre el bastiment i la tapa, han d'estar protegides amb una xapa de fosa o d'acer galvanitzat en calent.

Gruix mínim de fosa o d'acer:

- A 15: >= 2 mm
- B 125: >= 3 mm
- C 250: >= 5 mm
- D 400: >= 6 mm
- E 600 i F 900: A determinar en funció de cada disseny

Resistència característica a la compressió del formigó després de 28 dies:

- Classe B 15 a F 900: >= 40 N/mm2
- Classe A 15: >= 25 N/mm2

Gruix del recobriment de formigó de l'armadura d'acer: >= 20 mm

PERICONS TIPUS DF:

En el centre de la solera hi ha d'haver una bonera de 20x20 de costat i 10 cm de fondària. En la vora superior de la bonera hi ha d' haver un bastiment format per angulars de 40x4 cm, ancorat per gafes o patilles en el formigó de la solera. Sobre el bastiment s'hi ha de recolzar la reixeta de la bonera.

La solera ha de tenir un pendent de l'1% cap a la bonera.

Les utilitats d'aquest pericó poden ser:

- Donar pas (amb empalmament en el seu cas) a cables que segueixin en la mateixa direcció o que canviïn de direcció en el pericó. En aquest últim cas el nombre de parells de cables no ha de ser superior a 400 per calibres 0,405, 300 per calibre 0,51, 150 per calibre 0,64 i 100 per calibre 0,9, si l'empalmament es múltiple, tampoc ha de superar aquests límits la suma dels parells dels cables en el costat ramificat de l'empalmament.
- Donar accés a un pedestal d'armaris d'interconnexió
- Donar pas, amb canvi de direcció, en el seu cas, a escomeses o grups d'escomeses

El nombre d'empalmaments del pericó es de quatre.

PERICONS TIPUS HF:

2.- CONDICIONS DE SUBMINISTRAMENT I EMMAGATZEMATGE

3.- UNITAT I CRITERIS D'AMIDAMENT

Unitat d'amidament: la indicada a la descripció de l'element

Criteri d'amidament: quantitat necessària subministrada a l'obra

4.- NORMATIVA DE COMPLIMENT OBLIGATORI

UNE-EN 124:1995 Dispositivos de cubrimiento y de cierre para zonas de circulación utilizadas por peatones y vehículos. Principios de construcción, ensayos tipo, marcado, control de calidad.

Materials auxiliars per a pericons de canalitzacions

1.- DEFINICIÓ I CARACTERÍSTIQUES DELS ELEMENTS

Dispositius de cobriment i tancament per a pous, pericons, embornals o interceptors i materials complementaris per a pous de registre.

S'han considerat els elements següents:

- Bastiment i tapa per a pous i pericons de registre de canalitzacions

S' han considerat els materials següents per a tapes i reixes

- Fosa gris
- Fosa dúctil
- Acer

BASTIMENT I TAPA O BASTIMENT I REIXA:

La peça ha de tenir la forma i els gruixos adequats per a suportar les càrregues del trànsit.

Els dispositius de cobriment i tancament utilitzats en zones de circulació de vianants i/o de vehicles, s'han de classificar segons la norma UNE-EN 124, en alguna de les classes següents:

- Classe A 15: Zones susceptibles de ser utilitzades només per vianants i ciclistes.
- Classe B 125: Voreres, zones de vianants i superfícies semblants, àrees d'estacionament i aparcaments de varis pisos per a cotxes.

- Classe C 250: Vorals i cunetes de carrers, que mesurada a partir de la vorada de la vorera s'estén en un màxim de 0,5 m sobre la calçada i 0,2 m sobre la vorera
- Classe D 400: Calçades de carreteres (inclòs carrers de vianants), vorals estabilitzats i zones d'aparcament per a tot tipus de vehicles.
- Classe E 600: Zones per les que circulen vehicles de gran tonelatje (paviments d'aeroports, molls, etc.).
- Classe F 900: Zones sotmeses a càrregues particularment elevades (paviments d'aeroports)

Tots els elements que formen el dispositiu han d' estar protegits contra la corrosió.

El dispositiu ha d' estar lliure de defectes que puguin perjudicar el seu bon estat per tal de ser utilitzat.

Les tapes o reixes metàl·liques, han de tenir la superfície superior antilliscant.

Quan estiguin combinat un metall amb el formigó, o qualsevol altre material, ambdós han de tenir una adherència satisfactòria.

Els dispositius han de ser compatibles amb els seus assentaments. El conjunt no ha de produir soroll al trepitjar-lo.

Les tapes o reixes han d' estar assegurades en la seva posició contra el desplaçament degut al trànsit amb una fondària d'encastament suficient o amb un dispositiu de tancament.

La tapa o reixa ha de quedar assegurada dins del bastiment per algun dels següents procediments:

- Amb un dispositiu de tanca
- Amb suficient massa superficial
- Amb una característica específica en el disseny

El disseny d'aquests procediments ha de permetre que la tapa o reixa es pugui obrir amb una eina d'us normal.

El disseny del conjunt ha de garantir la posició correcta de la tapa o reixa en relació amb el bastiment.

S' han de preveure dispositius que permetin garantir un desbloquejament de la tapa o reixa i la seva apertura.

La tapa o reixa ha de recolzar-se en el bastiment en tot el seu perímetre. La pressió del recolzament corresponent a la càrrega d'assaig no ha de superar els 7,5 N/mm2. El recolzament ha de contribuir a l'esta bilitat de la reixa o tapa en condicions d'us.

L' alçària del bastiment dels dispositius de tancament de les classes D 400, E 600 i F 900, ha de ser com a mínim de 100 mm.

La superfície superior de les reixes, tapes i bastiment ha de ser plana, només les reixes de la classe D 400 poden tenir una superfície còncava.

El pas lliure dels dispositius de tancament utilitzats com a pas d'home, s'han d'ajustar a les normes de seguretat en funció del lloc a on s'instal·lin. En general han de tenir un diàmetre mínim de 600 mm.

La franquícia total entre els diferents elements dels dispositius de cobriment i tancament, han de complir les especificacions següents:

- Un o dos elements:
  - Pas lliure <= 400 mm: =< 7 mm
  - Pas lliure > 400 mm: =< 9 mm
- Tres o més elements:
  - Franquícia del conjunt: <= 15 mm
  - Franquícia de cada element individual: <= 5 mm

Fondària d'encastament (classes D 400 a F 900): >= 50 mm

Toleràncies:

- Planor: ± 1% del pas lliure; <= 6 mm
- Dimensions: ± 1 mm
- Guerxament: ± 2 mm

Si el dispositiu de tancament te forats de ventilació, aquests han de complir les condicions següents:

Superfície de ventilació:

- Pas lliure <= 600 mm: >= 5% de la superfície d'un cercle, amb un diàmetre igual a la pas lliure
- Pas lliure > 600 mm: >= 140 cm2

Dimensions dels forats de ventilació:

- Ranures:
  - Llargària: <= 170 mm
  - Amplària:
    - Classes A 15 a B 125: 18-25 mm
    - Classes C 250 a F 900: 18-32 mm
- Forats:
  - Diàmetre:
    - Classes A 15 a B 125: 18-38 mm
    - Classes C 250 a F 900: 30-38 mm

BASTIMENT AMB REIXA O TAPA PRACTICABLE:

El conjunt ha d'obrir i tancar correctament.

Un cop tancada, la tapa o reixa ha de quedar enrasada amb el bastiment.

L'angle respecte a la horitzontal, de la reixa oberta, ha de ser com a mínim de 100º.

ELEMENTS AMB RECOBRIMENT DE PINTURA BITUMINOSA:

El recobriment de pintura bituminosa, ha de formar una capa contí nua que ha de cobrir a l'element completament.

Ha de tenir un color, una lluentor i una textura uniformes.

La pintura ha d'estar ben adherida al suport, no ha de tenir butllofes, escrostonament, ni altres defectes superficials.

DISPOSITIUS DE FORMIGÓ ARMAT:

En els dispositius de tancament de les classes A 15 a D 400 de formigó armat, les arestes i superfí cies de contacte entre el bastiment i la tapa, han d'estar protegides amb una xapa de fosa o d'acer galvanitzat en calent.

Gruix mínim de fosa o d'acer:

- A 15: >= 2 mm
- B 125: >= 3 mm
- C 250: >= 5 mm
- D 400: >= 6 mm
- E 600 i F 900: A determinar en funció de cada disseny

Resistència característica a la compressió del formigó després de 28 dies:

- Classe B 15 a F 900: >= 40 N/mm2
- Classe A 15: >= 25 N/mm2

Gruix del recobriment de formigó de l'armadura d'acer: >= 20 mm

ELEMENTS DE FOSA:

La fosa ha de ser gris, de grafit laminar (fosa gris normal, conforme a la norma UNE-EN 1561) o de grafit esferoïdal (fosa nodular o dúctil, conforme a la norma UNE-EN 1563).

Les peces han de ser netes, lliures de sorra solta, d'òxid o de qualsevol altre tipus de residu.

No ha de tenir defectes superficials (esquerdes, rebaves, bufaments, inclusions de sorra, gotes fredes, etc.).

BASTIMENT I TAPA O REIXA DE FOSA GRISA:

La fosa ha de ser grisa, amb grafit en vetes fines repartides uniformement i sense zones de fosa blanca.

Les dimensions de la cara inferior han de ser més petites que les corresponents a la cara superior.

Quan la peça hagi de portar potes d'ancoratge, aquestes han de ser de la mateixa colada.

Resistència a tracció de la fosa, proveta cilíndrica (UNE 36-111): >= 180 N/mm2

Duresa Brinell (UNE_EN_ISO 6506/1): >= 155 HB

Contingut de ferrita, a 100 augments: <= 10%

Contingut de fòsfor: <= 0,15%

Contingut de sofre: <= 0,14%

2.- CONDICIONS DE SUBMINISTRAMENT I EMMAGATZEMATGE

BASTIMENT I TAPA O REIXA:

Subministrament: Embalats en caixes. Cada caixa ha de portar escrit el nombre de peces que conté i les seves dimensions.

Emmagatzematge: En posició horitzontal sobre superfícies planes i rígides per tal d'evitar deformacions o danys que alterin les seves característiques.

3.- UNITAT I CRITERIS D'AMIDAMENT

Unitat d'amidament: la indicada a la descripció de l'element

Criteri d'amidament: quantitat necessària subministrada a l'obra

4.- NORMATIVA DE COMPLIMENT OBLIGATORI

BASTIMENT I TAPA O BASTIMENT I REIXA:

UNE-EN 124:1995 Dispositivos de cubrimiento y de cierre para zonas de circulación utilizadas por peatones y vehículos. Principios de construcción, ensayos tipo, marcado, control de calidad.

ELEMENTS DE FOSA GRIS:

* UNE 36111:1973 Fundición gris. Tipos, características y condiciones de suministro de piezas moldeadas.

5.- CONDICIONS DE CONTROL DE RECEPCIÓ

CONDICIONS DE MARCATGE I CONTROL DE LA DOCUMENTACIÓ:

La tapa o reixa i el bastiment han de tenir marcades de forma indeleble les indicacions següents:

- El codi de la norma UNE EN 124
- La classe segons la norma UNE EN 124
- El nom o sigles de fabricant i el lloc de fabricació
- Referència, marca o certificació si en tè

OPERACIONS DE CONTROL EN BASTIMENTS, TAPES I REIXES DE FOSA:

Les tasques de control a realitzar són les següents:

- Recepció del certificat de qualitat del fabricant, d' acord a les condicions del plec.

CRITERIS DE PRESA DE MOSTRES:

Les operacions de control s'han de realitzar segons les indicacions de la DF.

INTERPRETACIÓ DE RESULTATS I ACTUACIONS EN CAS D'INCOMPLIMENT:

No s'acceptarà l'ús de materials que no arribin acompanyats del corresponent certificat de qualitat del fabricant.

En cas de disconformitat d'un control geomètric o de pes, es rebutjarà la peça assajada i s'incrementarà el control, en primer lloc, fins al 20% de les peces, i en cas de seguir observant deficiències, fins al 100% del subministrament.

2.16. Geotèxtils

1.- DEFINICIÓ I CARACTERÍSTIQUES DELS ELEMENTS

Làmina formada per feltres de teixits sintètics.

S'han considerat els materials següents:

- Feltre de polipropilè format per filaments sintètics no teixits lligats mecànicament
- Feltre de polièster termoestable fet amb fibres de polièster sense teixir, consolidat mecànicament mitjançant punxonament
- Feltre amb un 70% de fibres de polipropilè i un 30% de fibres de polietilè, sense teixir, termosoldat
- Feltre teixit de fibres de polipropilè
- Fibra de vidre amb insercions de fils de reforç longitudinals

CARACTERÍSTIQUES GENERALS:

La funció principal del geotèxtil pot ser:

- F: Filtració
- S: Separació
- R: Reforç
- D: Drenatge
- P: Protecció

Un geotèxtil pot ser apte per varies funcions.

La funció de separació no es pot especificar sola, ha d'anar amb la de filtració o reforç.

La làmina estesa ha de tenir un aspecte uniforme i sense defectes. Les vores han de ser rectes.

Ha de ser resistent a la perforació i als esforços de tracció en el seu pla.

Ha de ser permeable a l'aigua i al vapor.

Ha de resistir l'acció dels agents climàtics i de les substàncies actives naturals del sòl.

Els geotèxtils que no s'hagin sotmès a l'assaig de resistència a la intempèrie s'han de cobrir abans de 24 h des de la seva col·locació.

Les característiques exigides per als geotèxtils estan en funció de l'ús i venen regulats per la norma corresponent. La relació ús-norma-funcions és la següent:

- UNE-EN 13249: Carreteres i altres zones de trànsit, excepte vies ferroviàries i capes de rodadura asfàltica): F, R, F+S, F+R+S
- UNE-EN 13250: Construccions ferroviàries: F, R, F+S, F+R+S
- UNE-EN 13251: Moviments de terres, fonaments i estructures de contenció: F, R, F+S, R+S, F+R, F+R+S
- UNE-EN 13252: Sistemes de drenatge: F, D, F+S, F+D, F+S+D
- UNE-EN 13253: Obres per al control de l'erosió: protecció costera i revestiment de talussos: F, R, F+S, R+S, F+R, F+R+S
- UNE-EN 13254: Construcció d'embassaments i presses: F, R, P, F+S, R+S, F+R, R+P, F+R+S
- UNE-EN 13255: Construcció de canals: F, R, P, F+S, R+S, F+R, R+P, F+R+S
- UNE-EN 13256: Construcció de túnels i estructures subterrànies: P
- UNE-EN 13257: Abocadors de residus sòlids: F, R, P, F+S, R+S, F+R, R+P, F+R+S
- UNE-EN 13265: Contenidors de residus líquids: F, R, P, F+R, R+P

Les característiques següents han de complir amb els valors declarats per el fabricant, assajades segons la norma corresponent, dins del límit de tolerància indicat, en el seu cas:

Massa per unitat de superfície (UNE-EN 965)

- Característiques essencials:
  - Resistència a la tracció (UNE-EN ISO 10319)
  - Durabilitat (UNE EN corresponent segons l'ús)
- Característiques complementàries:
  - Deteriorament durant la instal·lació (UNE-ENV ISO 10722-1)
  - Resistència a la intempèrie (UNE-EN 12224), excepte en túnels
  - Allargament a la càrrega màxima (UNE-EN ISO 10319), en drenatge
- Característiques complementàries per a condicions d'us específiques:
  - Resistència a la tracció d'unions i costures (UNE-EN ISO 10321)
  - Resistència al envelliment químic (UNE-EN ISO 13438, UNE-ENV 12447, UNE-ENV ISO 12960)
  - Resistència a la degradació microbiològica (UNE-EN 1225)
  - Abrasió (UNE-EN ISO 13427), en construccions ferroviàries
  - Característiques de fricció (UNE-EN ISO 12957-1, UNE-EN ISO 12957-2), en drenatge

Funció: Filtració (F).

- Característiques essencials:
  - Resistència a la perforació dinàmica (UNE-EN 918)
  - Dimensió d'obertura característica (UNE-EN ISO 12956)

  - Permeabilitat a l'aigua perpendicularment al pla (UNE-EN ISO 11058)
- Característiques complementàries:
  - Allargament a la càrrega màxima (UNE-EN ISO 10319)
- Característiques complementàries per a condicions d'us específiques:
  - Punxonament estàtic (assaig CBR) (UNE-EN ISO 12236)
  - Característiques de fricció (UNE-EN ISO 12957-1, UNE-EN ISO 12957-2), excepte en drenatge

Funció: Reforç (R) o Reforç i Separació (R+S):

- Característiques essencials:
  - Allargament a la càrrega màxima (UNE-EN ISO 10319)
  - Punxonament estàtic (assaig CBR) (UNE-EN ISO 12236)
  - Resistència a la perforació dinàmica (UNE-EN 918)
- Característiques complementàries:
  - Característiques de fricció (UNE-EN ISO 12957-1, UNE-EN ISO 12957-2)
  - Fluència en tracció (UNE-EN ISO 13431), excepte en carreteres
  - Permeabilitat a l'aigua perpendicularment al pla (UNE-EN ISO 11058)
- Característiques complementàries per a condicions d'us específiques:
  - Fluència en tracció (UNE-EN ISO 13431), en carreteres

Funció: Filtració i Separació (F+S):

- Característiques essencials:
  - Punxonament estàtic (assaig CBR) (UNE-EN ISO 12236)
  - Resistència a la perforació dinàmica (UNE-EN 918)
  - Dimensió d'obertura característica (UNE-EN ISO 12956)
  - Permeabilitat a l'aigua perpendicularment al pla (UNE-EN ISO 11058)

Funció : Reforç i Filtració (R+F) o Filtració, Reforç i Separació (F+R+S):

- Característiques essencials:
  - Allargament a la càrrega màxima (UNE-EN ISO 10319)
  - Resistència a la perforació dinàmica (UNE-EN 918)
  - Dimensió d'obertura característica (UNE-EN ISO 12956)
  - Punxonament estàtic (assaig CBR) (UNE-EN ISO 12236), excepte en moviments de terres i fonaments
  - Permeabilitat a l'aigua perpendicularment al pla (UNE-EN ISO 11058), excepte en moviments de terres i fonaments

Funció: Drenatge (D):

- Característiques essencials:
  - Capacitat de fluxe d'aigua en el pla (UNE-EN ISO 12958)
- Característiques complementàries:
  - Fluència en tracció (UNE-EN ISO 13431)

Funció: Filtració i drenatge (F+D):

- Característiques essencials:
  - Resistència a la perforació dinàmica (UNE-EN 918)
  - Capacitat de fluxe d'aigua en el pla (UNE-EN ISO 12958)
  - Dimensió d'obertura característica (UNE-EN ISO 12956)
  - Permeabilitat a l'aigua perpendicularment al pla (UNE-EN ISO 11058)

Funció: Filtració, separació i drenatge (F+S+D):

- Característiques essencials:
  - Resistència a la perforació dinàmica (UNE-EN 918)
  - Punxonament estàtic (assaig CBR) (UNE-EN ISO 12236)
  - Capacitat de fluxe d'aigua en el pla (UNE-EN ISO 12958)
  - Dimensió d'obertura característica (UNE-EN ISO 12956)
  - Permeabilitat a l'aigua perpendicularment al pla (UNE-EN ISO 11058)

Funció: Protecció (P):

- Característiques essencials:
  - Allargament a la càrrega màxima (UNE-EN ISO 10319)
  - Resistència a la perforació dinàmica (UNE-EN 918)
  - Eficàcia de la protecció: (UNE-EN 13719, UNE-EN 14574)
- Característiques complementàries per a condicions d'us específiques:
  - Característiques de fricció (UNE-EN ISO 12957-1, UNE-EN ISO 12957-2)

Funció: Reforç i Protecció (R+P):

- Característiques essencials:
  - Allargament a la càrrega màxima (UNE-EN ISO 10319)
  - Punxonament estàtic (assaig CBR) (UNE-EN ISO 12236)
  - Resistència a la perforació dinàmica (UNE-EN 918)
  - Eficàcia de la protecció: (UNE-EN 13719, UNE-EN 14574)

2.- CONDICIONS DE SUBMINISTRAMENT I EMMAGATZEMATGE

Subministrament: Empaquetat en rotlles, sense unions.

Emmagatzematge: Els rotlles s'han de mantenir en el seu envàs, apilats en posició horitzontal amb un màxim de 5 filades posades en la mateixa direcció, entre 5°C i 35°C, en llocs protegits del sol, la pluja i la humitat.

3.- UNITAT I CRITERIS D'AMIDAMENT

Unitat d'amidament: la indicada a la descripció de l'element

Criteri d'amidament: quantitat necessària subministrada a l'obra

4.- NORMATIVA DE COMPLIMENT OBLIGATORI

UNE-EN 13249:2001 Geotextiles y productos relacionados. Requisitos para su uso en la construcción de carreteras y otras zonas de tráfico (excluyendo las vías férreas y las capas de rodadura asfáltica).

UNE-EN 13250:2001 Geotextiles y productos relacionados. Requisitos para su uso en construcciones ferroviarias.

UNE-EN 13251:2001 Geotextiles y productos relacionados. Requisitos para su uso en movimientos de tierras, cimentaciones y estructuras de contención.

UNE-EN 13252:2001 Geotextiles y productos relacionados. Requisitos para su uso en sistemas de drenaje.

UNE-EN 13253:2001 Geotextiles y productos relacionados. Requisitos para su uso en obras para el control de la erosión (protección costera y revestimiento de taludes).

UNE-EN 13254:2001 Geotextiles y productos relacionados. Requisitos para su uso en la construcción de embalses y presas.

UNE-EN 13255:2001 Geotextiles y productos relacionados. Requisitos para su uso en la construcción de canales.

UNE-EN 13256:2001 Geotextiles y productos relacionados. Requisitos para su uso en la construcción de túneles y estructuras subterráneas.

UNE-EN 13257:2001 Geotextiles y productos relacionados. Requisitos para su uso en los vertederos de residuos sólidos.

UNE-EN 13265:2001 Geotextiles y productos relacionados. Requisitos para su uso en proyectos de contenedores de residuos líquidos.

5.- CONDICIONS DE CONTROL DE RECEPCIÓ

CONDICIONS DE MARCATGE I CONTROL DE LA DOCUMENTACIÓ:

El subministrador ha de posar a disposició de la DF en el cas que aquesta ho sol·liciti, la documentació següent, que acredita el marcatge CE, segons el sistema d'avaluació de conformitat aplicable, d' acord amb el que disposa l'apartat 7.2.1 del CTE:

- Productes per a fonamentacions i murs de contenció de Funcio: Filtració i reforç,
- Productes per a canals de Funcio: Filtració, reforç i protecció,

- Productes per a sistemes de drenatge de Funcio: Filtració i drenatge,
- Productes per a vies fèrries de Funcio: Filtració i reforç,
- Productes per a túnels i estructures subterrànies de Funcio: Protecció,
- Productes per a embassaments i preses de Funcio: Filtració i reforç,
- Productes per a abocadors de residus sòlids de Funcio: Filtració i reforç,
- Productes per a carreteres i altres vies de trànsit de Funcio: Filtració i reforç,
- Productes per a obres de control de l'erosió de Funcio: Filtració i reforç,
- Productes per a projectes de contenidors de residus líquids de Funcio: Filtració, reforç i protecció:
  - Sistema 2+: Declaració de conformitat del fabricant i Certificació de Control de la Producció en Fàbrica
- Productes per a embassaments i preses de Funcio: Separació,
- Productes per a carreteres i altres vies de trànsit de Funcio: Separació,
- Productes per a vies fèrries de Funcio: Separació,
- Productes per a obres de control de l'erosió de Funcio: Separació,
- Productes per a fonamentacions i murs de contenció de Funcio: Separació,
- Productes per a abocadors de residus sòlids de Funcio: Separació,
- Productes per a canals de Funcio: Separació,
- Productes per a sistemes de drenatge de Funcio: Separació:
  - Sistema 4: Declaració de conformitat del fabricant

A l'embalatge o a l'albarà de lliurament han de constar-hi les dades següents:

- Nom del fabricant o marca comercial
- Identificació del producte
- Massa nominal en kg
- Dimensions
- Massa nominal per unitat de superfície (g/m2)
- Tipus de polímer principal
- Classificació del producte segons ISO 10318
- Marca CE de conformitat amb el que disposen els Reials Decrets 1630/1992 de 29 de desembre i 1328/1995 de 28 de juliol. El símbol normalitzat del marcatge CE s'ha d'acompanyar de la següent informació:
  - Numero d'identificació del organisme notificat (només per al sistema 2+)
  - Marca del fabricant i lloc d'origen

  - Dos últims dígits del any en que s'ha imprès el marcat CE.
  - Número del certificat de conformitat del control de producció a fàbrica, en el seu cas
  - Referència a les normes aplicables
  - Informació de les característiques essencials segons annex ZA de la UNE-EN

OPERACIONS DE CONTROL:

Els punts de control més destacables són els següents:

Inspecció visual del material en cada subministrament.

El control de recepció de material verificarà que les característiques dels materials són coincidents amb l'establert en la DT. Aquest control ha de complir l'especificat en l'apartat 7.2 del CTE.

Control de documentació: documents d'origen (full de subministrament i etiquetat), certificat de garantia del fabricant, en el seu cas, (signat per persona física) i els documents de conformitat o autoritzacions administratives exigides, inclòs la documentació corresponent al marcatge CE quan sigui pertinent.

Control mitjançant distintius de qualitat i avaluacions d'idoneïtat: En el cas que el fabricant disposi de marques de qualitat, ha d'aportar-ne la documentació corresponent

- Control de recepció mitjançant assaigs: En cas que disposi de la Marca AENOR, o altre legalment reconeguda a un país de la CEE, es podrà prescindir dels assaigs de control de recepció. La DF sol·licitarà en aquest cas, els resultats dels assaigs corresponents al subministrament rebut, segons control de producció establert en la marca de qualitat de producte.

A la recepció dels productes es comprovarà:

  - Correspondència als especificats en el plec de condicions i el projecte
  - Que disposen de la documentació – certificacions exigides
  - Que es corresponen amb les propietats demandades
  - Que han estat assajats amb la freqüència establerta

- Determinació de les característiques geomètriques sobre un 10% dels rotllos rebuts en cada subministrament.

OPERACIONS DE CONTROL EN LÀMINES EN TRACCIÓ MECÀNICA:

Els punts de control més destacables són els següents:

- Cada 5000 m2 o fracció de geotèxtil de les mateixes característiques col·locat en obra, es realitzaran els assaigs següents:
  - Massa per unitat de superfície (UNE EN 965) (UNE-EN ISO 9864)
  - Tracció monodireccional longitudinal i transversal (UNE 40-528) (UNE-EN ISO 10319)
  - Allargament de trencament (UNE 40-528) (UNE-EN ISO 10319)
  - Força de punxonament (BS 6906 /4) (UNE-EN ISO 12236)

- Resistència a la ruptura ulterior (esquinç ament) (UNE 40529)

OPERACIONS DE CONTROL EN LÀMIINES SEPARADORES DE POLIPROPILÈ:

Els punts de control més destacables són els següents:

- Cada vegada que canviï el subministrador, i al menys en una ocasió al llarg de l' obra per a cada tipus de membrana, es demanaran al contractista els certificats del fabricant que garanteixin el compliment del plec de condicions tècniques, incloent els resultats dels assaigs següents, realitzats per un laboratori acreditat:

- Pes
- Resistència a la tracció i allargament fins el trencament
- Resistència mecànica a la perforació
- Permeabilitat (columna d'aigua de 10 cm)

En cas de no presentar aquests resultats, o que la DF tingui dubtes de la seva representativitat, es realitzaran aquests assaigs sobre el material rebut, a càrrec del contractista.

CRITERIS DE PRESA DE MOSTRES:

Els controls s' han de realitzar segons les instruccions de la DF i els criteris indicats a les normes de procediment corresponents.

INTERPRETACIÓ DE RESULTATS I ACTUACIONS EN CAS D'INCOMPLIMENT:

No s'admetran l es membranes que no es presentin en bon estat, degudament etiquetades i acompanyades amb el corresponent certificat de qualitat del fabricant on es garanteixin les condicions exigides.

En cas d'incompliment d'una comprovació geomètrica, es rebutjarà el rotlle corresponent, incrementant-ne el control, en primer lloc, fins al 20%, i si continuen les irregularitats, fins al 100% del subministrament.

INTERPRETACIÓ DE RESULTATS I ACTUACIONS EN CAS D'INCOMPLIMENT EN LÀ MINES DE TRACCIÓ MECÀNICA:

Els resultats dels assaig d'identificació compliran les condicions del plec amb les desviacions màximes següents:

- Assaigs físics i mecànics: ± 5 %
- Assaigs hidràulics: ± 10 %

Si algun resultat queda fora d'aquestes tolerà ncies, es repetirà l'assaig sobre dues mostres més del mateix lot, acceptant-ne el conjunt, quan els nous resultats estiguin d'acord a l'especificat.

INTERPRETACIÓ DE RESULTATS I ACTUACIÓ EN CAS D'INCOMPLIMENT EN LÀ MINES SEPARADORES DE POLIPROPILÈ:

Els resultats dels assaigs d'identificació compliran les condicions del plec. En cas d'incompliment en una comprovació, es repetirà l'assaig sobre dues mostres més del mateix lot, acceptant-ne el conjunt, quan aquests resultin satisfactoris.

2.17. Materials per a senyalització i abalisament.

2.17.1. Marques vials.

Els materials per a marques viàries acompliran allò especificat a l'Article 700 del PG-3. tal com ve a l'O.M. de 28 de desembre de 1.999, B.O.E. del 28 de gener de 2.000, i a més a més les Prescripcions Tècniques Particulars següents:

a.- Les marques viàries definitives a l'eix i vores de la carretera seran fetes amb pintura acrílica a l'aigua, pintura de dos components en fred o termoplàstica en calent segons s'indiqui en la documentació del projecte; i als zebrats d'illetes i passos de vianants, a les fletxes, rètols i símbols, amb pintura plàstica de dos components d'aplicació en fred; i, a tots dos casos, amb microesferes de vidre. Els materials emprats hauran de ser de durada superior a 10^6 cicles en assajar-los segons Norma UNE 135 200(3) "mètode B".

Els materials hauran estat triats al Projecte d'acord amb el factor de desgast corresponent: 4<FD<9 Pintura; FD>10 plàstics en fred o en calent, o marca prefabricada.

b.- Les marques viàries provisionals, a totes les situacions, seran fetes amb pintura acrílica a l'aigua i microesferes de vidre, de durada superior a 5×10^5 cicles, al sotmetre-les a l'esmentat assaig.

c.- Tots els materials (pintures i microesferes de vidre) haurien de posseir el corresponent document acreditatiu de certificació (marca "N" d'AENOR o segells de qualitat equivalents d'altres països de l'Espai Econòmic Europeu).

Qualsevol modificació del tipus de material a utilitzar haurà d'esser aprovada pel Promotor.

Autorització d'ús

El contractista haurà de comunicar al Director d'Obra abans de complir-se trenta (30) dies des de la data de signatura de l'Acta de comprovació del replanteig, la relació de les empreses proposades per al subministrament dels materials a emprar en les marques viàries, així com les marques comercials donades per les empreses als productes, i els certificats acreditatius de compliment d'especificacions tècniques o els documents acreditatius del reconeixement de la marca o segell de qualitat, amb les dades referents a la declaració de producte, segons Norma UNE 135 200(2).

També haurà de declarar les característiques tècniques de la maquinaria a emprar, d'acord amb la fitxa tècnica especificada a la Norma UNE 135 277(1).

L'autorització d'ús serà automàtica per a tots els materials que disposin de la marca "N" d'AENOR o d'un altre segell de qualitat d'algun país de l'Espai Econòmic Europeu..

Abans d'iniciar l'aplicació de marques viàries, o el seu repintat, serà necessari que els materials a utilitzar - pintures, plàstics d'aplicació en fred, termoplàstics i microesferes de vidre- que no disposin de la marca "N" d'AENOR ni d'un altre segell de qualitat de la Unió Europea, siguin assajats per Laboratoris Acreditats pel Ministerio de Fomento o pel Departament de Política Territorial i Obres Públiques de la Generalitat de Catalunya, per comprovar compleixen lo exigit per la norma UNE 135 200 (2). Aquests assaigs d'autorització d'ús seran a càrrec del Contractista, no quedant inclosos al pressupost de control de qualitat.

Presa de mostres de materials de pintures, termoplàstics d'aplicació en calent o plàstics d'aplicació en fred.

Si l'aplec de materials d'una classe per senyalització horitzontal solament inclou envasos d'un mateix lot de fabricació, s'agafarà, per preparar les mostres a assajar, l'u per cent (1%) del nombre d'envasos. Si a l'aplec hi han materials de "L" lots de fabricació, o "N" envasos que no poden constituir lots, s'agafarà un nombre de lots "l" o d'envasos "n" representatius de l'aplec, segons la taula següent:

NOMBRE DE LOTS"L" O D'ENVASOS "N" A L'APLEC.	NOMBRE DE LOTS "l" O D'ENVASOS "n" A SELECCIONAR.
2-8	2
9-18	3
19-32	4
33-50	5
51-72	6
73-98	7
99-128	8
129-162	9
163-200	10
A partir de 200, $l=(L/2)^{1/2}$ ó $n= (N/2)^{1/2}$ o el número sencer superior	
NOTA.- *De cada lot dels "l" seleccionats, aleatòriament, es prendrà l'u per cent (1%) dels seus envasos per a preparar les mostres. En qualsevol cas, mai no s'agafaran més de 5 envasos ni menys de 2, també aleatòriament.*	

Amb els materials seleccionats, es procedirà, segons la naturalesa del producte, tal com especifica la norma UNE 135 200 Part 2: Materials: Assaigs de laboratori, als articles A.3.1 Pintura, A.3.2 Termoplàstic i A.3.3 Plàstics en fred, a preparar les mostres a enviar al laboratori i a guardar en dipòsit, que seran, en tots dos casos, de "l" o "n" de 5 kg cadascuna.

Les mostres seran remeses al laboratori adequadament etiquetades i acompanyades de la següent informació:

- Data de la presa de mostres.
- Localització de l'aplec.
- Identificació de l'organisme responsable de la presa de mostres.
- Nom del fabricant.
- Identificació del producte.
- Número de lot.
- Data límit d'ús.
- Instruccions d'ús.
- Condicions d'envasat.
- Condicions reals d'emmagatzematge.
- Informació sobre seguretat i salut.
- Estat del producte al treure'l de l'envàs original.
- Procediment emprat per la presa de mostres.
- Data de fabricació del producte.

Presa de mostres de microesferes de vidre i granulats antiesllavissants.

Per a preparar la mostra s'agafaran productes d'un mínim de tres (3) sacs o d'un envàs de volum intermedi. Si la massa total de producte a l'aplec és de "M" kg, el nombre de sacs als que s'introduirà el mostrejador, o el nombre de vegades que s'haurà d'introduir en un envàs de volum intermedi, serà $S = (M/150)^{1/2}$ arrodonit al número sencer superior. El material pres es barrejarà i després, fent servir un quartejador 1/1, es distribuirà en fraccions per a ser assajades. La quantitat mínima de mostra serà d'un quilo i mig (1,5 kg).

Assaigs d'identificació.

El laboratori, en rebre les mostres de pintura, termoplàstics d'aplicació en calent o plàstics d'aplicació en fred, començarà per comprovar l'homogeneïtat del producte dins de les "l" o "n" mostres, mitjançant els assaigs de:

COMPROVACIÓ DE L'HOMOGENEÏTAT			
MATERIAL	**ASSAIG**	**NORMA D'ASSAIG**	**MÀXIM COEFICIENT DE VARIACIÓ PERMÉS**
Pintures	Consistència Krebs	UNE 48 076	6%
	Contingut de sòlids. Matèria no volàtil.	UNE 48 087	1,5%
	Densitat relativa.	UNE 48 098	1,5%
Termoplàstics d'aplicació en calent.	Residu per escalfament.	UNE 135 200/2	1%
	Punt d'estovament.	UNE 135 200/2	3%
Plàstics d'aplicació en fred.	Densitat relativa	UNE 48 098	1,5%
	Temps de secat.	UNE 135 200/2	15%

Si els resultats obtinguts no fossin els demanats, es remetran al laboratori els envasos de la mostra guardada en dipòsit. Si tampoc fossin satisfactoris els assaigs fets amb ella, no s'acceptarà el subministrament per el proveïdor proposat.

Amb els productes que passin la comprovació d'homogeneïtat, el laboratori realitzarà els assaigs d'identificació.

ASSAIGS D'IDENTIFICACIÓ.			
MATERIAL	**ASSAIG**	**NORMA D'ASSAIG**	**Tolerància al declarat pel fabricant**
	Consistència Krebs	UNE 48 076	± 10 KU
	Contingut de sòlids. Matèria no volàtil.	UNE 48 087	± 2%
	Contingut de lligant.	UNE 48 238	± 2%

PINTURA	Contingut en pigment Ti O_2 (Dos assaigs sobre 4 g cadascú. Haurà de repetir-se si els dos resultats difereixen en més de 0,5%)	UNE 48 178	± 1%
	Densitat relativa	UNE 48 098	0,02
	Temps de secat ("no pick up" per rodatge)	UNE 135 202	≤ 30 minuts (*)
	Poder de cobertura.	UNE 135 213	0,01
	Color. (Amb observador – patró 2º, geometria de mesura 45/0 i illuminant patró CIE D65)	UNE 48 073 /2	Les coordenades cromàtiques de cada color han de ser dins del polígon assenyalat a la norma UNE 135 200/1.
	Factor de lluminància. (Amb observador – patró 2º, geometria de mesura 45/0 i illuminant patró CIE D65)	UNE 48 073/2	0,02 Blanca β≥0,84 Groga β≥0,40

ASSAIGS D'IDENTIFICACIÓ			
MATERIAL	**ASSAIG**	**NORMA D'ASSAIG**	**Tolerància al declarat pel fabricant**
PLÀSTIC D'APLICACIÓ EN FRED	Densitat relativa	UNE 48 098	± 2%
	Temps de secat ("no pick up" per rodatge)	UNE 135 202	≤ 30 minuts (*)
	Color. (Amb observador – patró 2º, geometria de mesura 45/0 i il·luminant patró CIE D65)	UNE 48 073 /2	Les coordenades cromàtiques de cada color han de ser dins del polígon assenyalat a la norma UNE 135 200/1.

	Factor de luminància. (Amb observador – patró 2º, geometria de mesura 45/0 i il·luminant patró CIE D65)	UNE 48 073/2	0,02 Blanca $\beta \geq 0,84$ Groga $\beta \geq 0,40$

(*) Aquests són valors absoluts.

ASSAIGS D'IDENTIFICACIÓ			
MATERIAL	**ASSAIG**	**NORMA D'ASSAIG**	**Tolerància al declarat pel fabricant**
TERMOPLÀSTIC D'APLICACIÓ EN CALENT	Residu per escalfament	UNE 135 200/2	$\pm$ 1
	Contingut en pigment Ti O_2 (Dos assaigs sobre 4 g cadascú. Haurà de repetir-se si els dos resultats difereixen en més de 0,5%)	UNE 48 178	$\pm$ 1%
	Color. (Amb observador – patró 2º, geometria de mesura 45/0 i illuminant patró CIE D65)	UNE 48 073 /2	Les coordenades cromàtiques de cada color han de ser dins del polígon assenyalat a la norma UNE 135 200/1.
	Factor de luminància. (Amb observador – patró 2º, geometria de mesura 45/0 i il·luminant patró CIE D65)	UNE 48 073/2	0,02 Blanca $\beta \geq 0,84$ Groga $\beta \geq 0,40$
	Estabilitat a la calor. (6 hores a 200ºC±2ºC).	UNE 135 221	β no variarà en més de 0,02.

	Envelliment artificial accelerat. (168 hores partides en cicles de 8 hores de radiació UV 280 nm i 315 nm a 60ºC±3ºC i de 4 hores de condensació a 50ºC±3ºC).	UNE 48 251	β no variarà en més de 0,03. Les coordenades cromàtiques seguiran dins del polígon especificat en UNE 135 200/1. El material no tindrà cap defecte superficial.

Amb les mostres rebudes de microesferes, granulats o mescla de tots dos, procedirà a determinar:

ASSAIGS D'IDENTIFICACIÓ				
MATERIAL	**ASSAIG**	**NORMES**	**Valors exigits**	
MICROESFERES DE VIDRE	Granulometria. (Amb tamisos ISO 565 - R 40/3) ***Aquesta granulometria seria la desitjable, però la real podrà ser diferent fins a l'any 2.004.***	ISO 2591-1	Tamís (µm)	Massa retinguda acumulada (%)
			710	0-2
			600	0-10
			355	30-70
			212	70-100
			125	95-100
	Índex de refracció.	EN 1423-A	$\geq$ 1,5	
	Resistència a l'aigua (H_2 O)	EN 1423-B	Cap alteració superficial	
	Resistència a l'àcid clorhídric (H Cl)	EN 1423-B		
	Resistència al clorur càlcic (Ca Cl_2)	EN 1423-B		
	Resistència al sulfur sòdic (Na_2 S)	EN 1423-B		
	Percentatge ponderat màxim de microesferes defectuoses	EN 1423-D	D<1mm / 20% D>1mm / 30%	

	Percentatge ponderat màxim de grans i partícules estranyes	EN 1423-D	3%		
	Microesferes hidrofugades	EN 1423-E	Mètode A >80% Mètode B 100%		
GRANULAT ANTILLISCAMENT	pH	ISO 787-9	$5 \leq pH \leq 9$		
	Coeficient de resistència a la fragmentació	EN 1423-G	El de la fitxa tècnica del producte.		
	Coordenades cromàtiques	ISO 7724-2	Vèrte	x	y
			1	0,355	0,355
			2	0,305	0,305
			3	0,285	0,325
			4	0,335	0,375
	Factor de lluminància	ISO 7724-2	$\beta > 0,70$		
	Granulometria ***Aquesta granulometria seria la desitjable, però la real podrà ser diferent fins a l'any 2.004.***	ISO 565-R 40/3	Tamís (μm)		Massa (%)
			1180		0-2
			1000		0-10
			600		10-50
			355		50-80
			212		85-100
			150		95-100
			90		99-100

Informe del laboratori

Contindrà:

- Tipus i identificació de la mostra assajada.
- Qualsevol desviació respecte del procediment d'assaig especificat.
- Resultats de l'assaig.
- Referència a aquesta norma UNE 135 200.
- Data de l'assaig.
- Declaració del producte pel seu fabricant:
- Nom del fabricant.
- Nom comercial del producte.
- Naturalesa del producte.
- Condicions d'aplicació (marges de temperatura, ...).
- Ús recomanat.
- Característiques quantitatives:
- Contingut en pigment de diòxid de titani ($Ti O_2$)
- Contingut en lligant, o residu per escalfament.
- Densitat relativa.
- Temps de secat.
- Consistència Krebs.
- Color.
- Factor de luminància.
- Matèria no volàtil.
- Proporció de mescla, pels productes en varis components.
- Dissolvent d'extracció, si s'escau.

Etiquetat dels envasos

Els envasos de pintura i de microesferes deuen contenir, amb caràcters indelebles, la informació següent:

- Número i any de la norma europea amb la que són en conformitat.
- Marca "N" d'AENOR o segell de qualitat de l'Espai Econòmic Europeu, cas de tenir-ne.
- Identificació del producte i del fabricant.
- Número de lot i data de fabricació.
- Tractament de superfície aplicat i finalitat (sols per microesferes).
- Massa neta continguda.

- Tamisos extrems superior i inferior nominals de la granulometria (sols per microesferes).

Condicions d'acceptació d'ús

S'admetrà el subministrament proposat si l'etiquetat dels envasos és correcte i es compleixen totes les condicions abans esmentades.

Aquests assaigs d'autorització d'ús seran a càrrec del Contractista, no quedant inclosos al pressupost de control de qualitat.

Seguretat i senyalització de les obres

Senyalització dels trams d'obra.

Al punt on hagi d'encetar-se cada aplicació de marques viàries longitudinals, haurà de disposar-se un senyal per advertir el trànsit usuari de la presència d'equips a la calçada, i, a més, tanques metàl·liques per tallar la circulació pel carril emprat per la màquina aplicadora. Dos-cents metres abans de la tanca, en les dos vores de la carretera, es col·locaran senyals de prohibició d'avançar; abans de la tanca es col·locaran els senyals verticals necessaris per reduir la velocitat des del valor permès a la carretera fins a 40 Km/h, de 20 en 20 Km/h, amb separació de 50 m; cinquanta metres abans de la tanca es col·locarà el senyal d'estrenyiment i a la vora mateix de la tanca el senyal d'obres. Al punt final es disposarà la mateixa senyalització al carril de sentit contrari.

Al darrera de la màquina aplicadora, un furgó amb plataforma oberta, servirà per col·locar cons amb reflectants als començaments dels trossos continus de les ratlles intermitents, o amb alineació a la mínima distància consentida per la base dels cons respecte a les línies continues dins del carril deixat pel trànsit usuari, per a protegir les marques toves fins al seu enduriment complet.

El pas alternatiu del trànsit deurà ser regulat amb senyalers. Com que el tall serà llarg, i els senyalers no podran veure's entre ells, normalment, hauran de disposar de telèfons mòbils, walkie-talkies o alguna altra manera de comunicació, per que puguin dir-se quin és l'últim vehicle del paquet alliberat dins del tall.

Les mesures anteriors son necessàries pel pintat de totes les marques longitudinals a les carreteres sense vorals d'amplada suficient per admetre el desplaçament de la màquina aplicadora, i de les ratlles a l'eix de la calçada, en qualsevol cas. Si els vorals son d'amplada suficient, no caldrà tallar el trànsit a cap carril, tret de quan es pinti la ratlla de l'eix, com ja s'ha esmentat, essent suficient aleshores de disposar les limitacions de velocitat i el senyal de perill d'obres.

Els indrets on s'hagin d'aplicar fletxes, rètols o cebrats, s'aïllaran del trànsit mitjançant cons i tanques, per tal de crear un espai de treball protegit. Fora d'aquest espai, s'adoptarà la senyalització més adient, d'acord amb la situació dins dels carrils i les característiques geomètriques de la carretera en aquells indrets.

Proteccions personals.

Tots els components de l'equip humà estaran proveïts d'armilles reflectants i màscares respiratòries. A més, per carregar materials, s'empraran guants de cautxú per protegir la pell.

La màquina aplicadora i el furgó portaran al darrera un panell reflectant amb fletxa orientadora cap al carril lliure, i llums destellants de color taronja.

Els envasos vuits i les restes de materials de qualsevol caire, seran aplegats i lliurats a empreses especialitzades en la seva recollida i reciclatge, o conducció a dipòsit, essent totalment prohibit vessar-los als dispositius de drenatge, a terra o a lleres.

2.17.2. Senyalització vertical de codi.

S'entén per a senyalització vertical de codi totes les senyals dels tipus següents:

advertència de perill (tipus P)

reglamentació (tipus R)

indicació (tipus S), a excepció de la senyalització d'orientació

Per a totes aquestes senyals i els seus suports, els materials emprats compliran allò especificat a l'Article 701 del PG-3 tal com ve a l'O.M. de 28 de desembre de 1.999, B.O.E. del 28 de gener de 2.000.

Material de substrat.

El material de substrat dels senyals de codi serà acer dels graus FePO2G o FePO3G de la norma UNE 36 130, galvanitzat en bany de zenc de contingut superior al 99% en aquest metall, amb un gruix per cada cara de més de 18 μm (dos-cents cinquanta-sis grams per metre quadrat (256 g/m^2) contant les dues cares), i acabat segons algun dels tipus marcats a la norma UNE esmentada. Les planxes d'acer tindran un gruix superior a 1,8 mm, i les lamel·les a 1,2 mm.

Qualitats òptiques de les làmines retrorreflectants.

Les qualitats cromàtiques de les parts retrorreflectants dels senyals, en ser il·luminades amb el patró CIE D65 i mesurades amb una geometria de 45/0 i l'observador patró de 2º, donaran valors dins dels polígons CIE definits pels quatre vèrtex de la taula següent, i els factors de luminància seran ens els marges assenyalats en ella, segons el nivell de retrorreflectància marcat al projecte:

LÀMINES RETRORREFLECTANTS DE SENYALS R 1									
Colors	Vèrtex polígon CIE								Factor de luminància β
	1		2		3		4		
	x	y	x	y	x	y	x	y	
Blanc	0,355	0,355	0,305	0,305	0,285	0,325	0,335	0,375	≥0,35
Groc	0,465	0,534	0,545	0,454	0,487	0,423	0,427	0,483	≥0,27
Roig	0,735	0,265	0,674	0,236	0,569	0,341	0,655	0,345	≥0,05
Verd	0,007	0,703	0,248	0,409	0,177	0,362	0,026	0,399	≥0,04

Blau	0,078	0,171	0,150	0,220	0,210	0,160	0,137	0,038	≥0,01
Marró	0,455	0,397	0,523	0,429	0,479	0,373	0,558	0,394	0,03≤β≤ 0,09
Taronja	0,610	0,390	0,535	0,375	0,506	0,404	0,570	0,429	>0,17

LÀMINES RETRORREFLECTANTS DE SENYALS R 2									
Vèrtex polígon CIE	1		2		3		4		Factor de luminància β
Colors	x	y	x	y	x	y	x	y	
Blanc	0,355	0,355	0,305	0,305	0,285	0,325	0,335	0,375	≥0,27
Groc	0,465	0,534	0,545	0,454	0,487	0,423	0,427	0,483	≥0,16
Roig	0,735	0,265	0,674	0,236	0,569	0,341	0,655	0,345	≥0,03
Verd	0,007	0,703	0,248	0,409	0,177	0,362	0,026	0,399	≥0,03
Blau	0,078	0,171	0,150	0,220	0,210	0,160	0,137	0,038	≥0,01
Marró	0,455	0,397	0,523	0,429	0,479	0,373	0,558	0,394	0,12≤β≤ 0,18
Taronja	0,610	0,390	0,535	0,375	0,506	0,404	0,570	0,429	>0,14

LÀMINES RETRORREFLECTANTS DE SENYALS R 3									
Vèrtex polígon CIE	1		2		3		4		Factor de luminància β
Colors	x	y	x	y	x	y	x	y	
Blanc	0,355	0,355	0,305	0,305	0,285	0,325	0,355	0,375	≥0,40
Groc	0,545	0,454	0,487	0,423	0,427	0,483	0,465	0,534	≥0,24

Roig	0,690	0.310	0.595	0.315	0,569	0,341	0,655	0,345	≥0,03
Verd	0,030	0,398	0,166	0,364	0,286	0,446	0,201	0,794	≥0,03
Blau	0,078	0,171	0,150	0,220	0,210	0,160	0,137	0,038	≥0,01

Les qualitats cromàtiques de les pintures no retrorreflectants dels senyals, mesurades com s'ha dit per a les retrorreflectants, seran les de la taula:

PINTURES NO RETRORREFLECTANTS DE SENYALS NR 2									
Vèrtex polígon CIE	1		2		3		4		Factor de lluminància β
Colors	x	y	x	y	x	y	x	y	
Blanc	0,305	0,315	0,335	0,345	0,325	0,355	0,295	0,325	≥0,75
Groc	0,494	0,505	0,470	0,480	0,493	0,457	0,522	0,477	≥0,45
Roig	0,735	0,265	0,700	0,250	0,610	0,340	0,660	0,340	≥0,07
Verd	0,230	0,440	0,260	0,440	0,260	0,470	0,230	0,470	≥0,10
Blau	0,140	0,140	0,160	0,140	0,160	0,160	0,140	0,160	≥0,05
Marró	0,467	0,386	0,447	0,386	0,447	0,366	0,467	0,366	0,04≤β≤ 0,15
Taronja	0,305	0,315	0,335	0,345	0,325	0,355	0,295	0,325	0,16≤β≤ 0,14

El valor mínim del coeficient de retrorreflexió (R') en $cd*lx^{-1}*m^{-2}$ per a tots els colors, tret del blanc, haurà de ser major del 70% del que figura a la taula següent, en mesurar-lo per el procediment de la publicació CIE nº 54 amb la font lluminosa A.

α	β_1 (β_2=0)	Blanc	Groc	Roig	Verd fosc	Blau	Marró	Taronja	Gris
12'	+ 5º	250	170	45	20	20	12	100	125
	+30º	150	100	25	15	11	8,5	60	75

	+40º	110	70	15	6	8	5,0	29	55
20’	+ 5º	180	120	25	14	14	8	65	90
	+30º	110	70	14	11	8	5	40	50
	+40º	95	60	13	5	7	3	20	47
2º	+ 5º	5	3	1	0,5	0,2	0,2	1,5	2,5
	+30º	2,5	1,5	0,4	0,3	0,1	0,1	1	1,2
	+40º	1,5	1,0	0,3	0,2	0,1	0,1	1	0,7

α (Angle de divergència) β_1 y β_2 (Angles d’incidència)

Admissió d’ús de senyals.

Els senyals proveïts de la marca “N” d’AENOR o d’un altre certificat o segell de qualitat de la Unió Europea podran emprar-se sense assaigs previs d’identificació. Els que no ho siguin, abans d’admetre llur ús a l’obra, hauran de ser sotmesos en un Laboratori Acreditat als següents assaigs:

SÈRIE 1.-SENYALS METÀL·LIQUES D’UNA SOLA PEÇA	
Sobre el substrat metàl·lic S/ norma UNE 135 310	- Gruix de la xapa - Gruix del recobriment de zenc - Relleu
Sobre la zona retrorreflectant S/ norma UNE 135 330	- Aspecte i identificació visual - Coeficient de retrorreflexió - Coordenades cromàtiques i factor de luminància - Resistència a l’impacte - Resistència al calor i adherència al substrat - Resistència al fred i a la humitat - Resistència a la boira salina - Envelliment artificial accelerat

SÈRIE 1.-SENYALS METÀL·LIQUES D’UNA SOLA PEÇA	
Sobre la zona no retrorreflectant S/ norma UNE 135 331	- Aspecte i identificació visual - Brillantor de mirall - Coordenades cromàtiques i factor de luminància - Resistència al calor i al fred - Envelliment artificial accelerat - Resistència a la immersió en aigua - Resistència a l’impacte - Resistència a la boira salina
S/ norma UNE 135 330	- Adherència al substrat

Aquests assaigs d’autorització d’ús seran a càrrec del Contractista, no quedant inclosos al pressupost de control de qualitat.

Assaigs i resultats exigibles.

Les provetes a assajar seran rectangulars de 150 mm x 75 mm per a tots els assaigs sobre plaques. Les provetes tallades a aquestes mides seran mantingudes 24 hores en condicions normalitzades d’humitat (50±5)% i temperatura (23+3-0)ºC abans dels assaigs.

Gruixos de la xapa i del recobriment de zenc.

Al determinar el gruix de zenc en sis (6) punts de cada cara d’una proveta, el gruix mig haurà de ser superior a les 18 µm marcades, i no cap de les mesures podrà diferir més d’un 20% de la mitja obtinguda.

Amb aquest mateix nombre de comprovacions del gruix de la planxa d’acer, cap dels valors no variarà del nominal en més de 0,2 mm per excés o defecte, i el gruix mig mai no podrà ser inferior al nominal.

Per a comprovar l’adherència del galvanitzat, en assajar a doblat les provetes de planxa, com diu la norma UNE 36 130, no deurà veure’s zenc arrencat ni esquerdat.

Resistència a l’impacte.

A l’assaig de resistència a l’impacte segons norma UNE-EN-ISO/DIS 6272.2, amb una massa de 500 g caiguda des de 200 mm sobre una semiesfera percussora de 50 mm de diàmetre, no deurà produir-se cap trencament, desllaminat del substrat ni canvi de color, com tampoc merma al coeficient de retrorreflexió (R’) mesurat a un cercle centrat amb l’àrea d’impacte i de sis mil·límetres (6 mm) de radi.

Resistència a la calor.

Les provetes seran introduïdes i mantingudes durant 24 hores dins d'una estufa a temperatura de (71±2)ºC, deixant-les a la temperatura ambient altres 24 hores.

La resistència al calor serà bona, si no s'aprecien clivellaments ni butllofes. Quan així sigui, aquestes mateixes provetes seran sotmeses a l'assaig d'adherència al substrat.

Adherència al substrat.

Per assajar l'adherència al substrat de les làmines retrorreflectants, es practicaran dos incisions paral·leles de 75 mm de llarg mínim i separades a (20±3) mm amb una fulla, tallant tot el material retrorreflectant fins arribar al substrat, però sense no mai tallar completament aquest. Amb ajuda de la fulla es desenganxa el material retrorreflectant en un tros de 20 mm, i aleshores s'estira bruscament en direcció perpendicular a la planxa, tractant de desenganxar la làmina. L'adherència és correcta si no s'aconsegueix desenganxar el material aixecat amb la fulla, o no es desenganxen més de 4 cm.

Resistència al fred.

La proveta serà mantinguda dins d'un criostat durant setanta–dues hores (72 h) a temperatura de (-35±3)ºC, deixant-la després dos hores (2 h) a la temperatura ambient.

La resistència serà bona si, a la vista, no s'han format clivellaments ni butllofes.

Resistència a la humitat.

La proveta es mantindrà en una cambra ambiental a (35±2)ºC i humitat relativa del 100% durant 24 hores, deixant-la després altres 24 hores a temperatura ambient.

La resistència serà bona si, a la vista, no s'han format clivellaments ni butllofes.

Resistència a la boira salina.

La proveta serà mantinguda dins de la cambra salina, en les condicions de la norma UNE 48 267 durant dos cicles de vint-i-dos hores (22 h) cadascun , separats per un interval de dos hores (2 h).

Després d'aquest temps no s'hauran de detectar clivellaments ni butllofes a la làmina; les coordenades cromàtiques (x,y) deuen seguir dins dels polígons cromàtics abans marcats a la taula; i el coeficient de retrorreflexió (R') mesurat amb un angle d'incidència de 5º i de divergència de 0,2º o 0,33º, no deu ser inferior als valors prescrits a las taula.

Resistència a l'envelliment artificial accelerat.

Les làmines retrorreflectants de nivell 2 que no siguin de colors taronja o marró es sotmetran a un assaig d'envelliment accelerat, segons la norma UNE 48 251, durant dos mil hores (2.000 h), en que s'alternaran exposicions a la llum ultraviolada d'una làmpada UV-A 340 durant quatre hores (4 h) i temperatura de pannell negre de (60±3)ºC, i fosca, amb condensacions i temperatura de pannell negre de (50±3)ºC. Les provetes de colors taronja o marró es sotmetran als mateixos cicles alternants, però solament durant 400 hores.

Al cap d'aquests temps:

- el coeficient de retrorreflexió (R') mesurat amb angle d'incidència 5º i de divergència de 0,2º o de 0,33º serà superior al 80% del valor assenyalat a la taula;
- les coordenades cromàtiques(x,y) deuran romandre dins dels polígons CIE originals marcats a la taula pels seus vèrtex;
- els valors del factor de lluminància (β) compliran lo marcat a la taula;
- la làmina no presentarà esquerdes ni butllofes a la vista.

Contingut de l'Informe.

El laboratori acreditat que hagi realitzat els assaigs esmentats, emetrà un Informe al Director de l'Obra, on farà constar:

- Data de realització dels assaigs.
- Identificació dels senyals enviats pel fabricant per llur referència de designació:
  - Nom del fabricant dels senyals.
  - Nom o identificació del fabricant de la làmina retrorreflectant.
  - Data de fabricació dels senyals.
  - Inspecció visual de les zones retrorreflectants.
- Naturalesa del substrat.
- Identificació del nivell de la làmina retrorreflectant.
- Dimensions de la mostra.
- Nombre de senyals avaluades.
- Nombre de provetes assajades.
- Condicions i resultats dels assaigs realitzats.
- Referència a la norma UNE 135 330.

Altres exigències.

Les plaques per senyals no podran ser soldades, però hauran de comptar amb una pestanya d'entre vint-i-cinc i quaranta mil·límetres (25 – 40 mm) d'amplada, a 90º amb el pla del senyal, preparada per estampat o embotiment.

L'encastament dels pals metàl·lics s'efectuarà amb formigó del tipus B ($f_{ck} \geq 20$ N/mm^2).

Etiquetat i marcat.

Els senyals i els pals arribaran a obra marcats (els primers a la cara posterior) de manera clara i duradera amb tota la informació següent:

- Marca CE ("N" d'AENOR).
- Número i data de la norma EN de conformitat.

- Classificació del producte.
- Mes i dos últimes xifres de l'any de fabricació.
- Número del Certificat de conformitat EC (o AENOR).
- Nom, logotip o qualsevol altra identificació del fabricant o proveïdor.

2.17.3. Senyalització vertical en alumini.

Àmbit d'aplicació.

La senyalització vertical serà d'alumini en els tipus següents de plafó:

TIPUS	**Sèrie del catàleg de senyals de 1992**
Presenyalització	S-200
Direcció	S-300
Identificació de carreteres, situats en conjunts d'alumini	S-400
Localització	S-500 (*)
Confirmació	S-600
Ús específic en població	S- 700
Caixetins de nom de carretera	

(*) Excloses les fites quilomètriques (S-570 a S-574)

També serà d'alumini la resta de senyalització vertical que s'incorpori a un conjunt de les sèries abans esmentades.

També seran d'alumini els plafons de pòrtics i banderoles, en aquests casos els plafons seran amb lamel·les.

Normativa.

Els materials per a la senyalització vertical d'alumini hauran d'acomplir el que s'assenyala a les normes següents:

- EN. 1999 Eurocódigo 9. Proyecto de estructuras de Aluminio.
- UNE. 135311 Señalización vertical. Elementos de sustentación y anclaje. Hipótesis de cálculo.
- UNE 135312 Señalización vertical. Anclajes para placas y lamas utilizadas en señales, carteles y paneles direccionales metálicos. Características y métodos de ensayo.

- UNE 135321 Señales metálicas de circulación. Lamas de perfil de aluminio obtenido por extrusión. Fabricación. Características y métodos de ensayo.
- UNE 135352 Señalización vertical y balizamiento. Control de calidad in situ de elementos en servicio. Características y métodos de ensayo.
- Norma 8.1.IC Señalización Vertical.
- Projecte: "Imatge gràfica de la Senyalització Exterior" CE de la Generalitat de Catalunya de 5/8/82.
- Orden de 28/12/99 Actualización PG3. Elementos de señalización, balizamiento y defensa de las carreteras.
- ISU: Imatge de la senyalització Urbana (en substitució de la IGSE). En procés de redacció.
- Manual: Manual per a la senyalització viària d'orientació de Catalunya. En procés d'aprovació.

Panells.

Els panells estaran formats per planxes d'alumini tipus 6060, i la perfileria dels tipus 6062. També seran admesos altres aliatges sempre que compleixin la normativa assenyalada a l'apartat anterior.

La composició dels panells serà amb un o diversos mòduls d'alumini extrusionat; diferenciant els panells de plaques i els de lamel·les.

Seran amb lamel·les els panells d'amplada major de 3500 mm i els de pòrtics i banderoles. També podran ser de lamel·les els panells majors de 6 m^2. La resta de panells seran de plaques.

El número de mòduls dels panells de plaques serà el mínim. Per alçades menors de 1200 mm els panells seran d'un únic mòdul.

Els panells seran dels cinc tipus següents:

a) Plaques reforçades perimetralment mitjançant doble plec. Les plaques tindran el doble plec a tot l'entorn i reforçades o rigiditzades, segons les mides, per guies d'alumini extrusionat fixades a la cara posterior de la placa.

b) Plaques rigiditzades mitjançant perfils perimetrals i reforçades, segons les mides, per guies també d'alumini extrusionat fixades a la cara posterior de la placa.

c) Plaques b amb dors tancat amb una planxa d'alumini fixada al perfil perimetral.

d) Perfils tancats rectangulars d'alumini extrusionat.

e) Lamel·les de perfils d'alumini extrusionat. Els panells de lamel·les tindran un perfil lateral que unirà aquestes. Aquests panells es rigiditzaran amb perfils intermitjos en funció de les seves dimensions.

Els tipus a i b es defineixen com a panells oberts i són d'aplicació en la senyalització interurbana. Els tipus c i d es defineixen com a panells tancats i són d'aplicació en la senyalització urbana i opcionalment per a interurbana.

En tots els casos el gruix aparent per les plaques obertes entre la cara retolada i la part posterior del plec o perfil, exclòs les guies, estarà compres entre 20 mm i 30 mm.

Les plaques tancades tindran un gruix aparent compres entre 35 mm i 50 mm.

Els panells de plaques tindran els extrems arrodonits amb un radi de 25 mm per la senyalització urbana segons l'IGSE, i la resta de panells s'arrodoniran segons el que s'estableix en el "Manual per a la senyalització viària d'orientació de Catalunya".

Els acabats superficials i de protecció es realitzaran mitjançant anoditzat color argent amb un mínim de 15 μ o lacat amb un mínim de 40 μ color gris RAL 9006. Aquests acabats no es realitzaran a les lamel·les.

El sistema de fixació es basarà en una guia solidaria al panell on s'ancorarà l'abraçadora d'unió al suport. La unió de la guia al panell haurà d'ésser garantida pel fabricant amb els corresponents assaig i certificats.

La gràfica dels senyals es realitzarà mitjançant el laminat de vinils adhesius de fons i la posterior aplicació de vinils, també adhesius, retallats per a la tipografia, textos i pictogrames. També serà admès el xerografiat.

Darrera les plaques s'hi grafiarà en color negre l'escut oficial de la Generalitat de Catalunya, les dades del fabricant i la data de fabricació. L'escut tindrà una alçada de 100 mm i la dels guarismes de retolació de 40 mm d'alçada.

El gruix mínim de les planxes d'alumini serà 1,8 mm i en tot cas no presentarà cap tipus de defecte als plegaments.

Pels panells rectangulars i panells fletxa, les dimensions possibles són :

Amplada (mm):	700	950	1200	1450	1700	1950	2200	2500	3000	3500
	4000	4500	5000	5500	6500	7000				
Alçada (mm)	250	300	350	400	450	500	550	600	650	700
	750	900	1050	1200	1350	1500	1650	1800	1950	2100
	2250	2400	2550	2850	3000					

com contempla el Manual per a la senyalització viària d'orientació de Catalunya.

Suports

Suports de rètols.

Els suports d'aquest apartat fan referència a la senyalització que no es disposi en pòrtics i banderoles.

Els aliatges admesos d'alumini seran dels tipus 6062. També seran admesos altres aliatges que compleixin la normativa al respecte indicada en el present plec.

Els pals utilitzats per a suports dels panells seran tubs d'alumini extrusionats de secció constant o telescòpics. La superfície exterior serà cilíndrica amb acabat estriat. La part superior dels suport es tancarà amb un tap d'alumini de la mateixa qualitat que el suport o ABS, i amb un disseny que garanteixi la seva fixació. L'acabat serà del tipus anoditzat color plata amb un mínim de 15 μ o lacat amb un mínim de 50 μ color gris RAL 9006.

Les característiques resistents dels suports en funció del moment flector admissible es classifiquen segons els següent quadre:

Categoria	MA	MB	MC	MD	ME	MF	MG	MH
Moment admissible (kN x m) *)	1,0	2,5	5,0	10,0	15,0	25,0	35,0	50,0

(*) El suport no presentarà deformació romanent a l'esmentat esforç majorat amb un coeficient d'1,25.

Pel càlcul dels esforços s'adoptaran, segons la Norma UNE 135311, els següents coeficients de majoració:

- Accions constants, càrregues permanents i sobrecàrregues 1,33
- Vent 1,50
- Acció tèrmica 1.33

Les dimensions dels pals s'ajustaran a les de la taula que s'adjunta de normalització, essent el gruix mínim de 3,5 mm.

DIAMETRE	CATEGORIA RESISTENT
90 mm	MC
114 mm	MD ME
140 mm	ME MF MG
168 mm	MH

Als suports s'encunyarà la categoria resistent amb les corresponents lletres i l'anagrama o identificació del fabricant.

El Director de l'obra haurà de fer una comprovació de les dimensions resultants d'aquesta taula per a les condicions definitives d'implantació.

Els panells fins a 6 m^2 portaran un únic suport, havent-hi de col·locar dos pels de més de 6 m^2. Es disposarà de dos suports en panells inferiors a 6 m^2 quan els esforços no pugin ser absorbits per un únic suport de la taula anterior. En el cas que sigui necessari col·locar tres suports, es col·locarà un de central i els altres a un terç de cadascun dels extrems.

Suports per pòrtics i banderoles.

Per pòrtics i banderoles els materials admesos seran d'acer tipus S 275 JR segons la norma UNE EN 10025 i galvanitzat en calent o alumini 6005 pel perfils i 5086 per les xapes. També seran admesos altres aliatges que compleixin la normativa al respecte indicada en el present plec.

Sistemes de fixació.

Característiques generals.

En tots els casos s'haurà de complir les característiques especificades a l'apartat 701.3.1.3. del PG-3, referent als elements de sustentació i ancoratges.

Suports tipus tubulars prismàtics.

La base de subjecció dels pals de suport al fonament serà d'acer galvanitzat o de fosa d'alumini i disposarà dels perns d'ancoratge roscats que, en qualsevol cas, tindran diàmetre no inferior a 16 mm i seran d'acer galvanitzat.

La base de subjecció tindrà una geometria adequada a la secció del pal de suport i serà de dues peces. Els perns d'ancoratge tindran la llargada d'ancoratge que assenyala la EHE-98.

El conjunt de la base de subjecció amb el suport haurà de comportar-se com a fusible amb impactes de vehicles lleugers. Per a garantir el sistema fusible l'empresa fabricant presentarà els corresponents certificats o es realitzaran els assaigs corresponents.

Les abraçadores de subjecció de les plaques als pals seran de fosa d'alumini o perfils tipus tubulars extrusionats, tallats i mecanitzats. Estaran formades per dues peces i abraçarà la totalitat del suport. Les abraçadores de fosa tindran un gruix mínim de 8 mm i 6 mm per les de perfils extrusionats. Tots els cargols de les abraçadores seran d'acer inoxidable o galvanitzat.

L'abraçadora i la base d'ancoratge hauran de poder transmetre el doble de les càrregues especificades en aquest plec pels càlculs d'elements de senyalització sense que es produeixi lliscament entre ells i el suport. Els fabricants hauran de realitzar les corresponents proves per poder homologar cada tipus de base d'ancoratge i d'abraçadores.

Tot el conjunt panell, guia i abraçadora mantindrà una distància entre 45 mm i 55 mm pels panells oberts entre la cara retolada del panell i la generatriu del cilindre del suport més propera. Pels panells tancats aquesta distància estarà compresa entre 50 mm i 65 mm.

Els tapajunts dels suports telescòpics i embellidors de les bases d'ancoratge podran ser de fosa d'alumini o ABS.

Pòrtics i banderoles.

La base de subjecció dels pòrtics i banderoles al fonament serà d'acer galvanitzat o de planxes d'alumini i disposarà dels perns d'ancoratge roscats.

Fonament.

Els fonaments de les plaques o panells seran de formigó del tipus HM-20 i complirà el que s'estableix als capítols d'aquest plec que es refereixen als formigons.

Els fonament disposarà d'un minin de quatre (4) perns d'acer galvanitzat de 16 mm.

Per pòrtics i banderoles el formigó serà HA-25 i el fonament es considerarà i executarà com de formigó armat, amb el corresponent acer tipus B-500-S.

Materials retroreflectants.

Compliran el que s'estableix a la Norma "8.1.IC Señalización Vertical", a l'apartat 701 del PG-3 i a l'apartat 2.8.2.a.2. del present Plec.

Assaigs.

El contractista haurà de lliurar una mostra de cada un dels tipus de panells que utilitzi amb la part corresponent de suports i abraçadores; per la verificació geomètrica així com per la realització d'assaigs per poder determinar i contrastar les característiques tècniques.

El control del formigó es realitzarà segons el que s'especifica en el capítol corresponent d'aquest plec i l'EHE-98.

L'administració es reserva el dret d'escollir les mostres per a realitzar els assaigs, en la forma que ho estimi més convenient.

Tots els materials i elements subministrats hauran de tenir una garantia mínima de 10 anys.

Per altres aspectes no especificat en aquest referent a recepció dels materials, tipus d'assaig i número d'aquests es seguirà ho especificat a l'apartat 701 del PG-3.

Altres especificacions dels materials.

Pels diferents tipus d'elements de senyalització contemplats en aquest apartat del plec seran admesos altres aliatges sempre que aquests estiguin homologats per la EN 1999 *Eurocódigo 9 Proyectos de estructuras de aluminio*. Per la seva aprovació caldrà presentar els corresponents certificats de garantia, proves de qualitat i certificats d'utilització. En aquests casos la direcció facultativa realitzarà l'informe corresponent per l'aprovació per part del Promotor.

2.17.4. Seguretat i senyalització de les obres.

Per a la col·locació de la senyalització vertical les mesures de senyalització d'obres i de seguretat i salut seran diferents segons les operacions a desenvolupar.

Senyals i panells retrorreflectants sobre pals.

Aquests elements, per a la seva col·locació, necessiten fer servir:

- Un vehicle tot-terreny amb presa de força i hèlix excavadora, per obrir els clots dels fonaments.
- Un camió de petit tonatge proveït amb grua per transportar i presentar els pals i els senyals als fonaments, així com les falques i tornapuntes per endreçar i mantenir verticals els senyals col·locats mentre s'endureix el formigó.
- Un camió formigonera – o un mini-dúmper – per repartir el formigó dels fonaments.

Depenent de l'amplada del voral, es deurà ocupar una llargada petita de carril (uns vint (20m) metres) per disposar els vehicles. Per tallar aquest espai, es disposaran a la vora dreta en cada sentit, els senyals per limitar la velocitat esglaonadament de 20 en 20 Km/h cada 50 m, els d'estrenyiment de la calçada i els de perill d'obres. Dos-cents metres abans d'arribar a l'indret on es treballa, es col·locaran a una i altra banda de la carretera senyals de prohibició d'avançament.

També son necessaris els dos senyalers, i com que poden veure's directament, no precisen de cap mitjà de comunicació.

En acabar l'espai ocupat, es col·locarà un senyal de final de limitacions.

Senyals i panells retrorreflectants sobre pòrtics i banderoles.

Aquests elements, per a la seva col·locació, necessiten fer servir:

- Una retroexcavadora mixta per excavar els fonaments.
- Un camió per endur-se les terres excavades.
- Un camió formigonera per omplir els fonaments.
- Un camió – grua de gros tonatge.

Normalment s'empren en carreteres de categories superiors, on les característiques geomètriques permeten fer tots els treballs d'excavació i formigonat dels fonaments sense ocupar cap part de la calçada. Aleshores, per aquestes tasques, serà suficient col·locar un abalisament de cons en una llargada d'una trentena de metres a la ratlla entre carril i voral i el senyal d'obres.

Però per col·locar la banderola o el pòrtic, el camió grua pesat necessitarà ocupar tota l'amplada de la calçada, que tindrà de tallar-se al trànsit mentre duri l'operació. Per això, aquestes operacions hauran de fer-se de nit, aprofitant les hores de mínim trànsit, posant-ho en coneixement del Servei de Tràfic (Guardia Civil o Mossos d'Esquadra). Si hi ha possibilitat d'itinerari alternatiu, serà suficient de tallar el trànsit al punt on s'enceti aquest, amb senyals de circulació prohibida al front i obligatòria cap al desviament. Si no hi ha possibilitat de desviament, aleshores caldrà preparar un punt de detenció cinquanta metres abans de l'indret de col·locació del pòrtic o la banderola, amb tanques metàl·liques, cons amb reflexius i balises lluminoses destellants grogues; senyals per reduir la velocitat, esglaonades de 20 en 20 Km/h i a 50 m de separació, un senyal de perill indefinit a 150 m, i un altre d'obres a la tanca, a ambdós costats de la calçada.

Proteccions del personal.

El personal, en haver de tractar amb formigó, planxes metàl·liques, cables d'acer, cadenes, ..., haurà d'estar proveït de guants de serratge o pell volta i calçat de seguretat, i per tal de fer-se veure, vestirà armilles reflectants de colors fluorescents (verd , groc o taronja). Per a l'operació de descobrir o assegurar els pannells i senyals a les estructures de suport, es faran servir cinturons de seguretat, tot i que els pòrtics tinguin passarel·les amb baranes.

2.17.5. Gruix de galvanitzat.

De les vint-i-cinc peces triades per a assajar el gruix total, si no han produït el rebuig del fabricant, se'n prendran tres (3) sobre les que se comprovarà l'aspecte superficial i el gruix del galvanitzat segons normes UNE 37 501 i UNE 37 508.

El galvanitzat haurà de ser continu, llis i exempt d'imperfeccions apreciables a simple vista, tals com butllofes o inclusions de cendres o sals de flux. Tampoc no deurà presentar grumolls, rebaves ni acumulacions de zenc.

Els valors mitjos de gruix i massa de galvanitzat de cada banda no diferiran entre ells en més d'un 15%.

Si qualsevol de les tres bandes assajades no fos conforme, se'n triaran sis (6) d'entre les vint–i dos restants, i, si qualsevol d'elles incomplís les prescripcions imposades, no s'acceptarà el subministrament.

2.17.6. Cargoleria.

De manera semblant a com per a les bandes, es prepararan dos (2) mostres de 13 peces de cada tipus a cada una (cargols, volanderes i femelles). Primer se'n assajarà una de les mostres:

Es farà una inspecció visual per comprovar l'aspecte superficial del galvanitzat i es contaran com defectuoses les que presentin qualsevol dels defectes esmentats.

Amb la punta d'un ganivet sense esmolar es tractarà de rascar el zenc per comprovar l'adherència: si al davant de la fulla es produeixen exfoliacions o despreniments de zenc deixant l'acer al descobert, es consideraran defectuoses les peces i es contaran com a tals.

Si tots dos assaigs haguessin donat resultats conformes, es determinarà la massa i el gruix mig de recobriment de zenc pel mètode gravimètric o pel magnètic, tots dos descrits a la norma UNE 37 501. Es consideraran defectuoses les peces on els valors mitjos obtinguts siguin inferiors a 250 g/m^2 o 35μm.

Si a tots tres assaigs amb aquesta primera mostra no hi hagués cap peça defectuosa, s'acceptarà el fabricant; on hi hagin tres (3) peces defectuoses en algun assaig, es rebutjarà el fabricant; i si el nombre de peces defectuoses estès entre 0 i 3, caldrà repetir els assaigs sobre les peces de la segona mostra, de la manera esmentada, però acumulant les peces defectuoses trobades a la primera sèrie d'assaigs a les contades a la segona. Aleshores, si a cada assaig resultessin defectuoses fins a tres (3) peces, s'acceptarà el fabricant, però si ho fossin quatre (4) o més, es rebutjarà.

2.17.7. Informe sobre els assaigs d'identificació.

El laboratori acreditat que hagi realitzat els assaigs d'identificació, remetrà al director d'Obra un Informe on faci constar:

- Data dels assaigs.
- Nom del fabricant i planta de procedència dels materials assajats.

- Elecció de les mostres de peces.
- Certificat amb els resultats dels assaigs.

2.17.8. Altres materials.

Tots els rodons emprats com a armadures del formigó (quan les barreres vagin fonamentades en bigues de formigó armat) ho seran corrugats i d'acer AEH 500 N. La placa per fixació de pals a obres de fàbrica, serà d'acer AEH-410 b soldable, y els rodons d'ancoratge, preferiblement d'acer AEH 225 L. Els elèctrodes per a la soldadura seran del tipus E.2.4.5.B, bàsic.

2.17.9. Seguretat i senyalització de les obres

Aquest és un element d'abalisament a col·locar dins del voral. Tots els treballs necessaris (replanteig, distribució dels captafars, preparació de l'adhesiu i col·locació dels captafars) poden fer-se des de fora de la calçada.

Senyalització d'obres.

Consistirà en una línia de cons amb reflexiu col·locats a distàncies de deu metres (10 m) entre ells i sobre la ratlla límit de calçada i voral. A l'origen del tall de col·locació es posarà un senyal d'obres, i es limitarà la velocitat al llarg del tall a vint quilòmetres per hora menys de la permesa al tram de carretera. En acabar el tall es col·locarà un senyal de limitació a la velocitat permesa.

Proteccions personals.

Tot el personal vestirà armilles reflectants de colors fluorescents, i emprarà guants de cautxú.

2.17.10. Materials

Compliran les condicions imposades a l'article 703 del PG-3 amb la redacció de l'O.M. de 28 de desembre de 1.999 (B.O.E. de 28 de gener de 2.000).

A la fabricació de fites d'aresta, fites de vèrtex i balises cilíndriques, es faran servir materials de substrat a base de polímers orgànics, flexibles i resistents a l'esquinçament, estables i resistents a la intempèrie i especialment a les radiacions ultra violades; als panells direccionals, xapes conformades d'acer galvanitzat de les mateixes qualitats i gruixos demanats per als senyals retrorreflectants; i als captafars retrorreflectants enganxats sobre la barrera de seguretat, no inclosos en el capítol esmentat del PG-3, lames d'acer galvanitzat de les mateixes qualitats demanades per a les lames de cartells de senyalització vertical.

Fites d'aresta.

Pal blanc.

CARACTERÍSTICA	NORMA D'ASSAIG	VALORS EXIGITS
Contingut de Ti O_2	UNE 48 178	> 5%
Temperatura Vicat a 49 N	UNE 53 118 3 Provetes de 20*20 mm i augment de temperatura de	≥ 81ºC (a totes tres provetes)

	(50±5)ºC/h	
Absorció d'aigua	UNE 53 028 3 Provetes de 50*50 mm 24 hores en aigua a (23±2)ºC	< 4 mg/cm^2 (A totes tres provetes)
Allargament a ruptura	UNE 53 023 6 Provetes tipus B, a 5mm/min i (23±2)ºC	≥ 80% (mitja de 6 assaigs i amb desviació de resultats inferior al 15% del valor mig)

CARACTERÍSTICA	NORMA D'ASSAIG	VALORS EXIGITS				
Resistència al calor	UNE 53 112 3 Provetes de 300 mm±20mm. Marques a 100 mm, una d'elles feta a 50 mm d'un extrem de la proveta. Submergides en bany de silicona a 150ºC 15 min, i després en aigua a 22ºC 10 min.	És bona si, a totes 3 provetes: Variació dimensional < 5% No apareixeran butllofes, esquerdes ni exfoliacions. Les deformacions són < 5%				
Resistència al foc	Mètode FH de UNE 53 315 5 Provetes de 125*13 mm	FH 1				
Color i factor de lluminància	UNE 48 073 3 Provetes tipus B de 350 mm*100 mm Espectrocolorímetre de geometria 45/0; il·luminant patró CIE D65; observador patró de 2º	A totes 3 provetes color blanc dins del polígon				
		Vèrtex	1	2	3	4
		x	0,355	0,305	0,285	0,335
		y	0,355	0,305	0,325	0,375
		β≥0,75				
Envelliment artificial accelerat	UNE 53 104 3 Provetes de 350 mm*100 mm 150 hores per cada cara	A totes 3 provetes: Temperatura Vicat a 49N ≥ 75ºC				

	a 50ºC	Allargament en ruptura ≥ 80% Color blanc dins del polígon marcat $\beta \geq 0,75$

Franja negra

Tindrà una amplada de 250 mm i anirà a 180 mm de l'extrem superior del pal, tret dels casos en que hi hagin dispositius retrorreflectants sobre la franja negra, en què anirà a 80 mm. Podrà ser una làmina de material vinílic pigmentat, i haurà de ser flexible, opaca i resistent, sense butllofes, esquerdes, escates ni laminacions.

Haurà de presentar les característiques següents:

CARACTERÍSTICA	NORMA D'ASSAIG	VALORS EXIGITS				
Color i factor de luminància	UNE 48 073 Espectrocolorímetre de geometria 45/0; il·luminant patró CIE D65; observador patró de 2º	Color negre dins del polígon				
		Vèrtex	1	2	3	4
		x	0,385	0,300	0,260	0,345
		y	0,355	0,270	0,310	0,395
		$\beta < 0,03$				
Resistència al fred i a la calor	UNE 135 330 Provetes de 100 mm*100 mm Resistència al calor: 24 hores a (71±2)ºC i 2 hores a temperatura ambient Resistència al fred: 72 hores a (-35±3)ºC i 2 hores a temperatura ambient	És bona si: No apareixen butllofes, esquerdes, escates ni laminacions.				
CARACTERÍSTICA	**NORMA D'ASSAIG**	**VALORS EXIGITS**				
Resistència a disolvents	Proveta de 100 mm*100 mm submergida en gasolina 1	És bona si:				

	hora i deixada a assecar 2 hores a temperatura ambient	No apareixen butllofes, esquerdes, escates ni laminacions.
Envelliment artificial accelerat	UNE 53 104 Provetes de 100 mm*100 mm 150 hores per cada cara a 50ºC	És bona si: No apareixen butllofes, esquerdes, escates ni laminacions.
Adherència al pal blanc	Després d'assajades a les tres proves anteriors.	És bona si: Al tractar de desprendre la làmina, aquest trenca o deforma

Materials retrorreflectants.

Seran: a la vora dreta de la carretera, de color groc i forma rectangular de 50*180 mm en vertical; a la vora esquerra, de color blanc, amb dos cercles de ϕ 60 mm disposats en vertical amb 90 mm o 150 mm de separació entre centres, segons que les fites siguin del tipus I o II, respectivament. A les fites de tipus III, els colors ja esmentats per als altres tipus, i rectangles de 95+75 mm. Seran làmines formades per microesferes de vidre, amb la composició definida pels elements del nivell 2 a la norma UNE 135 330.

Hauran de presentar les característiques següents:

CARACTERÍSTICA	NORMA D'ASSAIG	VALORS EXIGITS				
Color i factor de luminància	UNE 48 073 Espectrocolorímetre de geometria 45/0; il·luminant patró CIE D65; observador patró de 2º	Color blanc $\beta \geq 0,27$				
		Vèrtex	1	2	3	4
		X	0,350	0,300	0,285	0,335
		y	0,360	0,310	0,325	0,375
		Color groc $\beta \geq 0,16$				
		Vèrtex	1	2	3	4

		X	0,545	0,487	0,427	0,765
		y	0,454	0,423	0,483	0,534

CARACTERÍSTICA	NORMA D'ASSAIG	VALORS EXIGITS			
Coeficients de retrorreflexió (R) ($cd*lx^{-1}*m^{-2}$)	UNE 135 350	Angles		Color	
		Divergència (α)	Incidència β_1 (β_2=0)	Blanc	Groc
		0,2º	5º	250	170
			30º	150	100
			40º	110	70
		0,33º	5º	180	122
			30º	100	67
			40º	95	64
		2,0º	5º	5	3
			30º	2,5	1,5
			40º	1,5	1,0
Envelliment artificial accelerat	UNE 53 104 Provetes de 100 mm*100 mm 150 hores per cada cara a 50ºC	Els valors de colorimetria, factor de lluminància i coeficient de retrorreflexió, han de seguir complint el marcat en aquest quadre.			

Fites de vèrtex.

Els materials seran plàstics polimèrics compatibles entre ells, i les parts retrorreflectants tindran adherides làmines de nivell de reflectància R2.

Les característiques seran les de la taula següent.

CARACTERÍSTICA	NORMA D'ASSAIG	VALORS EXIGITS				
Color i factor de lluminància(β)	UNE 48 073 Espectrocolorímetre de geometria 45/0; il·luminant patró CIE D65; observador patró de 2º. Provetes: 2 tipus A (sense material retrorreflectant) i 2 B (amb material retrorreflectant adherit) per a cada color.	Cos de la fita (Color verd i β=0,04)				
		Vèrtex	1	2	3	4
		X	0.007	0.248	0.177	0.026
		y	0.703	4.409	0.362	0.399
		Material retrorreflectant (Color blanc i β=0,27)				
		X	0,350	0,300	0,285	0,335
		y	0,360	0,310	0,325	0,375
		Material retrorreflectant (Color verd i β=0,04)				
		X	0,007	0,248	0,177	0,026
		y	0,703	0,409	0,362	0,399

CARACTERÍSTICA	NORMA D'ASSAIG	VALORS EXIGITS			
Coeficient de retrorreflexió R cd/(lux*m^2)	UNE 135 350 (2 Provetes tipus B per cada color)	Angles		Color	
		De divergència α	De incidència β_1 (β_2=0)	Nivell 1	Nivell 2
				Verd	Blanc
		0,2º	5º	9	250
			30º	3,5	150

			40º	1,5	110
		0,33º	5º	7	180
			30º	3	100
			40º	1,2	95
		2,0º	5º	0,6	5
			30º	0,3	2,5
			40º	0,2	1,5
Temperatura Vicat a 9,81 N	UNE 53 118 3 Provetes tipus A de 20*20 mm i augment de temperatura de (50±5)ºC/h	≥ 55ºC (a totes tres provetes)			
Resistència al fred	UNE 135 330 Provetes de 70 mm*150 mm (2 tipus A i 2 tipus B) 72 hores a (-20±3)ºC i 2 hores a temperatura ambient	És bona si: A cap de les provetes tipus A i B no apareixen butllofes, esquerdes, escates ni laminacions; I a cap de les provetes tipus B es desenganxa la làmina retrorreflectant			
Envelliment artificial accelerat	UNE 53 104 2 Provetes tipus A i 2 provetes tipus B per a cada color retrorreflectant, de 70 mm*150 mm, 500 hores per cada cara a 50ºC	Cap proveta presentarà butllofes, esquerdes, escates ni exfoliacions. Les del tipus A es mantindran dins dels poligons de color marcats pels vèrtex d'aquesta taula, i les del tipus B mantindran el coeficient de retrorreflexió marcat en aquest quadre.			
Absorció d'aigua	UNE 53 028 2 Provetes tipus A de 70 mm*150 mm 24 hores en aigua a (23±2)ºC	< 4 mg/cm^2 (a totes dues provetes)			
Adherència del material retrorreflectant al substrat	Com per als senyals de circulació i cartells verticals	Adherència correcta si no pot desenganxar-se la làmina amb la fulla, o al tirar amb la ma sense malmetre-la.			

Balisa cilíndrica.

El cos de la balisa serà de materials polímers compatibles entre ells, i de color verd, blau, taronja, groc o blanc; els materials retrorreflectants seran làmines o teles, de color blanc o roig, i de nivell de retrorreflectància 2, com a mínim. Compliran les exigències següents:

CARACTERÍSTICA	NORMES D'ASSAIG	RESULTATS
Les provetes seran de 70*150 mm, les tipus A sense làmina (o tela) retrorreflectant, i les tipus B amb làmina (o tela) retrorreflectant.		
Temperatura Vicat a 9,81 N	UNE 53 118 (3 Provetes de 20 * 20 mm submergides en oli de silicona amb escalfament a (50±5)ºC/h)	≥ 65ºC
Resistència al fred	UNE 135 330 Provetes de 70 mm*150 mm (2 tipus A i 2 tipus B) 72 hores a (-35±3)ºC i 2 hores a temperatura ambient (20±3)ºC.	A les provetes tipus A no hi hauran clivelles, esvorancs, exfoliació ni butllofes; a les tipus B, a més, no hi haurà pèrdua d'adherència.
Envelliment artificial accelerat	UNE 53 104 2 Provetes tipus A i 2 provetes tipus B per a cada color retrorreflectant, de 70 mm*150 mm, 100 hores per cada cara a 50ºC amb llum UV tipus A.	Cap proveta presentarà butllofes, esquerdes, esvorancs ni exfoliacions. Les del tipus A es mantindran dins dels poligons de color marcats pels vèrtex d'aquesta taula, i les del tipus B mantindran el coeficient de retrorreflexió marcat en aquest quadre.
Resistència al doblat	PNE 135 363 Agafar el cap de la balisa fixada sobre una superfície horitzontal i tirar fins a posar-lo en contacte amb aquesta superfície, en tres plans a 120º, i alliberar-la cada	Un minut després de cada una de les tres maniobres es medeix la verticalitat, i la desviació màxima serà ≤ 20 mm.

	vegada. .	
Resistència a la fatiga	PNE 135 363 Fixada la balisa sobre una superfície horitzontal, 2 hores a (20±5)ºC, és colpejada al 85% de la seva alçada per una barra cilíndrica d'acer de 1300 mm de llarg, ϕ 50 mm i massa (19,9±1) kg, arrosegada per un eix que gira a (60±6) rpm.	El cos de la balisa no presentarà clivelles ni trencaments fora de la zona del cop, i haurà de recoperar la posició inicial amb desviació de la vertical ≤ 7% de l'alçada.

CARACTERÍSTICA	NORMES D'ASSAIG	RESULTATS				
Coordenades cromàtiques i factor de lluminància.	UNE 48 073 Espectrocolorímetre de geometria 45/0; il·luminant patró CIE D65; observador patró de 2º. Provetes: 2 tipus A (sense material retrorreflectant) i 2 B (amb material retrorreflectant adherit) per a cada color.	Cos de la balisa Color verd (β≥0,10)				
		Vèrtex	1	2	3	4
		X	0,230	0,260	0,260	0,230
		y	0,440	0,440	0,470	0,470
		Color blau (β≥0,05)				
		Vèrtex	1	2	3	4
		X	0,140	0,160	0,160	0,140
		y	0,140	0,140	0,160	0,160
		Color roig (β≥0,07)				
		Vèrtex	1	2	3	4
		X	0,735	0,700	0,610	0,660
		y	0,265	0,250	0,340	0,340
		Color taronja (β≥0,20)				
		Vèrtex	1	2	3	4
		X	0,610	0,535	0,506	0,570
		y	0,390	0,375	0,404	0,429
		Color groc (β≥0,45)				
		Vèrtex	1	2	3	4
		X	0,494	0,470	0,493	0,522
		y	0,505	0,480	0,457	0,477
		Color blanc (β≥0,75)				
		Vèrtex	1	2	3	4
		x	0,305	0,335	0,325	0,295
		y	0,315	0,345	0,355	0,325
		Làmina retrorreflectant				
		Color blanc (β≥0,35)				
		Vèrtex	1	2	3	4
		x	0,305	0,335	0,325	0,295

AJUNTAMENT DE LES FRANQUESES DEL VALLÈS

		y	0,315	0,345	0,355	0,325
		Color roig (β≥0,05)				
		Vèrtex	1	2	3	4
		x	0,735	0,707	0,610	0,660
		y	0,265	0,250	0,340	0,340
		Tela retrorreflectant				
		Color blanc (β≥0,10)				
		Vèrtex	1	2	3	4
		x	0,300	0,365	0,270	0,335
		y	0,250	0,325	0,325	0,375

CARACTERÍSTICA	NORMES D'ASSAIG	RESULTATS				
Coeficients de retrorreflexió (R) ($cd*lx^{-1}*m^{-2}$)	UNE 135 350 (2 Provetes tipus B per cada color)	Materials retrorreflectants				
		Angles		Làmines		Tela
		Divergència (α)	Incidència (β1) (β2=0)	Blanca	Roja	Blanca
		0,2º	5º	250	45	330
			30º	150	25	180
			40º	110	15	65

		0,33º	5º	180	25	250
			30º	100	14	170
			40º	95	13	60
		2,0º	5º	5	1,0	5
			30º	2,5	0,4	2,5
			40º	1,5	0,3	1,5
Adherència del material retrorreflectant al substrat	Com per als senyals de circulació i cartells verticals	Adherència correcta si no pot desenganxar-se la làmina amb la fulla, o al tirar amb la ma, sense malmetre-la.				

2.17.11. Etiquetat i marcat.

Fites de vèrtex.

Cada fita de vèrtex portarà gravades a la seva cara posterior les dades següents:

- Logotip o nom del fabricant, amb grandària màxima de 10 cm*10 cm.
- Data de fabricació (mes i any).
- Nivell màxim de balast, que, des del sòl, tindrà una altura màxima de vint centímetres (20 cm).

Balises cilíndriques.

Al cos de la balisa hauran de figurar de manera indeleble les dades següents:

- Logotip o nom del fabricant, amb dimensions màximes de 10*10 cm.
- Data de fabricació (mes – any).

Condicions d'admissió a l'ús.

Si els materials disposen de document acreditatiu del reconeixement de marca, sigui la marca "N" d'AENOR o un altre segell o distintiu de qualitat d'algun país de l'Espai Econòmic Europeu, s'admetrà el seu ús a l'obra. En cas contrari, el Director d'Obra haurà d'establir dos mostres representatives dels elements d'abalisament en fàbrica, cadascuna d'elles formada per un nombre d'elements que, per a cada tipus, vindrà donat per la taula:

Nombre d'elements d'un mateix tipus en aplec a fàbrica(N)	Nombre d'elements d'un mateix tipus per mostra (S)
2-8	2
9-18	3

19-32	4
33-50	5
51-72	6
73-98	7
Més de 98	$(N/6)^{1/2}$

Una mostra serà enviada a un laboratori homologat per a la realització dels assaigs esmentats, i l'altra serà guardada per a contraassaigs, si fos el cas. S'admetrà el subministrament si l'Informe del laboratori assenyala la conformitat de les característiques de totes les provetes tretes de la mostra amb les abans esmentades. De les que no hi hagués conformitat, aprofitant la segona mostra, el laboratori prepararà i assajarà doble nombre de provetes que per la primera comprovació de les característiques marrades. Si també ara hi haguessin disconformitats, es rebutjarà el subministrament.

Aquests assaigs d'autorització d'ús seran a càrrec del Contractista, no quedant inclosos al pressupost de control de qualitat.

2.17.12. Seguretat i senyalització de les obres

Senyalització d'obres.

Per a la col·locació de panells direccionals serà la mateixa que per als senyals verticals.

Per a les fites d'aresta, com per als captafars emprats en senyalització horitzontal.

Per a les fites de vèrtex i les balises cilíndriques, com per a la pintura de rètols, cebrats i símbols.

Proteccions personals.

Tot el personal vestirà armilles reflectants de colors fluorescents, i emprarà guants de pell volta.

2.18. Materials diversos.

2.18.1. Fustes per a encofrats.

Les fustes per a encofrats acompliran allò establert a la Norma EME-NTE i estarà ben dessecada a l'aire, sense presentar senyals de putrefacció, corcadura o atac de fongs.

3. UNITATS D'OBRA, PROCÉS D'EXECUCIÓ I CONTROL

3.1. Treballs generals

3.1.1. Replantejament

A partir de la Comprovació del Replanteig de les obres, tots els treballs de replanteig necessaris per a l'execució de les obres seran realitzats per compte i risc de contractista.

El director comprovarà el replanteig executat pel contractista i aquest no podrà iniciar l'execució de cap obra o part d'ella, sense haver obtingut del Director la corresponent aprovació del replanteig.

L'aprovació per part del Director de qualsevol replanteig efectuat pel contractista no disminuirà la responsabilitat d'aquest en l'execució de les obres. Els perjudicis que ocasionessin els errors del replanteigs per al contractista hauran de ser solucionats a càrrec d'aquest en la forma que indiqui el Director.

El contractista haurà de proveir al seu càrrec tots els materials, aparell i equips de topografia, personal tècnic especialitzat, i mà d'obra auxiliar, necessaris per efectuar els replanteigs al seu càrrec i materialitzar els vèrtexs, bases, punts i senyals anivellats. Tots els medis materials i de personal esmentats tindran la qualificació adequada al grau d'exactitud dels treballs topogràfics que requereixi cada una de les fases de replanteig d'acord amb les característiques de l'obra.

En les comprovacions del replanteig que la Direcció efectuï, el contractista, al seu càrrec, proporcionarà l'assistència i ajuda que el director demani, evitarà que els treballs d'execució de les obres interfereixin o entorpeixin les operacions de comprovació i. quan sigui indispensable, suspendrà els esmentats treballs, sense que per això tingui dret a cap indemnització.

El contractista executarà al seu càrrec els accessos, corrioles, escales, passarel·les i bastides necessàries per la realització de tots els replanteigs, tant els efectuats per ell mateix com per la Direcció per les comprovacions dels replanteigs i per la materialització dels punts topogràfics esmentats anteriorment.

El contractista serà responsable de la conservació durant el temps de vigència del contracte, de tots els punts topogràfics materialitzats en el terreny i senyals anivellades, tenint que reposar al seu càrrec, els que per necessitat d'execució de les obres o per deteriorament haguessin sigut moguts o eliminats, el que comunicarà per escrit al director, i aquest donarà les instruccions oportunes i ordenarà la comprovació dels punts recuperats.

3.1.2. Accés a les obres

Excepte prescripció específica en algun document contractual, seran de compte i risc del contractista, totes les vies de comunicació i les instal·lacions auxiliars per transport, tals com carreteres, camins, sendes, passarel·les, plànols inclinats, muntacàrregues per al accés de persones, transports de materials a l'obra, etc.

Aquestes vies de comunicació i instal·lacions auxiliars seran gestionades, projectades, construïdes, conservades, mantingudes i operades, així com demolides, desmuntades, retirades, abandonades o lliurades per usos posteriors per compte i risc del contractista.

El Promotor es reserva el dret a què aquelles carreteres, camins, sendes i infraestructures d'obra civil i/o instal·lacions auxiliars de transport, que el Director consideri d'utilitat per a l'explotació de l'obra definitiva o per altres fins que la Direcció estimi convenients, siguin lliurats pel contractista a l'acabament de la seva utilització per aquest, sense que per això el contractista hagi de percebre cap abonament.

El contractista tindrà que obtenir de l'autoritat competent les oportunes autoritzacions i permisos per a la utilització de les vies i instal·lacions, tant de caràcter públic com privat.

L'Ajuntament es reserva el dret que determinades carreteres, camins, sendes, rampes i d'altres vies de comunicació construïdes per compte del contractista, puguin ser utilitzades gratuïtament per si mateix o per altres contractistes per la realització de treballs de control de qualitat, auscultació, reconeixement i tractament del terreny, sondeigs, injeccions, ancoratges, fonaments indirectes, obres especials, muntatge d'elements metàl·lics, mecànics, elèctrics, i d'altres equips d'instal·lació definitiva.

3.1.3. Instal·lacions auxiliars d'obra i obres auxiliars

Constitueix obligació del contractista el projecte, la construcció, conservació i explotació, desmuntatge, demolició i retirada d'obra de totes les instal·lacions auxiliars d'obra i de les obres auxiliars, necessàries per a l'execució de les obres definitives.

Es consideraran instal·lacions auxiliars d'obra les que, sense caràcter limitatiu, s'indiquen a continuació:

a) Oficines del contractista.

b) Instal·lacions per serveis del personal.

c) Instal·lacions per als serveis de seguretat i vigilància.

d) Laboratoris, magatzems, tallers i parcs del contractista.

e) Instal·lacions d'àrids; fabricació, transport i col·locació del formigó, fabricació de mescles bituminoses, excepte si en el contracte d'adjudicació s'indiqués altre cosa.

f) Instal·lacions de subministrament d'energia elèctrica i enllumenat per a les obres

g) Instal·lacions de subministrament d'aigua.

h) Qualsevol altre instal·lació que el contractista necessiti per a l'execució de l'obra.

Es consideraran com a obres auxiliars les necessàries per a l'execució de les obres definitives que, sense caràcter limitatiu, s'indiquen a continuació:

a) Obres per al desviament de corrents d'aigües superficials tals com a talls, canalitzacions, canalitzacions, etc.

b) Obres de drenatge, recollida i evacuació de les aigües en les zones de treball.

c) Obres de protecció i defensa contra inundacions.

d) Obres per esgotaments o per rebaixar el nivell freàtic.

e) Estrebades, sosteniments i consolidació del terreny en obres a cel obert i subterrànies.

f) Obres provisionals de desviament de la circulació de persones o vehicles, requerits per a l'execució de les obres objecte del contracte.

Durant la vigència del contracte, serà de compte i risc del contractista el funcionament, la conservació i el manteniment de totes les instal·lacions auxiliars d'obra i obres auxiliars.

3.1.4. Maquinària i mitjans auxiliars.

El contractista està obligat, sota la seva responsabilitat a proveir-se i disposar en obra de totes les màquines, útils i mitjans auxiliars necessaris per a l'execució de les obres, en les condicions de qualitat, potència, capacitat de producció i en quantitat suficient per a complir totes les condicions del contracte, així com a manejar-los, mantenir-los, conservar-los i utilitzar-los adequada i correctament.

La maquinària i els mitjans auxiliars que s'hagin d'utilitzar per l'execució de les obres, la relació de la qual figurarà entre les dades necessàries per a confeccionar el Programa de Treball, hauran d'estar disponibles a peu d'obra amb suficient antelació al començament del treball corresponent, per que puguin ser examinats i autoritzats, en el seu cas, pel Director.

L'equip quedarà adscrit a l'obra en tant estiguin en execució les unitats en que ha d'utilitzar-se, en la intel·ligència que no es podrà retirar sense consentiment exprés del Director i havent estat reemplaçats els elements avariats o inutilitzats sempre que la seva reparació exigeixi terminis que aquell estimi han d'alterar el Programa de Treball.

Si durant l'execució de les obres el Director observés que, per canvi de les condicions de treball o per qualsevol altre motiu, els equips autoritzats no fossin idonis al fi proposat i al compliment del programa de Treball, hauran de ser substituïts, o incrementats en nombre, per altres que ho siguin.

El contractista no podrà reclamar si, en el curs dels treballs i per al compliment del contracte, es veiés obligat a augmentar la importància de la maquinària, dels equips o de les plantes i dels medis auxiliars, en qualitat, potència, capacitat de producció o en nombre, o a modificar-lo respecte de les seves previsions.

Totes les despeses que s'originin pel compliment d'aquest article, es consideraran incloses en els preus de les unitats corresponents i, en conseqüència, no seran abonades separadament, malgrat expressa indicació en contrari que figuri en algun document contractual.

3.2. Moviment de terres.

Aclariment i estassada del terreny

Consistirà en extraure i retirar de les zones afectades per les obres tots els arbres, soques, plantes, brossa, fustes trencades, runes, deixalles o qualsevol altre material indesitjable.

b) Execució de les obres.

Aquesta unitat d'obra s'executarà amb subjecció a allò prescrit a l'Article 300 del PG-3.

Enderrocs i demolicions

Aquest conjunt d'unitats d'obra s'executarà amb subjecció a allò prescrit a l'Article 301 del PG3.

La profunditat d'enderroc dels fonaments serà, com a mínim, de cinquanta centímetres (50 cm) per sota de la cota més baixa del terraplè o desmunt.

Escarificació i compactació

- Definició.

La preparació de l'assentament del terraplè, consisteix en l'escarificació amb pues i la compactació prèvia a la col·locació de les capes del terraplè o pedraplè. La profunditat de l'escarificació la definirà en cada cas, el Director a la vista de la naturalesa del terreny.

- Execució de les obres.

La compactació dels materials escarificats es portarà a terme fins obtenir el noranta cinc per cent (95%) de la densitat òptima del Proctor Modificat.

Escarificació i compactació de ferms existents

Aquesta unitat d'obra s'executarà amb subjecció a allò prescrit a l'Article 303 del PG-3.

L'execució d'aquesta unitat inclou l'escarificació del ferm, retirada dels productes en cas necessari i la compactació dels productes remoguts o de la superfície resultant, un cop retirats els productes esmentats.

Neteja de paviments per rebre nous tractaments

Aquesta unitat d'obra compren la neteja de la superfície de trànsit de carreteres existents a les quals se'ls hi ha d'aplicar un reforç amb un altre capa bituminosa, amb la finalitat de millorar les condicions d'adherència de les capes antigues amb les noves.

La neteja es realitzarà mitjançant raig d'aigua a pressió.

3.2.1. Excavacions.

Consideració general.

No s'autoritzarà l'execució de cap excavació que no es porti a terme en totes les fases amb referències topogràfiques precises.

Excavació de terra vegetal.

Definició.

Consisteix en l'excavació de la capa de terreny vegetal o de conreu, situat en zones afectades per les obres. La seva execució inclou, sense que la relació sigui limitativa, les operacions que segueixen:

- Excavació.
- Càrrega i transport al lloc d'aplegament o a l'abocador.
- Descàrrega i recapte en lloc autoritzat pel Director d'Obra.
- Conservació dels aplec de terra vegetal fins a la seva posterior utilització.
- Execució de les obres.

Abans del començament dels treballs el Contractista sotmetrà a l'aprovació del Director d'Obra un pla de treball en el que figurin les zones en que s'ha d'extreure la terra vegetal i els llocs escollits per l'aplec. Un cop aprovat l'esmentat pla es començaran els treballs.

En excavar la terra vegetal es tindrà cura en no convertir-la en fang, per la qual cosa s'utilitzarà maquinària lleugera i fins i tot si la terra està seca, es podran utilitzar moto-anivelladores per la seva remoció.

La terra vegetal, se recaptaran en cavallers per a la seva ulterior reposició i es mantindrà separada de pedres, runes, deixalles, escombraries i restes de troncs i branques. L'alçada dels cavallers serà d'1,5 m, i tindran la superfície lleugerament aprofundida. Els talussos laterals seran llisos i inclinats per evitar la seva erosió. En cas de no haver-hi lloc a la traça per l'emmagatzematge de la terra vegetal de cavallers de 1,5 m d'alçada es permetran, previ aprovació de la direcció d'obra, emmagatzematges de major alçada sempre que la terra es remogui amb freqüència convenient.

Excavació en desmunt.

Definició.

Consisteix en el rebaix necessari del terreny que està situat per damunt del nivell de l'esplanació o caixa de paviments, inclosa l'excavació per a la formació d'esplanada millorada amb sòl seleccionat.

Queden incloses en aquest concepte les següents operacions:

- L'excavació dels materials de desmunt, qualsevulla que sigui la seva naturalesa, fins i tot cunetes, zones d'emplaçament d'obres de fàbrica fins a la cota d'esplanació general, banquetes pel recolzament dels replens, així com qualsevol sanejament a zones localitzades o no. Aquest concepte inclou l'excavació convencional, l'excavació amb ripat previ, les excavacions amb trencament mitjançant martells hidràulics i l'excavació amb explosius; sigui quin sigui el percentatge que es trobi de roca no excavable amb mitjans mecànics.
- Les operacions de càrrega, transport, selecció i descàrrega a les zones d'utilització o emmagatzematge provisional, fins i tot quan el mateix material s'hagi d'emmagatzemar diversos cops, així com la càrrega, transport i descàrrega des de l'últim emmagatzematge fins al lloc d'utilització o abocador (en cas de materials inadequats o sobrants) i a l'extensió i perfilat dels materials en aquests últims per adaptar la seva superfície a allò indicat als plànols o per l'Enginyer Director.
- La conservació, adequada dels materials i els cànons, indemnitzacions i qualsevol altre tipus de despeses dels llocs d'emmagatzematge i abocadors.
- L'allisada dels talussos de l'excavació.
- Els esgotaments i drenatges que siguin necessaris.
- Els camins d'accessos necessaris per a l'execució de les excavacions en desmunt.
- Qualsevol treball, maquinària, material o element auxiliar necessari per a la correcta i ràpida execució d'aquesta unitat d'obra.

Classificació.

Pel que fa al material a excavar, les excavacions en desmunt es classifiquen en:

- Excavació en terreny sense classificar, incloent-hi roca.

Se considera com terreny sense classificar inclòs roca el que per la seva excavació cal la utilització de mitjans mecànics, potents, tipus D-10 o superior, retroexcavadores de gran potència i fins i tot explosius o martells picadors o qualsevol combinació d'aquests sistemes.

3.2.2. Execució de les obres.

Un cop esclarida la traça i enretirada la terra vegetal necessària per la seva posterior utilització, s'iniciaran les obres d'excavació, previ acompliment dels següents requisits:

- S'ha d'haver preparat i presentat a l'Enginyer Director, qui ho aprovarà si s'escau, un programa de desenvolupament dels treballs d'esplanació. En particular no s'autoritzarà a iniciar un treball de desmunt i fins i tot es podrà impedir la seva continuació, si no hi ha preparats un o diversos talls de replè.
- S'ha d'haver conclòs satisfactòriament a la zona afectada i a les que tenen relació amb ella, a judici de l'Enginyer Director, totes les operacions preparatòries per garantir una bona execució.

L'excavació de calçades, vorals, bermes i cunetes, hauran d'estar d'acord amb la informació continguda als plànols i amb allò que sobre el particular ordeni l'Enginyer Director, no autoritzant-se l'execució de cap excavació que no sigui portada en totes les seves fases amb referències topogràfiques precises.

En el cas de que el fons d'excavació a cota de caixa de paviment no tingui un C.B.R. superior a deu (10), es procedirà a excavar seixanta (60) centímetres, que es substituiran per l'esplanada projectada.

L'Enginyer Director, a la vista del terreny, d'estudis geotècnics, de necessitats de materials, o per altres raons, podrà modificar els talussos definits al projecte, essent obligació del Contractista, realitzar les excavacions d'acord amb els talussos definits i sense modificació del preu d'aquesta unitat d'obra.

Les excavacions es realitzaran començant per la part superior del desmunt, evitant paleriorment eixamplaments. En qualsevol cas, si hi hagués necessitat d'un eixamplament palerior, aquest s'executarà des de dalt i mai mitjançant excavacions al peu de la zona a eixamplar.

Les excavacions en roca s'executaran de forma que no es faci mal, trenqui o desprengui la roca excavada. Quan les excavacions presentin cavitats que puguin retenir l'aigua, el Contractista adoptarà les mesures de correcció necessàries.

Si calgués la utilització d'explosius el Contractista proposarà a la Direcció d'Obra el programa d'execució de voladures, justificat amb els corresponents assaigs, per la seva aprovació.

En la proposta de programa, s'haurà d'especificar com a mínim:

- Maquinària i mètode de perforació a utilitzar.

- Longitud màxima de perforació.
- Diàmetre de les barrinades de pretall i disposició d'aquestes.
- Explosius, dimensions dels cartutxos i esquema de càrrega dels diferents tipus de barrinades.
- Mètodes per fixar la posició de les càrregues en l'interior de les barrinades.
- Esquema de detonació de les voladures.
- Exposició detallada dels resultats obtinguts amb mètode de d'excavació proposat en terrenys anàlegs als de l'obra.

El Contractista justificarà en el programa, amb mesures del camp elèctric del terreny, l'adequació del tipus d'explosius i dels detonadors.

Tanmateix, el Contractista mesurarà les constants del terreny per a la programació de les càrregues de la voladura, de forma que no siguin sobrepassats els límits de velocitat i acceleracions que s'estableixin per les vibracions en estructures i edificis propers a la pròpia obra,

L'aprovació del Programa pel Director d'Obra no eximirà al Contractista de l'obligació dels permisos adequats i adopció de les mesures de seguretat necessàries per evitar perjudicis a la resta de l'obra o a tercers.

L'aprovació inicial del Programa per part del Director d'Obra podrà ser reconsiderada per aquest si la naturalesa del terreny o altres circumstàncies ho fessin aconsellable. En aquest cas, el Contractista haurà de presentar a l'aprovació del Director d'Obra un nou programa de voladures, encara que no sigui objecte d'abonament.

Drenatge.

Les lleres d'aigua existents no es modificaran sense autorització prèvia i escrita de l'Enginyer Director.

L'esplanada es constituirà amb la pendent suficient, de manera que aboqui cap a rases i lleres connectats amb el sistema de drenatge principal. Amb aquesta finalitat, es realitzaran rases i lleres provisionals que siguin precisos segons l'Enginyer Director.

Qualsevol sistema de desguàs provisional o definitiu s'executarà de manera que no es produeixin erosions a les excavacions.

El Contractista prendrà immediatament, mesures que comptin amb l'aprovació de l'Enginyer Director, davant els nivells aqüífers que es trobin en el curs de l'excavació.

En cas que el Contractista no prengui a temps les precaucions per al drenatge, siguin provisionals o definitives, procedirà quan l'Enginyer Director ho indiqui, al restabliment de les obres afectades i aniran al seu càrrec les despeses corresponents.

Toleràncies.

Les toleràncies d'execució de les excavacions en desmunt seran les que segueixen:

- En les explanacions excavades en roca s'admetrà una diferència màxima de vint-i-cinc (25) centímetres entre cotes extremes de l'esplanació resultant; en aquest interval ha d'estar

compresa la corresponent cota del projecte o replanteig. En les excavacions en terra la diferència anterior serà de deu (10) centímetres. En qualsevol cas la superfície resultant ha d'ésser tal que no hi hagi possibilitat de formació de bassals d'aigua, havent d'executar el Contractista al seu càrrec, el desguàs de la superfície de l'excavació corresponent, de manera que les aigües quedin conduïdes a la cuneta.

- En les superfícies dels talussos d'excavació s'admetran sortints de fins deu (10) centímetres i entrants de fins a vint-i-cinc (25) centímetres, per les excavacions en roca. Per les excavacions realitzades en terra s'admetrà una tolerància de deu (10) centímetres en més o menys.
- En les explanacions excavades per la implantació de camins es toleraran diferències en cota de fins a deu (10) centímetres en més i quinze (15) en menys per excavacions realitzades en roca i de cinc (5) centímetres en més o menys per a les realitzades en terra, tenint que quedar la superfície perfectament sanejada.
- Aquestes toleràncies són d'execució, sense que les variacions siguin objecte d'abonament.

Esllavissaments.

Es consideraran com a tals a aquells esllavissaments inevitables produïts fora dels perfils teòrics definits en els plànols.

La Direcció d'Obra definirà quins esllavissaments seran conceptuats com inevitables.

Podran ser esllavissaments abonables els que es produeixin sense provocació directa, sempre que el Contractista hagi observat totes les prescripcions relatives a excavacions, estrebades i voladures, i hagi emprat mètodes adequats en quant a disposició i càrrega de les barrinades.

Pretall.

En les excavacions en roca en que així ho especifiquin els plànols, o ho ordeni el Director d'Obra, el Contractista podrà ser obligat a practicar aquests sistemes pel millor acabat dels talussos i evitar perjudicis al terreny immediat al que ha d'ésser excavat. El pretall consisteix en executar una pantalla de forats paral·lels coincident amb el talús projectat, suficientment propers entre si, perquè, carregats amb explosius, la seva voladura produeixi una esquerda coincident amb el talús, prèviament a realitzar la voladura de la massa a excavar. Per aconseguir tal efecte el Contractista realitzarà els estudis i assaigs pertinents dels quals donarà coneixement al Director d'Obra.

<u>Excavació de rases, pous i fonaments</u>

Definició

S'entendrà per rases, aquelles excavacions per sota del nivell de la rasant per tal de construir uns fonaments, enterrar unes canalitzacions, fer passar unes instal·lacions, etc.

Comprèn les següents operacions:

- L'excavació i extracció dels materials de la rasa, pou o fonament, així com la neteja del fons de l'excavació. Aquest concepte inclou l'excavació convencional, l'excavació amb ripat previ, les

excavacions amb trencament mitjançant martells hidràulics i l'excavació amb explosius; sigui quin sigui el percentatge que es trobi de roca no excavable amb mitjans mecànics.

- Les operacions de càrrega, transport i descàrrega a les zones d'utilització o emmagatzematge provisional, fins i tot quan el mateix material s'hagi d'emmagatzemar diversos cops, així com la càrrega, transport i descàrrega des de l'últim emmagatzematge fins al lloc d'utilització o abocador (en cas de materials inadequats o sobrants).
- La conservació adequada dels materials i dels cànons, indemnitzacions i qualsevol altre tipus de despeses dels llocs d'emmagatzematge i abocadors.
- Els esgotaments i drenatges que siguin necessaris.
- Qualsevol treball, maquinària, material o element auxiliar necessari per a la correcta i ràpida execució d'aquesta unitat d'obra.

Classificació.

Pel que fa al material a excavar, les excavacions de rases es classifiquen en:

- Excavació en terreny sense classificar, incloent-hi roca

S'entén per terreny sense classificar, inclòs roca el que per la seva excavació cal la utilització de mitjans mecànics de gran potència i fins i tot explosius o martell picador.

Execució de les obres.

No s'autoritzarà l'execució de cap excavació que no sigui portada a terme en totes les seves fases amb referències topogràfiques precises.

Les fondàries i dimensions de fonaments són les indicades als plànols, excepte si l'Enginyer Director, a la vista dels terrenys que sorgeixin durant el desenvolupament de l'excavació, fixi, per escrit, altres fondàries i/o dimensions.

Qualsevol variació en les condicions del terreny de fonaments que difereixi sensiblement de les suposades , es notificarà immediatament a l'Enginyer Director per que, a la vista de les noves condicions, introdueixi les modificacions que estimi necessàries per assegurar uns fonaments satisfactoris.

El Contractista haurà de mantenir al voltant dels pous i rases un tall de terreny lliure d'una amplada mínima d'un metre (1m). No s'aplegarà a les proximitats de les rases o pous, materials (procedents o no de l'excavació) ni es situarà maquinària que puguin posar en perill l'estabilitat dels talussos de l'excavació.

Els dispositius de travada de l'estrebada, hauran d'estar, a cada moment, perfectament col·locats sense que existeixi en ells perill de vinclament.

Les traves de fusta s'aixamfranaran en els seus extrems i es falcaran fortament contra el recolzament, assegurant-les contra qualsevol esmunyiment.

El Contractista pot, amb la conformitat expressa de l'Enginyer Director, prescindir de l'estrebada realitzant en el seu lloc, l'excavació de la rasa o pou amb els corresponents talussos. En aquest cas, el

Contractista assenyalarà els pendents dels talussos, per la qual cosa, tindrà present les característiques del sòl, amb la sequera, filtracions d'aigua, pluja, etc., així com les càrregues, tant estàtiques com dinàmiques, a les proximitats.

Les excavacions en les que es pugui esperar esllavissades o corriments, es realitzaran per trams. En qualsevol cas, si encara que s'haguessin pres les mesures prescrites, es produïssin esllavissades, tot el material que caigués a l'excavació serà extret pel Contractista.

Un cop assolit el fons de l'excavació, es procedirà a la seva neteja i anivellació, permetent-se unes toleràncies respecte a la cota teòrica en més o en menys, de cinc centímetres (±5cm) en el cas de tractar-se de sòls, i en més zero i menys vint (+0 i -20 cm) en el cas de que es tractés de roca.

Els fons de les excavacions de fonaments per obres de fàbrica no s'han d'alterar, per la qual cosa s'asseguraran contra l'esponjament, l'erosió, la sequera, la gelada, procedint d'immediat, un cop l'Enginyer Director hagi donat la seva aprovació, a estendre la capa de formigó de neteja.

El Contractista informarà a l'Enginyer Director immediatament sobre qualsevol fenomen imprevist, tal com irrupció d'aigua, moviment del sòl, etc., a fi i efecte que es puguin prendre les mesures necessàries.

El Contractista prendrà immediatament mesures que comptin amb l'aprovació de l'Enginyer Director davant els nivells aqüífers que es trobin durant el curs de l'excavació.

En el cas que el Contractista no prengui a temps les precaucions per al drenatge, siguin aquestes provisionals o definitives, procedirà, així que l'Enginyer Director ho indiqui, al restabliment de les obres afectades i aniran al seu càrrec les despeses originades per aquesta demora.

Les instal·lacions d'esgotament i la reserva d'aquestes hauran d'estar preparades a fi de que les operacions es puguin executar sense interrupció.

Els dispositius de succió es situaran fora de la superfície de fonaments.

Els conductes filtrants i canonades aniran als costats de les superfícies de fonaments.

En les excavacions en roca cal la utilització de maquinària de gran potència, i fins i tot explosius o martell picador o qualsevol combinació d'aquests sistemes.

Si fos necessària la utilització d'explosius el Contractista proposarà a la Direcció d'Obra el programa d'execució de voladures, justificat amb els corresponents assaigs, per a la seva aprovació.

En la propala del programa s'haurà de, com a mínim, d'especificar:

- Maquinària i mètode de perforació a utilitzar.
- Longitud màxima de perforació.
- Diàmetre de les barrinades del pretall i disposició d'aquestes.
- Diàmetre de les barrinades de destrossa i disposició de les mateixes.
- Explosius, dimensions dels cartutxos i esquema de càrrega dels diferents tipus de barrinades.
- Mètodes per fixar la posició de les càrregues en l'interior de les barrinades.

- Esquema de detonació de les voladures.
- Exposició detallada dels resultats obtinguts amb el mètode d'excavació proposat en terrenys anàlegs al de l'obra.

El Contractista justificarà en el programa amb mesures del camp elèctric del terreny, l'adequació del tipus d'explosius i detonadors.

Tanmateix, el Contractista mesurarà les constants del terreny per la programació de les càrregues de voladura, de forma que no siguin sobrepassats els límits de velocitat i acceleracions que s'estableixin per les vibracions en estructures i edificis pròxims, a la pròpia obra.

L'aprovació del Programa per al Director d'Obra no eximirà al Contractista de l'obligació dels permisos adequats i adopció de les mesures de seguretat necessàries per evitar els perjudicis a la resta de l'obra o a tercers.

Haurà de prestar especial atenció en les mesures de seguretat destinades a evitar projeccions de materials.

L'aprovació inicial del Programa pel Director d'Obra, podrà ser reconsiderada per aquest si la naturalesa del terreny o altres circumstàncies ho fessin aconsellable. En aquest cas el Contractista haurà de presentar a l'aprovació del Director d'Obra un nou programa de voladura, sense que aquest sigui objecte d'abonament.

Els fons de les excavacions es netejaran de tot material solt o fluix i les seves esquerdes i ranures s'ompliran adequadament. Les crestes i pics existents en els fons de l'excavació en roca hauran de ser regularitzades. Tanmateix s'eliminaran totes les roques soltes o desintegrades i els estrats excessivament prims.

3.2.3. Terraplenats i rebliments.

Terraplens o pedraplens.

Definició.

Les unitats corresponents comprenen l'escarificat i compactació del terreny natural i l'extensió, reg, compactació, allisada de talussos i mitjans auxiliars per al material provinent de les excavacions. En el cas del terraplè format per materials seleccionats provinents de préstecs autoritzats, inclou el cànon d'extracció, selecció de material, excavació i càrrega mecànica, transport al lloc d'utilització, escarificat i compactació del terreny natural i l'extensió, reg, compactació, allisada de talussos i mitjans auxiliars.

En el cas dels predraplens aquesta unitat d'obra consisteix en l'extensió i compactació de materials petris adequats procedents d'excavacions en roca.

Inclou sense que la relació sigui limitadora, les operacions següents:

- Preparació de la superfície d'assentament
- Precaucions especials a tenir en compte en l'excavació, càrrega i transport del material petri.
- Extensió i compactació del material en tongades.

- Extensió, compactació i acabament de la coronació.
- Acabament i allisada de talussos i tots els mitjans auxiliars.

En el cas del pedraplè format per materials seleccionats provinents de préstecs autoritzats inclou, a més a més:

- Cànon d'extracció.
- Selecció del material.
- Excavació amb qualsevol mitjà que fos necessari, inclòs explosius i càrrega mecànica.
- Transport al lloc d'utilització.
- Execució de les obres.

L'execució de les obres i els equips necessaris hauran d'acomplir les especificacions dels articles 330.5 a 330.7 i 331.5 a 331.8 de l'O.M. del 13 de febrer de 2002.

Quan el terreny natural presenti inclinació superior a 1:5 la preparació de la base de terraplè consistirà en l'excavació realitzant bermes de 50-80 cm d'altura i ample no menor de 150 cm amb pendent de replà del 4% cap dins en terrenys permeables i cap a fora en terrenys impermeables, compactant els fons de l'excavació al 95% del P.M. del fons de l'excavació; i posterior reblert i compactat del volum excavat amb el conjunt del terraplè.

Un cop preparat el fonament del terraplè, es procedirà a la construcció del nucli del mateix, utilitzant materials que compleixin les condicions establertes, els quals seran estesos en tongades successives, de gruix uniforme i sensiblement paral·leles a l'explanada i fins a 50 cm per sota de la mateixa.

El gruix d'aquestes tongades serà el suficientment reduït perquè amb els medis disponibles s'obtinguin en tota el seu gruix el grau de compactació exigit.

Quan la tongada subjacent estigui estovada per una humitat excessiva, no s'estendrà la que segueixi fins que l'esmentada tongada no estigui en condicions.

Un cop estesa la tongada, es procedirà a la seva humectació si fos necessària. El contingut òptim d'humitat per cada tipus de terreny es determinarà segons les Normes d'assaig del Laboratori de Transports i Mecànica del sòl (NLT).

En el cas de que fos precís afegir aigua, aquesta operació s'efectuarà de forma que l'humitejament dels materials sigui uniforme, sense embassaments, fins a obtenir un mínim del 95% de la humitat òptima de l'Assaig Proctor Modificat.

Es determinarà com terraplè estructural el comprès fins el punt exterior del voral i no la berma amb els talussos definits als plànols. A efectes d'obtenir el grau de compactació exigit els assaigs de control es realitzaran en la zona del terraplè estructural.

Compactació.

A efectes de compactació es tindran en compte les condicions següents:

- El fonament es compactarà al noranta cinc per cent (95%) de la màxima densitat obtinguda a l'Assaig Proctor Modificat.
- El nucli es compactarà al noranta vuit per cent (98%) de la màxima densitat obtinguda a l'Assaig Proctor Modificat.

La coronació, en els seus cinquanta centímetres (50 cm) superiors del terraplè, es compactarà al cent per cent (100%) de la màxima densitat obtinguda a l'Assaig Proctor Modificat

- El compliment d'aquestes condicions serà indispensable per a l'abonament de la unitat d'obra.

Rebliments localitzats

- Definició.

Aquesta unitat d'obra consisteix en subministra, l'extensió i compactació de sols en rases, extrasdós d'obres de fàbrica o altres zones que no permetin la utilització dels mateixos equips que per l'execució de terraplens.

En aquesta unitat d'obra queden inclosos, sense que la relació sigui limitadora:

- La preparació de la superfície d'assentament.
- Els materials necessaris, provinents de l'excavació o de préstecs definits segons l'apartat 2.2 d'aquest plec.
- L'extensió d'una tongada.
- La humificació o dessecació d'una tongada.
- La compactació d'una tongada.
- La repetició de les tres últimes operacions tantes vegades com fes falta fins a l'acabat del rebliment.
- Qualsevol treball, maquinària, material o element auxiliar necessari per a la correcta i ràpida execució d'aquesta unitat d'obra.
- Execució de les obres.

Les obres s'executaran d'acord amb l'Article 332 de l'O.M. del 13 de febrer de 2002, quedant limitat el gruix d'una tongada a un gruix màxim de trenta centímetres (30 cm).

Als murs, abans de procedir al replè i compactació de l'extradós, es procedirà al replè i compactació del terreny natural davant el mur, a fi i efecte d'assegurar l'estabilitat a l'esmunyiment d'aquest.

El replè de rases haurà de complir la mateixa compactació dels materials del lloc físic d'ubicació de la rasa o el 95% del P.M. segons indiqui la Direcció d'Obra.

El replè de fonaments de petites obres de fàbrica es compactarà fins a aconseguir el noranta vuit per cent (98%) de la densitat màxima obtinguda a l'assaig Proctor Modificat.

En el nucli dels terraplens situats en l'extradós d'estreps d'obres de fàbrica, murs de contenció de terraplens i testeres de passos inferiors, la compactació serà al noranta-cinc per cent (95%) de la màxima densitat obtinguda a l'assaig de Proctor Modificat, igual que la resta del terraplè.

La fabricació de la grava-ciment per a la coronació del reblert de trasdós d'estreps es realitzarà segons el que estableix l'article 513 del PG3. Així mateix, també s'admetrà la fabricació de la mescla en central de formigó i el seu transport en camió formigonera, sempre que s'acompleixin les condicions fixades per a la fabricació i recepció de la grava-ciment. Aquesta capa de grava-ciment acomplirà les funcions de la llosa de transició a disposar en els trasdos de les obres de fàbrica.

Als "murs verds" les tongades hauran de tenir un gruix de 50 cm. La compactació del nucli se realitzarà per mitjà mecànic. En la zona de superfície del mur (30 a 40 cm exteriors) la compactació es farà manualment. El grau de compactació mínim requerit serà el 95% del Proctor Modificat.

3.2.4. Allisada de talussos.

- Definició.

Es tracta de les operacions necessàries per aconseguir l'acabat geomètric dels talussos de terraplè i capa de coronació, així com els talussos de desmunts i afermat.

- Execució de les obres.

Haurà d'acomplir les especificacions de l'article 341 de l'O.M. del 13 de febrer de 2002.

3.2.5. Aportació i extensió de la terra vegetal.

- Definició.

Aquesta unitat d'obra consisteix, sense que la relació sigui limitadora en:

- L'aportació de terra vegetal a l'obra provinent de préstec o d'aplec.
- La seva extensió i tractament.
- Qualsevol treball, maquinària, material o element auxiliar necessari per a la correcta i ràpida execució d'aquesta unitat d'obra.

- Execució de les obres.

La terra vegetal s'ha de col·locar als llocs que s'assenyalin als plànols, així com als llocs que assenyali l'Enginyer Director.

Quan la terra vegetal s'hagi de col·locar sobre sòls permeables, s'haurà d'estendre primer una capa de sòl cohesiu, evitant una compactació excessiva de la capa estesa.

Les superfícies que hagin servit per l'apilament de la terra vegetal, han de quedar perfectament netes després de retirada aquesta, havent-se de procedir a l'afluixament de la superfície (mitjançant llaura) fins una fondària de vint centímetres (20 cm), esplanació i anivellament del terreny.

3.2.6. Obres diverses.

3.2.7. Camins d'accessos als talls.

En aquesta untat d'obra s'inclouen els camins d'accessos necessaris tant per a l'execució de les excavacions en desmunt com per a l'execució dels terraplens, estructures o obres de drenatge transversal. S'inclou qualsevol treball, maquinària, material o element auxiliar necessari per a la formació, manteniment i eliminació si cal dels camins.

3.3. Drenatge.

3.3.1. Cunetes i baixants.

3.3.1.1. Cunetes de formigó executades a l'obra

- Definició.

Les cunetes revestides previstes en aquest projecte s'ajustaran a la forma i dimensions assenyalades als plànols, i es construiran amb subjecció a allò prescrit a l'Article 400 del PG-3.

A cunetes revestides s'emprarà formigó armat, HA-20/B/20/IIa

- Execució de les obres.

En cas de cunetes revestides executades "in situ", es podrà prescindir de l'encofrat quan la inclinació de les superfícies a recobrir així ho permeti. Es disposaran junts de construcció cada deu metres (10 m) amb la seva corresponent closa.

3.3.1.2. Cunetes sense revestir.

- Definició

Les cunetes previstes en aquest projecte s'ajustaran a la forma i dimensions assenyalades als plànols.

- Execució de les obres

Les cunetes es perfilaran segons les mides indicades als plànols. S'hauran de mantenir netes durant tota la durada de les obres. En el cas de cunetes existents que s'aprofitin es farà una neteja i reperfilat de les mateixes, per deixar-les amb els pendents i dimensions assenyalades als plànols.

3.3.2. Tubs, pericons i buneres.

3.3.2.1. Pericons i pous.

- Definició.

Aquesta unitat es refereix a l'execució de pericons i pous de formigó, blocs de formigó, maçoneria, maons o qualsevol altre material previst al Projecte o autoritzat pel Director de l'Obra.

En ella hi queden inclosos, sense que la relació sigui limitadora:

- El subministrament i col·locació dels materials.
- La fabricació del pericó o pou i les operacions necessàries pel seu lligam amb la resta de l'obra.
- Les tapes.
- La neteja i manteniment del pericó o pou de registre fins l'acabament de l'obra.
- Qualsevol altre treball, maquinària, material o element auxiliar necessari per a la correcta execució d'aquesta unitat d'obra.

- Execució de les obres.

Els pericons i pous es construiran amb les formes i mides indicats als Plànols. Llur emplaçament i cota seran els que indiquen els plànols.

L'execució de les obres haurà d'acomplir les especificacions de l'article 410.2 del PG-3.

3.3.3. Claveguerons de formigó i de polietilè

Es defineix com a claveguerons de formigó i de polietilè a les petites obres de drenatge transversal a la carretera, ramals d'enllaç, etc., que es realitzen amb tubs de formigó prefabricats, embeguts en formigó, o tubs de polietilè.

S'inclou en aquesta unitat d'obra:

- Els tubs de formigó emprats com a encofrat perdut.
- Tubs de formigó i polietilè per a claveguerons
- L'excavació i neteja dels fonaments necessària per a la ubicació dels tubs i el seu embolcall de formigó i plànols.
- El transport a abocador dels productes d'excavació.
- La fabricació i posada en obra del formigó de solera i de l'embolcall del tub, així com els encofrats i estrebades necessàries.
- Els pous "in situ" o prefabricats necessaris a l'entrada i sortida dels claveguerons, si s'hagués d'adoptar aquest dispositiu en lloc d'embocadura amb aletes.
- El formigó i encofrat de les aletes i solera de les embocadures d'entrada i sortida o connexions a baixants.
- El rebliment amb material producte de l'excavació o d'aportació.
- Qualsevol treball, maquinària, material o element auxiliar necessari per a la correcta i ràpida execució d'aquesta unitat d'obra.
- Execució de les obres.

Un cop realitzada l'excavació es procedirà a la compactació del terreny i execució de la solera de formigó.

La col·locació dels tubs amb el diàmetre que s'indica als plànols es farà contra-pendent, evitant qualsevol operació que pugui moure als mateixos, havent estat comprovada abans de procedir a l'encast definitiu i segellat dels junts, la seva correcta col·locació.

El segellat de junts es farà amb morter de quatre-cents cinquanta quilograms (450 kg) de ciment II/35 per metre cúbic de morter, quedant expressament prohibida l'execució de junts amb maó ceràmic.

Un cop muntat el tub, es procedirà a l'execució de l'embolcall de formigó, pous i aletes, havent-se d'ajustar a les dimensions que figuren als plànols per cada un dels anomenats elements.

Aquestes operacions s'executaran el més ràpidament possible, a fi d'evitar que l'aigua pugui moure les obres.

3.3.4. Parets per a pous de registre

1.- DEFINICIÓ I CONDICIONS DE LES PARTIDES D'OBRA EXECUTADES

Formació de parets per a pous de registre circulars, quadrats o rectangulars i la col·locació dels elements complementaris.

S' han considerat els materials següents per a les parets del pou:

- Maons calats o maons massissos agafats amb morter, amb arrebossat i lliscat interior de la paret i eventualment, esquerdejat exterior
- Peces prefabricades de formigó agafades amb morter

S'han considerat els elements complementaris de pous de registre, següents.

- Bastiment i tapa
- Graó d'acer galvanitzat
- Graó de ferro colat
- Junt d'estanquitat amb fleixos d'acer inoxidable i anelles d'expansió

L'execució de la unitat d'obra inclou les operacions següents:

Parets:

- Comprovació de la superfície de recolzament
- Col/locació de les peces agafades amb morter
- Acabat de les parets, en el seu cas
- Comprovació de l'estanquitat del pou

En el bastiment i tapa:

- Comprovació de la superfície de recolzament
- Col·locació del morter d'anivellament
- Col·locació del conjunt de bastiment i tapa, agafat amb morter

En el graó:

- Comprovació i preparació dels punts d'encastament
- Col·locació dels graons amb morter

PARET PER A POU:

El pou ha de ser estable i resistent.

Les parets del pou han de quedar aplomades, excepte en el tram previ al coronament, on s'han d'anar reduint les dimensions del pou fins arribar a les de la tapa.

Les generatrius o la cara corresponents als graons d'accés han de quedar aplomades de dalt a baix.

Els junts han d'estar plens de morter.

El nivell del coronament ha de permetre la col·locació del bastiment i la tapa enrasats amb el paviment.

La superfície interior ha de ser llisa i estanca.

Han de quedar preparats els orificis, a diferent nivell, d'entrada i sortida de la conducció.

Toleràncies d'execució:

- Secció interior del pou: ± 50 mm
- Aplomat total: ± 10 mm

PARET DE PECES PREFABRICADES DE FORMIGÓ:

La paret ha d'estar constituïda per peces prefabricades de formigó agafades amb morter, recolzades a sobre d'un element resistent.

La peça superior ha de ser reductora per a passar de les dimensions del pou a les de la tapa.

BASTIMENT I TAPA:

El bastiment col·locat ha de quedar ben assentat sobre les parets de l'element que s'ha de tapar, anivellades prèviament amb morter.

Ha de quedar sòlidament travat per una anella perimetral de morter.

L'anella no ha de provocar el trencament del paviment perimetral i no ha de sortir lateralment de les parets del pou.

La tapa ha de quedar recolzada a sobre del bastiment a tot el seu perímetre. No ha de tenir moviments que puguin provocar el seu trencament per impacte o bé produir sorolls.

Un cop col·locada la tapa, el dispositiu de fixació ha de garantir que només podrà ser retirada per personal autoritzat i que no podrà tenir desplaçaments accidentals.

Les tapes practicables, han d'obrir i tancar correctament.

La part superior del bastiment i la tapa ha de quedar al mateix pla que el paviment perimetral i mantenir el seu pendent.

Toleràncies d'execució:

- Nivell entre la tapa i el paviment: ± 2 mm
- Ajust lateral entre bastiment i tapa: ± 4 mm
- Nivell entre tapa i paviment: ± 5 mm

GRAÓ:

El graó col·locat ha de quedar anivellat i paral·lel a la paret del pou.

Han d'estar alineats verticalment.

Ha d'estar sòlidament fixat a la paret per encastament dels seus extrems agafats amb morter.

Els graons s'han d'anar col·locant a mida que s'aixeca el pou.

Llargària d'encastament: >= 10 cm

Distància vertical entre graons consecutius: <= 35 cm

Distància vertical entre la superfície i el primer graó: 25 cm

Distància vertical entre l'últim graó i la solera: 50 cm

Resistència a una càrrega vertical de 2 kN en l'extrem del graó (senzill):

- Deformació sota càrrega: ≤ 5 mm
- Deformació remanent: ≤ 1 mm
- Resistència a la tracció horitzontal: ≥ 3,5 kN

Resistència a una càrrega vertical de 2 kN en l'extrem del graó (doble):

- Deformació sota càrrega: ≤ 10 mm
- Deformació remanent: ≤ 2 mm
- Resistència a la tracció horitzontal: ≥ 3,5 kN

Toleràncies d'execució:

- Nivell: ± 10 mm
- Horitzontalitat: ± 1 mm
- Paral·lelisme amb la paret: ± 5 mm

2.- CONDICIONS DEL PROCÉS D'EXECUCIÓ

CONDICIONS GENERALS:

El procés de col·locació no ha de produir desperfectes, ni ha de modificar les condicions exigides per al material.

PARET PER A POU:

Els treballs s'han de fer a una temperatura ambient entre 5°C i 35°C, sense pluja.

PARET DE PECES PREFABRICADES DE FORMIGÓ:

La col·locació s'ha de realitzar sense que les peces rebin cops.

3.- NORMATIVA DE COMPLIMENT OBLIGATORI

Real Decreto 314/2006, de 17 de marzo, por el que se aprueba el Código Técnico de la Edificación Parte 2. Documento Básico de Salubridad DB-HS.

* Orden de 6 de febrero de 1976 por la que se aprueba el Pliego de prescripciones técnicas generales para obras de carreteras y puentes (PG 3/75)

* Orden FOM/1382/2002 de 16 de mayo, por la que se actualizan determinados artículos del pliego de prescripciones técnicas generales para obras de carreteras y puentes relativos a la construcción de explanaciones, drenajes y cimentaciones.

4.- CONDICIONS DE CONTROL D'EXECUCIÓ I DE L'OBRA ACABADA

CONTROL D'EXECUCIÓ. OPERACIONS DE CONTROL EN BASTIMENTS I TAPES DE FOSA:

Les tasques de control a realitzar són les següents:

- Seguiment del procés de col·locació.

CONTROL D'EXECUCIÓ. OPERACIONS DE CONTROL EN GRAONS:

Les tasques de control a realitzar són les següents:

- Comprovacions de resistència i deformació a càrregues horitzontals i verticals (UNE-EN 1917), sempre que es canviï de procedència.
- Comprovació geomètrica de les toleràncies d'execució sobre un 10 % del graons col·locats.

CONTROL DE L'OBRA ACABADA. OPERACIONS DE CONTROL EN BASTIMENTS I TAPES DE FOSA:

Les tasques de control a realitzar són les següents:

- Inspecció de les condicions d'assentament del bastiment
- Comprovació de les toleràncies d'ajust i de nivell respecte al paviment

CONTROL DE L'OBRA ACABADA. OPERACIONS DE CONTROL EN GRAONS:

Les tasques de control a realitzar són les següents:

- Inspecció visual de totes les peces col·locades

CRITERIS DE PRESA DE MOSTRES:

El control es realitzarà sobre totes les unitats existents a l'obra.

INTERPRETACIÓ DE RESULTATS I ACTUACIONS EN CAS D'INCOMPLIMENT:

Correcció per part del contractista de les irregularitats observades.

3.4. Instal·lacions d'enllumenat

3.4.1. Equips de comandament, control i regulació

1.- DEFINICIÓ I CONDICIONS DE LES PARTIDES D'OBRA EXECUTADES

Col·locació de centre de comandament dels equips d'enllumenat.

L'execució de la unitat d'obra inclou les operacions següents:

- Execució de la base d'ancoratge de formigó
- Col·locació i anivellació de l'armari
- Instal·lació de tots els equips i mòduls necessaris per a la connexió amb les línies d'enllumenat amb la central de regulació, amb els detectors o polsadors de vianants o amb d'altres reguladors, i execució de les connexions corresponents
- Programació, en el seu cas, del microcomputador
- Comprovació del funcionament del centre de comandament

CONDICIONS GENERALS:

La posició ha de ser la reflectida a la DT o, en el seu defecte, la indicada per la DF.

Tots els components de l'interior de l'armari han de quedar situats al seu lloc i amb les connexions fetes.

ARMARI:

L'armari ha de quedar fixat sòlidament al parament per un mínim de quatre punts.

La porta ha d'obrir i tancar correctament.

L'armari ha de quedar connectat al conductor de terra.

Toleràncies:

- Posició: ± 20 mm
- Aplomat: ± 2%

MÒDULS DE SORTIDES DE POTÈ NCIA A LES LÍNIES D'ENLLUMENAT:

Un cop instal·lat, s' han de poder obrir i tancar els circuits de potència a les làmpades de forma ràpida, sense intervals, sense provocar vacil·lacions o oscil·lacions en les línies.

Les sortides de cada grup de lluminàries han d' estar situades i connectades de forma que s'identifiqui fàcilment, l'agrupació i el número de grup al que corresponen. El número de grup ha de quedar indicat en el connector corresponent.

ACTUADOR LOCAL:

Ha de quedar instal·lat dins de l'armari, amb els elements necessaris per a la seva connexió a l'alimentació elèctrica, a les sortides de potència a les línies d'enllumenat i als elements d'entrada d'informació i comunicació.

El regulador ha de quedar connectat dins del bucle tancat de la xarxa de comunicació central-regulador, ha de rebre dos fils d'entrada del bucle i han de sortir dos fils per a continuar el bucle.

Qualsevol byte rebut sense error per el regulador s'ha de retransmetre incondicionalment

Ha d'haver-hi un relé a l'entrada de lí nia de cada regulador que ha d'eliminar el bucle quan el regulador no tingui alimentació de corrent (connectant directament els fils d'entrada amb els de sortida).

2.- CONDICIONS DEL PROCÉS D'EXECUCIÓ

El formigonament dels daus d'ancoratge s'ha de fer a una temperatura entre 5°C i 40°C, sense pluja.

Abans de començar els treballs de muntatge, s'ha de fer un replanteig que ha de ser aprovat per la DF.

Les operacions de connexió s'han de fer sense tensió a la línia.

L'armari s'ha de manipular penjat d' una grua pels perns de suspensió ancorats a la seva part superior. Un cop instal·lat i fixat s'han de retirar els perns de suspensió.

Un cop instal·lat s' ha de comprovar el funcionament correcte de tots els mecanismes, (microcomputador, connexions, sistemes de protecció, comunicació, etc.).

3.- NORMATIVA DE COMPLIMENT OBLIGATORI

Real Decreto 842/2002 de 2 de agosto, por el que se aprueba el Reglamento Electrotécnico de Baja Tensión. REBT 2002

4.- CONDICIONS DE CONTROL D'EXECUCIÓ I DE L'OBRA ACABADA

CONTROL D'EXECUCIÓ. OPERACIONS DE CONTROL:

Les tasques de control de qualitat a l'execució de quadres generals, són les següents:

- Comprovació de la correcta implantació dels equips a l'obra.
- Comprovar la correcta identificació de fases, segons codi de colors
- Verificar el marcatge dels conductors a la sortida de línies de manera que s'identifiquin correctament tots els circuits.
- Verificar el marcatge amb materials adients, de tot el cablejat de comandament.
- Verificar la coherència entre la documentació escrita referent a la identificació de circuits i l'execució real.
- Verificar que les seccions dels conductors s'adeqüen a les proteccions i als requisits de projecte
- Verificar la connexió dels diferents circuits, comprovant la no existència de contactes fluixos, enllaços i unions no previstes.
- Comprovar que les longituds dels conductors siguin prou folgades per poder fer arranjaments futurs -sense necessitats d'enllaços.
- Verificar la correcta posada a terra de totes les parts metàl·liques del quadre.
- Verificar la correcta connexió dels conductors d'alimentació i sortides del quadre.
- Verificar la regulació de les proteccions (Intensitat, temps de retard) sigui d'acord a l'especificat.
- Assaigs a efectuar a l'obra en quadres generals segons les normes aplicables en cada cas:
  - Dispar de diferencials amb intensitat de defecte igual al nominal segons UNE-EN 61008 R.E.B.T
  - Mesura de tensions de contacte segons R.E.T.B
  - Mesura de resistència de bucle segons R.E.T.B

Aquests assaigs es realitzaran una vegada connectats tots els circuits de sortida i finalitzada la xarxa de terres.

CONTROL DE L'OBRA ACABADA. OPERACIONS DE CONTROL:

Les tasques de control a realitzar són les següents:

- Realització i emissió d'informe amb resultats dels controls i as saigs realitzats, d'acord amb el que s'especifica a la taula d'assaigs i de quantificació dels mateixos.

CRITERIS DE PRESA DE MOSTRES:

S'ha de comprovar la totalitat de la instal·lació.

INTERPRETACIÓ DE RESULTATS I ACTUACIONS EN CAS D'INCOMPLIMENT:

Es cas de deficiències de material o execució , si es pot esmenar sense canviar materials, es procedirà a fer-ho. En cas contrari es procedirà a canviar tot el material afectat.

En cas de manca d'elements o discrepàncies amb el projecte, es procedirà a l'adequació, d'acord amb el determini la DF.

<u>Llums per a exteriors, amb làmpades Led</u>

1.- DEFINICIÓ I CONDICIONS DE LES PARTIDES D'OBRA EXECUTADES

Llum per a exteriors, col·locat acoblat al suport:

S'han considerat les unitats d'obra següents:

- Llum tipus Led, amb bastidor metàl·lic, amb òptica integrada, amb allotjament per a equip, amb làmpada tipus Led fins a 200W de potència.

L'execució de la unitat d'obra inclou les operacions següents:

- Replanteig de la unitat d'obra
- Muntatge, fixació i anivellament
- Connexionat i col·locació de les làmpades
- Comprovació del funcionament
- Retirada de l'obra de les restes d'embalatges, retalls de tubs, cables, etc.

CONDICIONS GENERALS:

La posició ha de ser la reflectida a la DT o, en el seu defecte, la indicada per la DF.

Tots els materials que intervenen en la instal·lació han de ser compatibles entre si. Per aquest motiu, el muntatge i les connexions dels aparells han d'estar fets amb els materials i accessoris subministrats pel fabricant, o expressament aprovats per aquest.

Ha de quedar fixat sòlidament al suport, amb el sistema de fixació disposat pel fabricant.

Ha d'estar connectada a la xarxa d'alimentació elèctrica i a la línia de terra.

Cap part accessible de l'element instal·lat no ha d'estar en tensió, fora dels punts de connexió.

No s'han de transmetre esforços entre els elements de la instal·lació elè ctrica (tubs i cables) i la lluminària.

Els cables han d'entrar al cos de la lluminària pels punts previstos pel fabricant.

Un cop instal·lat ha de ser possible el desmuntatge de les parts del llum que necessitin manteniment.

2.- CONDICIONS DEL PROCÉS D'EXECUCIÓ

CONDICIONS GENERALS:

La instal·lació elèctrica s'ha de fer sense tensió a la línia.

Es tindrà cura de no embrutar el difusor ni els components de la òptica durant la col·locació del llum. Si s'embruten es netejaran adequadament.

La col·locació i connexionat de la lluminària s'han de fer seguint les instruccions del fabricant.

Abans de començar els treballs de muntatge, s'ha de fer un replanteig que ha de ser aprovat per la DF.

S'ha de comprovar que les característiques tècniques de l'aparell corresponen a les especificades al projecte.

Tots els elements s'han d'inspeccionar abans de la seva col·locació.

La seva instal·lació no ha d'alterar les característiques de l'element.

Cal comprovar la idoneïtat de la tensió disponible amb la de l'equip de la lluminària.

Un cop instal·lat l'equip, es procedirà a la retirada de l'obra de tots els materials sobrants com ara embalatges, retalls de tubs, cables, etc.

3.- NORMATIVA DE COMPLIMENT OBLIGATORI

NORMATIVA GENERAL:

Real Decreto 842/2002 de 2 de agosto, por el que se aprueba el Reglamento Electrotécnico de Baja Tensión. REBT 2002

Real Decreto 1890/2008, de 14 de noviembre, por el que se aprueba el Reglamento de eficiencia energética en instalaciones de alumbrado exterior y sus Instrucciones técnicas complementarias EA-01 a EA-07.

UNE-EN 60598-1:2005 Luminarias. Parte 1: Requisitos generales y ensayos.

UNE-EN 60598-2-3:1997 Luminarias. Parte 2: Reglas particulares. Sección 3: Luminarias para alumbrado público.

UNE-EN 60923:1997 Aparatos auxiliares para lámparas. Balastos para lámparas de descarga (excepto lámparas fluorescentes tubulares). Prescripciones de funcionamiento.

4.- CONDICIONS DE CONTROL D'EXECUCIÓ I DE L'OBRA ACABADA

CONTROL D'EXECUCIÓ. OPERACIONS DE CONTROL:

Les tasques de control a realitzar són les següents:

- Comprovació de la correcta instal·lació de les lluminàries.

- Control visual de la instal·lació (linealitat, suports).

- Verificar el funcionament de l'enllumenat, comprovant la correcta distribució de les enceses i l'equilibrat de fases, si és el cas.

- Mesurar nivells d'il·luminació

CONTROL DE L'OBRA ACABADA. OPERACIONS DE CONTROL:

Les tasques de control a realitzar són les següents:

- Realització i emissió d' informe amb resultats dels controls i mesures realitzades.

CRITERIS DE PRESA DE MOSTRES:

Es realitzarà el control visual i es verificarà el funcionament de tota la instal·lació.

Es comprovarà l'equilibrat de fases, si és el cas, de forma aleatòria en punts amb difere nts distribució.

Es mesuraran els nivells d'il·luminació en cada local de característiques diferents.

INTERPRETACIÓ DE RESULTATS I ACTUACIONS EN CAS D'INCOMPLIMENT:

En cas d'incompliment de la Normativa vigent, es procedirà a la seva adequació.

En cas de deficiències de material o execució, es procedirà d'acord amb el que determini la DF.

3.4.2. Conductors elèctrics per a tensió baixa

1.- DEFINICIÓ I CONDICIONS DE LES PARTIDES D'OBRA EXECUTADES

Estesa i col·locació de cable elèctric destinat a sistemes de distribució en tensió baixa i instal·lacions en general, per a serveis fixes, amb conductor de coure, de tensió assignada 0,6/1kV.

S'han considerat els tipus següents:

- Cable flexible de designació RZ1-K (AS), amb aï llament de barreja de polietilè reticulat (XLPE) i coberta de poliolefines termoplàstiques , UNE 21123-4

- Cable flexible de designació RV-K amb aïllament de barreja de polietilè reticulat (XLPE) i coberta de barreja de policlorur de vinil (PVC), UNE 21123-2

- Cable flexible de designació RZ1-K (AS+), amb aïllament de barreja de polietilè reticulat (XLPE) + mica i coberta de poliolefines termoplàstiques , UNE 21123-4

- Cable flexible de designació SZ1-K (AS+), amb aïllament d'elastòmers vulcanitzats i coberta de poliolefines termoplàstiques , UNE 21123-4

- Cable rígid de designació RV, amb aïllament de barreja de polietilè reticulat (XLPE) i coberta de barreja de policlorur de vinil (PVC), UNE 21123-2

- Cable rígid de designació RZ, amb aïllament de barreja de polietilè reticulat (XLPE), UNE 21030

- Cable rígid de designació RVFV, amb armadura de fleix d'acer, aïllament de barreja de polietilè reticulat (XLPE) i coberta de barreja de policlorur de vinil (PVC), UNE 21123-2

- Cable flexible de designació ZZ-F (AS), amb aïllament i coberta d'elastòmers termoestables.

S'han considerat els tipus de col·locació següents:

- Col·locat superficialment

- Col·locat en tub

- Col·locat en canal o safata

- Col·locat aeri

L'execució de la unitat d'obra inclou les operacions següents:

- Estesa, col·locació i tibat del cable si es el cas

CONDICIONS GENERALS:

Els empalmaments i derivacions s'han de fer amb borns o regletes de connexió, prohibint-se expressament el fer-ho per simple recargolament o enrrotllament dels fils, de forma que es garanteixi tant la continuïtat elèctrica com la de l'aïllament.

El recorregut ha de ser l'indicat a la DT.

Els conductors han de quedar estesos de manera que les seves propietats no quedin danyades.

Els conductors han d'estar protegits contra els danys mecànics que puguin venir després de la seva instal·lació.

El conductor ha de penetrar dins les caixes de derivació i de mecanismes.

El cable ha de portar una identificació mitjançant anelles o brides del circuit al qual pertany, a la sortida del quadre de protecció.

No ha d'haver-hi empalmaments entre les caixes de derivació, ni entre aquestes i els mecanismes.

Penetració del conductor dins les caixes: >= 10 cm

Toleràncies d'instal·lació:

- Penetració del conductor dins les caixes: ± 10 mm

Distància mínima al terra en creuaments de vials públics:

- Sense transit rodat: >= 4 m
- Amb transit rodat: >= 6 m

COL·LOCAT EN TUBS:

Quan el cable passi de subterrani a aeri, es protegirà el cable soterrat des de 0,5 m per sota del paviment fins a 2,5 m per sobre amb un tub d'acer galvanitzat.

La connexió entre el cable soterrat i el que transcorre per la façana o suport es farà dintre d'una caixa de doble aïllament, situada a l'extrem del tub d'acer, resistent a la intempèrie i amb premsaestopes per a l'entrada i sortida de cables.

Els empalmaments i connexions es faran a l'interior de pericons o be en les caixes dels mecanismes.

Es duran a terme de manera que quedi garantida la continuïtat tant elèctrica com de l'aïllament.

A la vegada ha de quedar assegurada la seva estanquitat i resistència a la corrosió.

El diàmetre interior dels tubs serà superior a dues vegades el diàmetre del conductor.

Si en un mateix tub hi ha més d'un cable, aleshores el dià metre del tub ha de ser suficientment gran per evitar embussaments dels cables.

2.- CONDICIONS DEL PROCÉS D'EXECUCIÓ

CONDICIONS GENERALS:

L'instal·lador prendrà cura que no pateixi torsions ni danys a la seva coberta en treure'l de la bobina.

Es tindrà cura al treure el cable de la bobina per tal de no causar-li retorça ments ni coques.

Temperatura del conductor durant la seva instal·lació: >= 0°C

No ha de tenir contacte amb superfícies calentes, ni que desprenguin irradiacions.

Si l'estesa del cable es amb tensió , es a dir estirant per un extrem del cable mentre es va desentrrotllant de la bobina, es disposaran politges als suports i en els canvis de direcció per tal de no sobrepassar la tensió màxima admissible pel cable. El cable s'ha d' extreure de la bobina estirant per la part superior. Durant l'operació es vigilarà permanentment la tensió del cable.

Un cop el cable a dalt dels suports es procedirà a la fixació i tibat amb els tensors que incorporen les peces de suport.

Durant l'estesa del cable i sempre que es prevegin interrupcions de l' obra, els extrems es protegiran per tal de que no hi entri aigua.

La força màxima de tracció durant el procés d'instal·lació serà tal que no provoqui allargaments superiors al 0,2%. Per a cables amb conductor de coure, la tensió màxima admissible durant l'estesa serà de 50 N/mm2.

En el traçat de l'estesa del cable es disposaran rodets en els canvis de direcció i en general allí on es consideri necessari per tal de no provocar tensions massa grans al conductor.

Radi de curvatura mínim admissible durant l'estesa:

- Cables unipolars: Radi mínim de quinze vegades el diàmetre del cable.
- Cables multiconductors: Radi mínim de dotze vegades el diàmetre del cable.

CABLE COL.LOCAT EN TUB:

El tub de protecció ha d'estar instal·lat abans d'introduir els conductors.

El conductor s'ha d'introduir dins el tub de protecció mitjançant un cable guia prenent cura que no pateixi torsions ni danys a la seva coberta.

3.- NORMATIVA DE COMPLIMENT OBLIGATORI

Real Decreto 842/2002 de 2 de agosto, por el que se aprueba el Reglamento Electrotécnico de Baja Tensión. REBT 2002

4.- CONDICIONS DE CONTROL D'EXECUCIÓ I DE L'OBRA ACABADA

CONTROL D'EXECUCIÓ. OPERACIONS DE CONTROL:

Les tasques de control a realitzar són les següents:

- Comprovació de la correcta instal·lació dels conductors
- Verificar que els tipus i seccions dels conductors s'adeqüen a l' especificat al projecte
- Verificar la no existència d'empalmaments fora de les caixes
- Verificar a caixes la correcta execució dels empalmaments i l'ús de borns de connexió adequats
- Verificar l'ús adequat dels codis de colors

- Verificar les distàncies de seguretat respecte altres conduccions (aigua, gas, gasos cremats i senyals febles) segons cadascun dels reglaments d'aplicació.

- Assaigs segons REBT.

CONTROL DE L'OBRA ACABADA. OPERACIONS DE CONTROL:

Les tasques de control a realitzar són les següents:

- Realització i emissió d'informe amb resultats dels controls i as saigs realitzats, d'acord amb el que s'especifica a la taula d'assaigs i de quantificació dels mateixos.

CRITERIS DE PRESA DE MOSTRES:

Resistència d'aïllament: Es realitzarà a tots els circuits

Rigidesa dielèctrica: Es realitzarà a les línies principals

Caiguda de tensió: Es mesuraran els circuits més desfavorables i les lí nies que hagin sigut modificades el seu recorregut respecte projecte.

INTERPRETACIÓ DE RESULTATS I ACTUACIONS EN CAS D'INCOMPLIMENT:

En cas d'incompliment de la Normativa vigent, es procedirà a la seva substitució.

En cas de deficiències de material o execució, es procedirà d'acord amb el que determini la DF.

3.4.3. Tubs rígids no metàl·lics

1.- DEFINICIO I CONDICIONS DE LES PARTIDES D'OBRA EXECUTADES

Tub rígid no metàl·lic de fins a 160 mm de diàmetre nominal, connectat roscat o endollat. S'han considerat els tipus de col·locació següents:

Muntat com a canalització soterrada

Muntat superficialment

L'execució de la unitat d'obra inclou les operacions següents:

Replanteig del traçat del tub

Estesa, fixació i corbat

Preparació dels extrems dels tubs i execució de les unions entre trams i amb els accessoris

Comprovació de la unitat d'obra

Retirada de la obra de les restes d'embalatges, retalls de tubs, etc.

CONDICIONS GENERALS:

Els canvis de direcció s'han de fer mitjançant corbes d'acoblament, escalfant-les lleugerament, sense que es produeixin canvis sensibles a la secció.

Quan les unions son roscades, han d'estar fetes amb maniguets amb rosca.

Quan les unions son endollades s'han de fer amb maniguets llisos.

Toleràncies d'instal·lació:

Posició: ± 20 mm

Alineació: ± 2%, <= 20 mm/total CANALITZACIO SOTERRADA:

El tub ha de quedar instal·lat al fons de rases obertes que després s'han de reblir. Les unions s'han de fer mitjançant connexió a pressió.

Les unions que no puguin anar directament connectades s'han de fer amb maniguets aïllants.

L'estanqueïtat dels junts s'ha d'aconseguir amb cinta aïllant i resistent a la humitat.

Cada tub ha de protegir un sol cable o un conjunt de cables unipolars que constitueixin un mateix sistema.

El tub ha de quedar envoltat de sorra o terra garbellada. Aquestes han de complir les especificacions fixades al seu plec de condicions.

Sobre la canalització s'ha de col·locar una capa o una coberta d'avfs, de protecció mecànica (maons, plaques de formigó, etc.).

El radi curvatura ha d'estar dintre dels límits marcats pel fabricant. Fondària de les rases: >= 40 cm

Distancia a línies telefòniques, tubs de sanejament, aigua i gasos: >= 20 cm Distancia entre el tub i la capa de protecció: >= 10 cm

COL-LOCAT SUPERFICIALMENT:

Han de quedar fixades al suport per mitja de brides o abraçadores protegides contra la corrosió i sòlidament subjectes. Distancia entre les fixacions:

Trams horitzontals: <= 60 cm

Trams verticals: <= 80 cm

Distancia a línies telefòniques, tubs de sanejament, aigua i gasos: >= 25 cm Distancia entre registres: <= 1500 cm

Nombre de corbes de 90° entre dos registres consecutius: <= 3 Penetració del tub dins les caixes: 1 cm Toleràncies d'instal·lació:

Distancia de la grapa al vèrtex de l'angle en els canvis de direcció: ± 5 mm

Penetració del tub dins les caixes: ± 2 mm

2.- CONDICIONS DEL PROCES D'EXECUCIO

Abans de començar els treballs de muntatge es farà un replanteig previ que serà aprovat per la DF

Les unions s'han de fer amb els accessoris subministrats pel fabricant o expressament aprovats per aquest. Els accessoris d'unió i en general tots els accessoris que intervenen en la canalització han de ser els adequats al tipus i característiques del tub a col·locar. S'ha de comprovar que les característiques del producte a col·locar corresponen a les especificades a la DT del projecte.

Els tubs s'han d'inspeccionar abans de la seva col·locació. La seva instal·lació no n'ha d'alterar les característiques.

Un cop acabades les tasques de muntatge, es procedirà a la retirada de l'obra de les restes d'embalatges, retalls de tubs, etc.

- NORMATIVA DE COMPLIMENT OBLIGATORI

Real Decreto 842/2002 de 2 de agosto, por el que se aprueba el Reglamento Electrotecnico de Baja Tension. REBT 2002

UNE-EN 50086-1:1995 Sistemas de tubos para instalaciones electricas. Parte 1: Requisitos generales.

UNE-EN 50086-2-1:1997 Sistemas de tubos para instalaciones electricas. Parte 2-1: Requisitos particulares para sistemas de tubos rfgidos.

UNE-EN 50086-2-2:1997 Sistemas de tubos para instalaciones electricas. Parte 2-1: Requisitos particulares para sistemas de tubos curvables.

UNE-EN 50086-2-4:1995 Sistemas de tubos para instalaciones electricas. Parte 2-4: Requisitos particulares para sistemas de tubos enterrados.

3.4.4. Conductors de coure nus

1.- DEFINICIO I CONDICIONS DE LES PARTIDES D'OBRA EXECUTADES

Conductor de coure nu, unipolar de fins a 240 mm2 de secció, muntat. S'han considerat els tipus de col·locació següents:

Muntat superficialment

En malla de connexió a terra

L'execució de la unitat d'obra inclou les operacions següents:

L'estesa i empalmament

Connexionat a presa de terra

CONDICIONS GENERALS:

Les connexions del conductor s'han de fer per soldadura sense la utilització d'àcids, o amb peces de connexió de material inoxidable, per pressió de cargol, aquest últim mètode sempre en llocs visitables.

El cargol ha de portar un dispositiu per tal d'evitar que s'afluixi.

Les connexions entre metalls diferents no han de produir deteriorament per causes electroquímiques.

El circuit de terra no serà interromput per la col·locació de seccionadors, interruptors o fusibles.

El pas del conductor pel paviment, murs o d'altres elements constructius s'ha de fer dins d'un tub rígid d'acer galvanitzat.

El conductor no ha d'estar en contacte amb elements combustibles. El recorregut ha de ser l'indicat a la DT. COL-LOCAT SUPERFICIALMENT:

El conductor ha de quedar fixat mitjançant grapes al parament o sostre, o be mitjançant brides en el cas de canals i safates. Distancia entre fixacions: <= 75 cm EN MALLA DE CONNEXIO A TERRA:

El conductor ha de quedar instal·lat al fons de rases reblertes posteriorment amb terra garbellada i compactada.

El radi de curvatura mínim admès ha de ser 10 vegades el diàmetre exterior del cable en mm.

2- CONDICIONS DEL PROCES D'EXECUCIO

L'instal·lador prendrà cura que el conductor no pateixi torsions ni danys en treure'l de la bobina.

3- NORMATIVA DE COMPLIMENT OBLIGATORI

Real Decreto 842/2002 de 2 de agosto, por el que se aprueba el Reglamento Electrotecnico de Baja Tension. REBT 2002

3.4.5. Elements de connexió a terra

1- DEFINICIO I CONDICIONS DE LES PARTIDES D'OBRA EXECUTADES

Elements per a formar una connexió a terra, col·locats soterrats en el terreny. S'han considerat els elements següents:

Placa de connexió a terra de coure o d'acer, soterrada

Piqueta de connexió a terra, d'acer i recobriment de coure, clavada a terra. L'execució de la unitat d'obra inclou les operacions següents:

Col·locació i connexionat

CONDICIONS GENERALS:

Ha d'estar col·locat en posició vertical, enterrat dins del terreny. La situació en el terreny ha de quedar fàcilment localitzable per a la realització periòdica de proves d'inspecció i control.

Han de quedar unides rígidament, assegurant un bon contacte elèctric amb els conductors dels circuits de terra mitjançant cargols, elements de compressió, soldadura d'alt punt de fusió, etc.

El contacte amb el conductor del circuit de terra ha d'estar net, sense humitat i fet de tal forma que s'evitin els efectes electroquímics.

Han d'estar clavades de tal forma que el punt superior quedi a 50 cm de profunditat.

En el cas d'enterrar dues piquetes en paral·lel, la distancia entre ambdues ha de ser, com a

mínim, igual a la seva longitud.

PLACA:

En el cas d'enterrar mes d'una placa, la distancia entre elles ha de ser com a mínim de 3 m. Ha de tenir incorporat un tub de plàstic de 22 mm de diàmetre, aproximadament, al costat del cable per a la humectació periòdica del pou de terra. Toleràncies d'execució: Posició: ± 50 mm

2- CONDICIONS DEL PROCES D'EXECUCIO

Abans de començar els treballs de muntatge, es farà un replanteig previ que ha de ser aprovat per la DF. S'ha de comprovar que les característiques del producte corresponen a les especificades al projecte.

Els materials s'han d'inspeccionar abans de la seva col·locació.

Un cop instal·lat, es procedirà a la retirada de l'obra de tots els materials sobrants (embalatges, retalls de cables, etc.).

3- NORMATIVA DE COMPLIMENT OBLIGATORI

Real Decreto 842/2002 de 2 de agosto, por el que se aprueba el Reglamento Electrotecnico de Baja Tension. REBT 2002

3.4.6. Elements de suport per a llums exteriors

1.- DEFINICIO I CONDICIONS DE LES PARTIDES D'OBRA EXECUTADES

Suports metàl·lics per a llums exteriors, col·locats ancorats al paviment i els seus

components acoblats a aquests.

S'han considerat els elements següents:

Columnes d'acer galvanitzat de forma recta o troncocònica, ancorades amb un dau de formigó

Bàcul troncocònic o amb brac de tub, de planxa d'acer galvanitzat, de fins a 10 m d'alçària i 2,5 m de sortint, d'un brac, amb base-platina i porta, col·locat sobre dau de formigó.

Brac mural, parabòlic o recte, de tub d'acer galvanitzat, o brac mural recte de planxa d'acer troncopiramidal galvanitzat, de fins a 2 m de llargària, per a cantonada o no, fixat amb platina i cargols.

Creueta d'acer, galvanitzat o amb imprimació antioxidant, de fins a 3 m de llargària, acoblada amb brida o amb platina a tub d'acer.

L'execució de la unitat d'obra inclou les operacions següents: Suports verticals, ancorats al paviment:

Formigonament del dau de base, amb les perns d'ancoratge

L'hissat, fixació i anivellament

Connexionat a la xarxa Brac mural:

Fixació i anivellament

Connexionat a la xarxa Creueta:

Muntatge, fixació i anivellament

CONDICIONS GENERALS:

La posició ha de ser la reflectida a la DT o, en el seu defecte, la indicada per la DF.

SUPORTS VERTICALS:

S'ha d'instar-lar en posició vertical.

Ha de quedar fixada sòlidament a la base de formigó pels seus perns.

La fixació de la platina de base als perns s'ha de fer mitjançant volanderes, femelles i contrafemelles.

La situació de la porta del compartiment per a accessoris ha de ser la recomanada per la

UNE 72-402.

Ha de quedar connectat al conductor de terra mitjançant la pressió de terminal, cargol i femelles.

Toleràncies d'execució:

Verticalitat: ± 10 mm/3 m

Posició: ± 50 mm BRAC MURAL:

El sobreeixidor ha de quedar fixat sòlidament a la paret pels seus perns.

La fixació de la platina de base als perns s'ha de fer mitjançant volanderes, femelles i contrafemelles.

Ha de quedar connectat al conductor de terra mitjançant la pressió de terminal, cargol i femelles.

Toleràncies d'execució:

Posició: ± 20 mm

CREUETA:

Ha de quedar fixat sòlidament al fust de la columna mitjançant cargols(platina) o amb una brida(brida).

La fixació s'ha de fer pel punt central de la creueta.

L'accés dels cables d'alimentació i protecció a la creueta s'ha de fer pel punt central de la mateixa.

L'accés dels cables d'alimentació i protecció del llum s'ha de fer mitjançant la practica de taladres de diàmetre adequat a la creueta, just en el punt de subjecció del llum. Toleràncies d'execució:

Posició: ± 20 mm

2.- CONDICIONS DEL PROCES D'EXECUCIO CONDICIONS GENERALS:

La instal·lació elèctrica s'ha de fer sense tensió a la línia.

SUPORTS VERTICALS:

S'ha d'utilitzar un camió-grua per descarregar i manipular el pal durant la seva fixació. Durant el muntatge s'ha de deixar lliure i acotada una zona de radi igual a l'alçaria del pal mes 5 m.

Cal que la zona de treball quedi degudament senyalitzada amb una tanca i llums vermells durant la nit.

3- NORMATIVA DE COMPLIMENT OBLIGATORI NORMATIVA GENERAL:

Real Decreto 842/2002 de 2 de agosto, por el que se aprueba el Reglamento Electrotecnico de Baja Tension. REBT 2002 SUPORTS VERTICALS:

UNE-EN 40-2:2006 Columnas y baculos de alumbrado. Parte 2: Requisitos generales y dimensiones.

UNE-EN 40-5:2003 Columnas y baculos de alumbrado. Parte 5: Requisitos para las columnas y baculos de alumbrado de acero.

3.4.7. Brocs

- Definició

Aquesta unitat es refereix a l'execució dels brocs de formigó a construir a les entrades i sortides de les obres de drenatge i/o col·lectors.

En ella hi queden incloses, sense que la relació sigui limitadora:

- L'excavació necessària.
- El subministrament i col·locació dels materials (formigons, acer,...)
- L'encofrat i desencofrat
- L'adequació del terreny entorn el broc
- La realització de l'emmacat amb pedra de 15 cm. de gruix sobre solera de formigó de resistència característica de 15 N/mm2 de 10 cm. de gruix.
- Qualsevol altre treball, maquinària, material o element auxiliar necessari per la correcta execució d'aquesta unitat.

- Execució de les obres

Els brocs es construiran amb les formes i mides indicades als plànols. La situació serà la indicada en els plànols, o en el seu defecte la que determini el Director de les Obres.

3.5. Subbases, bases i afermats

3.5.1. Subbases d'àrid reciclat

1.- DEFINICIÓ I CONDICIONS DE LES PARTIDES D'OBRA EXECUTADES

Formació de subbase o base per a paviment, amb tongades compactades de material granular reciclat procedent de planta de reciclatge autoritzada de residus de la construcció o demolicions, segons criteris i acceptació prèvia de la DT.

L'execució de la unitat d'obra inclou les operacions següents:

- Preparació i comprovació de la superfície d'assentament
- Aportació de material
- Estesa, humectació (si és necessària), i compactació de cada tongada
- Allisada de la superfície de l'última tongada

CONDICIONS GENERALS:

Es pot utilitzar material granular reciclat de residus de la construcció o demolicions, provenint d'una planta legalment autoritzada per el tractament d'aquests residus.

La capa ha de tenir el pendent especificat a la DT o, en el seu defecte, el que especifiqui la DF.

La superfície de la capa ha de quedar plana i a nivell amb les rasants previstes a la DT. En tota la superfície s'ha d'arribar, com a mínim, al grau de compactació previst expressat com a percentatge sobre la densitat màxima obtinguda en l'assaig Pròctor Modificat (UNE 103501), previst del 97%.

Toleràncies d'execució:

- Replanteig de rasants: + 0, - 1/5 del gruix teòric
- Nivell de la superfície: ± 20 mm
- Planor: ± 10 mm/3 m

2.- CONDICIONS DEL PROCÉS D'EXECUCIÓ

La capa no s'ha d'estendre fins que s'hagi comprovat que la superfície sobre la que ha d'assentar-se té les condicions de qualitat i formes previstes, amb les toleràncies establertes. Si en aquesta superfície hi ha defectes o irregularitats que excedeixen les tolerables, s'han de corregir abans de l'execució de la partida d'obra, d'acord amb les instruccions de la DF.

No s'ha d'estendre cap tongada mentre no s'hagi comprovat el grau de compactació de la precedent.

S'han d'aturar els treballs quan la temperatura ambient sigui inferior a 2°C.

El contingut òptim d'humitat s'ha de determinar a l'obra, en funció de la maquinària disponible i dels resultats dels assaigs realitzats.

Abans d'estendre una tongada es pot homogeneïtzar i humidificar, si es considera necessari.

L'estesa s'ha de fer per capes de gruix uniforme, cal evitar la segregació o la contaminació.

Totes les aportacions d'aigua han de fer-se abans de la compactació. Després, l'única humectació admissible és la de la preparació per a col·locar la capa següent.

La compactació s'ha d'efectuar longitudinalment, començant per les vores exteriors i progressant cap al centre per a cavalcar-se en cada recorregut en un ample no inferior a 1/3 del de l'element compactador.

Les zones que, per la seva reduïda extensió, el seu pendent o la seva proximitat a obres de pas o desguàs, murs o estructures, no permetin la utilització de l'equip habitual, s'han de compactar amb els medis adequats al cas per tal d'aconseguir la densitat prevista.

No s'autoritza el pas de vehicles i maquinària fins que la capa no s'hagi consolidat definitivament. Els defectes que es derivin d'aquest incompliment han de ser reparats pel contractista segons les indicacions de la DF.

Les irregularitats que excedeixin les toleràncies especificades a l'apartat anterior han de ser corregides pel constructor. Caldrà escarificar en una profunditat mínima de 15 cm, afegint o retirant el material necessari tornant a compactar i allisar.

3.- NORMATIVA DE COMPLIMENT OBLIGATORI

No hi ha normativa de compliment obligatori.

3.5.2. Tot-ú artificial.

-Definició.

Aquesta unitat d'obra inclou, sense que la relació sigui limitadora:

- La preparació i comprovació de la superfície d'assentament.
- L'extensió i humectació en cas de que així procedeixi i compactació de cada tongada.
- Refí de la superfície de la última tongada.
- Tots els treballs, maquinària, materials i medis auxiliars que siguin necessaris per a correcta execució d'aquesta unitat d'obra.

- Extensió de tongada.

La capa de tot-u artificial s'estendrà en una única tongada. L'equip emprat per al seu estès haurà d'ésser aprovat pel Director de l'Obra.

- Densitat.

La densitat de compactació no serà inferior a la que correspondrà al cent per cent (100%) la màxima obtinguda a l'assaig "Proctor Modificat", segons la norma NLT 108/76.

- Toleràncies geomètriques de la superfície acabada.

Es comprovaran les cotes de replanteig de l'eix cada 20 m. En aquests mateixos punts es comprovarà l' amplada i pendent de la secció transversal. A més es comprovaran en relació amb els Plànols i Plecs de Prescripcions Tècniques del Projecte la disposició dels punts singulars tangents de corbes horitzontals i verticals, punts de transició de peralt, etc.

El perfil no haurà de diferir del teòric en més de 15 mm en cap punt.

La superfície acabada no haurà de variar en més de 15 mm quan es comprovi amb un regle de 3 m aplicada tant paral·lela com normalment a l'eix de la carretera.

- Carrega amb placa i altres especificacions..

Per la resta d'especificacions, es tindrà present O.C. 10/2002.

- Control de qualitat.

Complementàriament a les especificacions de l' O.C. 10/2002, es tindrà present:

a) *Control de producció*

Es realitzaran els següents assaigs:

- Cada dia:
  - 1 Proctor modificat, segons NLT 108/76.
  - 1 Equivalent de sorra, segons NLT 113/72.
  - 1 Granulomètrics, segons NLT 104/72.
- Cada 5000 m^3 de material produït:
  - 1 Índex de llànties segons NLT 354/74.
  - 1 Límit líquid, segons NLT 105/72.
  - 1 índex de plasticitat, segons NLT 105/72 i 106/72.
  - 1 coeficient de neteja, segons NLT 172/86.
- Cada 15000 m^3 de material produït:

1 Desgast de Los Àngeles, segons NLT 149/72.

b) *Control d'execució*

Es considera con a lot el tram construït cada dia i sobre ell es realitzaran els següents assaigs distribuïts aleatòriament.

- 6 determinacions d'humitat natural, segons NLT 102/72 (*).
- 6 determinacions de densitat "in situ", segons NLT 109/72 (*).
- 1 assaig de càrrega amb placa, segons NLT 357/86.

(*) Es podran emprar mètodes nuclears, prèvia aprovació del Director d'Obra, sempre que s'hagin realitzat assaigs previs i s'hagi aconseguit establir una correspondència raonable.

- Criteris d'acceptació o refús del lot.

La densitat mitjana de cada lot serà superior al 100% de la densitat proctor modificat.

S'admetrà com a màxim dues mesures que essent inferiors a 100% superin el 98% de densitat Proctor modificada.

3.5.3. Mescles bituminoses.

3.5.3.1. Mescles bituminoses en calent.

- Definició.

Es defineix com a mescla bituminosa en calent a la barreja de granulats i un lligant bituminós, de manera que per dur-la a terme han d'escalfar-se primer els granulats i el lligant. La mescla serà estesa i compactada a temperatura superior a la de l'ambient.

L'execució d'aquesta unitat d'obra inclou:

- Estudi de la mescla i obtenció de la fórmula de treball.
- Preparació de la superfície sobre la qual s'haurà d'estendre la mescla.
- Fabricació de la mescla d'acord amb la fórmula de treball proposada.
- Transport de la mescla.
- Estesa i compactació de la mescla.
- Tots els treballs, maquinària, materials i mitjans auxiliars que fossin necessaris per a la correcta execució d'aquesta unitat d'obra.
- Equip necessari per a l'execució de les obres.

a) INSTAL·LACIÓ DE FABRICA:

La planta asfàltica serà automàtica i de producció igual o superior a cent vint tones per hora (120 T/H).

b) ESTENEDORES:

Tindran una capacitat mínima d'estesa de cent cinquanta tones per hora (150 T/H) i estaran proveïdes de dispositiu automàtic d'anivellament, o bé per uns reguladors de gruix que siguin aprovats per l'Enginyer Director.

c) EQUIP DE COMPACTACIÓ:

L'equip de compactació permetrà compactar amb les condicions exigides, tant les capes de base com la intermèdia i de trànsit.

Com a mínim estarà composta per:

- Un rodet llis, tipus tàndem, de vuit a deu tones (8 a 10 t) de pes mort.
- Un piconador de pneumàtics, de pes superior a dotze tones (12 t) i pressió d'inflat variable entre tres i deu quilograms per centímetre quadrat (3-10 kg/cm^2).
- Una piconadora vibratòria tipus tàndem de vuit tones (8 t).

El tren de compactació haurà de ser aprovat pel Director d'Obra d'acord amb la capa, gruix i quantitat estesa.

- Execució de les obres.

a) ESTUDI DE LA MESCLA I OBTENCIÓ DE LA FÓRMULA DE TREBALL:

Dins dels fusos prescrits, les fórmules de treball seran aquelles que proporcionin major qualitat a les mescles, acomplint sempre els requisits exigits a l'Article 542.3. Per tant, l'Enginyer Director determinarà la composició de les diferents mides d'àrids i les proporcions de lligant i filler, per a que la qualitat sigui la més gran possible.

També s'hauran d'assenyalar a partir dels assaigs de laboratori:

- Els temps a exigir per a la mescla dels àrids en sec i per a la mescla dels àrids amb el lligant.
- Les temperatures màxima i mínima d'escalfament previ d'àrids i lligant.
- Les temperatures màxima i mínima de la mescla sense sortir del mesclador.
- La temperatura mínima de la mescla a la descàrrega dels elements de transport.
- La temperatura mínima de la mescla en iniciar i acabar la compactació.

b) PROVEÏMENT D'ÀRIDS:

El Contractista haurà de posar en coneixement de l'Enginyer Director, amb quatre dies de termini, la data d'inici dels aplecs a peu de planta.

No s'admetran els àrids que acusin mostres de meteorització com a conseqüència d'un aplec perllongat.

Deu dies abans de l'inici de la fabricació de la mescla bituminosa es tindran aplegats els àrids corresponents a un terç del volum total, com a mínim.

Durant l'execució de la mescla bituminosa, es subministraran diàriament i com a mínim els àrids corresponents a la producció diària, sense descarregar-la als aplecs que s'estiguin emprant a la fabricació. El consum d'àrids es farà seguint l'ordre d'aquests.

c) ESTESA DE LA MESCLA.

L'alimentació de les estenedores es farà de manera que tinguin sempre aglomerat remanent, iniciant el seu reblert amb un nou camió quan encara quedi una quantitat apreciable de material.

L'extensió de la mescla no es farà mai a un ritme superior al que asseguri que, amb els mitjans de compactació en servei, es puguin obtenir les densitats prescrites. La Direcció d'Obra podrà limitar la velocitat màxima d'estesa a la vista dels mitjans de compactació existents.

Es posarà especial atenció a les maniobres de parada i arrencament de les estenedores, per tal de sincronitzar la velocitat idònia d'arrencament amb la freqüència de vibració de la regla, amb objecte d'evitar ondulacions a la superfície de la capa estesa.

També es pararà especial compte a que els "sinfines" i les regles estiguin en bones condicions i ben ajustades, amb objecte que no donin lloc a segregacions i manca d'homogeneïtat del material estès.

L'amplada d'estesa serà la de la capa, evitant la realització de juntes longitudinals.

Les juntes de treball d'un dia per l'altre es tallaran verticals i perpendiculars a la direcció del tràfic.

- Trams de prova.

Abans d'iniciar els treballs, el Contractista haurà de construir un tram d'assaig amb una longitud de cinquanta metres (50 m) i un gruix igual a l'indicat als plànols, per a cada tipus de mescla.

Sobre el tram d'assaig es prendran deu (10) mostres per a determinar els següents factors: gruix de la capa, granulometria del material compactat, densitat i contingut del lligant.

A la vista dels resultats obtinguts, l'Enginyer Director decidirà la conveniència d'acceptar o modificar, bé sigui la fórmula de treball, bé l'equip de maquinària, havent el Contractista d'estudiar i proposar les necessàries correccions. Tot això sempre que no s'hagi presentat un pla d'execució sancionat per la pràctica i aprovat per l'Enginyer Director.

El tram de proves es repetirà novament amb càrrec pel Contractista, després de cada sèrie de correccions, fins a la seva aprovació definitiva.

Especificacions de la unitat acabada.

a) GRANULOMETRIA:

Les toleràncies admissibles respecte de la fórmula de treball seran (referides a la massa total dels àrids) les següents:

- Tamisos superiors a l'UNE 2,5 mm: tres per cent (±3%)
- Tamisos compresos entre l'UNE 2,5 mm i l'UNE 80 m: dos per cent (±2%).
- Tamís UNE 80 mm: u per cent (±1%).

b) DOSIFICACIÓ DEL LLIGANT HIDROCARBONAT:

Les toleràncies admissibles respecte de la dosificació de lligant hidrocarbonat de la fórmula de treball, referida a la massa total dels àrids, serà del tres per mil (±0,3%).

c) DENSITAT:

A mescles bituminoses denses, semidenses i gruixudes la densitat no serà inferior al noranta vuit per cent (98%) de la densitat Marshall, de la mescla emprada per gruixos de capes de ferm igual o superior a 6 cm; i noranta set per cent (97%) de la densitat Marshall, de la mescla emprada per gruixos de capes de ferm inferior a 6 cm.

A mescles drenants, els buits de la mescla no hauran de diferir en més de dos (±2) punts percentuals respecte al percentatge de buits determinat per a la mescla emprada, obtinguda segons la NLT-159/86 amb cinquanta (50) cops per cara.

- Control de qualitat.

a) CONTROL DE PRODUCCIÓ:

a.1) Lligant hidrocarbonat:

De cada partida rebuda s'exigirà el certificat d'anàlisi corresponent i es prendrà una (1) mostra segons la NLT-121/85 per a la realització dels següents assaigs:

- 1 penetració, segons NLT-124/84.
- 1 punt d'estovament, segons NLT-125/84.
- 1 índex de penetració, segons NLT-181/84.
- 1 punt de fragilitat Fraass, segons NLT-182/84.
- 1 ductilitat, segons NLT-126/84.

S'haurà de prendre també una altre mostra que es guardarà per a possibles assaigs posteriors.

a.2) Àrids:

Sobre cada fracció d'àrid que es rebi es realitzaran els següents assaigs:

- Cada 100 m^3, o un cop al dia si s'aplega menys material:
  - 1 granulomètric, segons NLT-150/72.
  - 1 equivalent de sorra per a l'àrid fi, segons NLT-113/72.
  - 1 coeficient de neteja per a àrid gruixut, segons NLT-172/86.
- Cada 2.000 m^3, o al menys un cop a la setmana o quan es canviï de procedència:
  - 1 índex de llenties, segons NLT-354/74.
  - 1 proporció d'elements de l'àrid gruixut amb dos (2) o més cares de fractura, segons NLT-358/74.
  - 1 desgast de Los Angeles, segons NLT-149/72.
  - 1 densitat relativa i absorció, segons NLT-153/76 i NLT-154/76.
- Cada 10.000 m^3 o un cop cada quinze dies si s'empra menys material:
  - 1 coeficient de polit accelerat (només per a capa de trànsit), segons NLT-174/72.

a.3) Filler:

De cada partida que es rebi es prendran dues mostres i es realitzaran els següents assaigs sobre cada una d'elles:

- 1 granulomètric, segons NLT 151/72.
- 1 densitat aparent segons NLT-176/74.

- 1 coeficient d'emulsibilitat, segons NLT-180/74.

b) CONTROL D'EXECUCIÓ:

b.1) Fabricació:

Mescla d'àrids en fred.

Diàriament sobre dos (2) mostres preses aleatòriament de la cinta subministradora una pel matí i una altra per la tarda i abans de l'entrada a l'assecador, efectuar els següents assaigs:

- 1 granulomètric, segons NLT-150/72.
- 1 equivalent de sorra, segons NLT-113/72.

Mescla d'àrids en calent.

Diàriament sobre dos (2) mostres en blanc preses aleatòriament del mesclador, una pel matí i una altra per la tarda, efectuar els següents assaigs:

- 1 granulomètric, segons NLT-150/72.
- 1 determinació de la humitat, segons NLT-102/72.

Mescla bituminosa.

Diàriament sobre dos (2) mostres preses aleatòriament a la sortida del mesclador, una pel matí i una altra per la tarda, efectuar els següents assaigs:

- 1 dosificació del lligant, segons NLT-164/76.
- 1 granulometria dels àrids extrets, segons NLT-165/86
- 1 Marshall complert (estabilitat, deformació, densitat i buits en àrids i en mescla), segons la NLT-159/86 emprant sèries de 5 provetes per a mescles denses, semidenses i gruixudes.
- 1 determinació de pèrdua per desgast en sec i humit i buits en mescla, segons NLT-352/86, emprant sèries de 6 provetes, per a mescles drenants.

Cada setmana:

- 1 immersió-compressió, segons NLT-162/84, emprant sèries de 8 provetes, 4 per a immersió i 4 per a com pressió, per a mescles denses, semidenses i gruixudes.

Temperatura.

Es mesurarà la temperatura de la mescla en tots els camions que surten de planta.

Un cop per setmana es verificarà l'exactitud dels indicadors de temperatura d'àrid i de betum.

b.2) Posada en obra:

Es mesurarà la temperatura de la mescla abans d'abocar a l'estenedora per a tenir en compte les limitacions que es fixen a l'article 542.5.1.

b.3) Producte acabat:

Es considerarà com a lot la fracció construïda diàriament i sobre ella es realitzaran els següents assaigs distribuïts aleatòriament:

- 8 determinacions de densitat en mescles denses, semidenses i gruixudes. Es podran emprar mètodes nuclears prèvia aprovació del Director de l'Obra.
- 8 mesures de permeabilitat, segons NLT-339/88, per a mescles drenants.
- 8 determinacions de buits per a mescles drenants.
- 8 determinacions de gruixos.
- 8 determinacions de la qualitat de les mescles, per l'assaig de tracció indirecte (o 5 si l'assaig és tan sols en sec)

L'execució d'aquest últim assaig de tracció indirecte té el següent objectiu i procediment.

Objectiu

Aquest procediment té com a objectiu controlar la qualitat de les mescles bituminoses i la seva posada en obra mitjançant la determinació de la resistència a tracció indirecte dels testimonis obtinguts després de la seva execució. La resistència a tracció indirecte és un paràmetre directament relacionat amb les característiques de la mescla, amb el seu procés d'execució i amb la qualitat aconseguida.

Procediment

La resistència a tracció de la mescla executada es determinarà en els testimonis cilíndrics de deu centímetres (10 cm) de diàmetre trets del ferm, podent-se fer servir per aquest assaig els testimonis extrets del ferm per determinar l'espessor i la densitat de la mescla col·locada, sempre que aquests no hagin estat deteriorats i presentin una superfície regular i una alçada mínima de quatre centímetres (4 cm).

El nombre mínim de testimonis que haurà de disposar-se per lot es de cinc (5) si s'assajan solament en sec o de vuit (8) si s'assajan en sec i en humit, segons el procediment indicat a continuació. D'aquests testimonis es determinaran les densitats i, si s'assajan en sec i en humit, es distribuiran aleatòriament en dos grups. Per a l'assaig en humit els testimonis no hauran de estar parafinats. El assaig en humit haurà de realitzar-se al menys en un (1) de cada tres (3) lots, i sempre en el primer lot controlat per cada tipus de mescla. Es considerarà com a lot la fracció de mescla construïda diàriament.

Resistència en sec

La resistència en sec es determinarà en testimonis que es troben a cinc graus Calcis (5 ºC), per la qual cosa hauran estat a aquesta temperatura en un frigorífic, durant un temps mínim de quatre hores (4h).

L'assaig es realitzarà segons la NLT-346/90, amb els dispositius de càrrega indicats en la NLT-360/91, a la velocitat de cinc-centes vuit dècimes de mil·límetre per minut (50,8 mm/min). Quan no es disposi de càmera termostàtica en la premsa, s'hauran de prendre les mesures adients per a la realització de l'assaig amb rapidesa; no hauran de transcórrer més de cinc minuts (5 min) des de que es treu el testimoni del frigorífic fins que es realitza l'assaig.

La resistència en sec del lot s'obtindrà de la mitjana de les resistències obtingudes en l'assaig de cada testimoni, determinada segons la norma NLT-346/90, mitjançant la següent expressió:

$$R = (2.P)/(\pi.h.d)$$

a on,

- R = Resistència a tracció indirecte, MPa o N/mm^2 (1 MPa = 9.8 kgf/cm^2)
- P = Càrrega màxima de trencament, N (1 kgf = 9.8 N)
- π = Constant 3,14159
- h = Alçada del testimoni, mm
- D = Diàmetre del testimoni, mm

Resistència en humit

Abans d'assajar els testimonis a compressió diametral hauran d'estar durant vint-i-quatre hores (24 h) submergits en aigua a la temperatura de seixanta graus Celsius (60 ºC). Després de assecar-se a l'aire seran introduïdes a dins el frigorífic a la temperatura de cinc graus Celsius (5 ºC). El temps d'assecat a l'aire no serà inferior a vuit hores (8 h), i no hauran de transcórrer més de dos (2) dies de la seva extracció del bany i el seu assaig. El temps mínim de permanència en el frigorífic per al seu condicionament a la temperatura serà de quatre hores (4 h). Un cop condicionats els testimonis a cinc graus Celsius (5 ºC) es determinarà la resistència a tracció indirecte en humit de la mescla utilitzant la mateixa fórmula i procediment en sec.

Resultats

Com a resultats d'aquests assaigs s'obtindrà:

Rt(S) = Resistència a tracció indirecte en sec dels testimonis, en MPa. Promig dels valors obtinguts en el trencament en sec dels testimonis corresponents a cada lot.

Rt(H) = Resistència a tracció indirecte en humit dels testimonis, en MPa. Promig dels valors obtinguts en el trencament en humit dels testimonis corresponents a cada lot.

ICt = Índex de resistència conservada dels testimonis, en %, obtingut mitjançant la següent expressió:

$$ICt = [\ Rt(H)/Rt(S)\ ] \times 100$$

c) CRITERIS D'ACCEPTACIÓ O REFÚS:

La densitat mitja de cada lot serà superior al cent per cent (100%) de la indicada a l'article 542 per a mescles denses, semidenses i gruixudes. S'admetrà com a màxim que dues mesures que essent inferiors al cent per cent (100%), superin el noranta vuit per cent (98%). El percentatge de buits no diferirà en més de dos (2) punts percentuals dels prescrits a l'article 542 S'admetrà com a màxim que dues mesures difereixin en tres (3) punts. El gruix mitjà no hauria de ser inferior a l'especificat a l'apartat 542; no més de dos (2) mesures podran presentar resultats que baixin d'allò especificat en més d'un deu per cent (10%). No s'admetran tampoc irregularitats superiors a les assenyalades a

l'article 542.Referent a la qualitat de les mescles per l'assaig de tracció indirecte, tindran els següents criteris d'acceptació o rebuig i, en el seu cas, de penalització:

La resistència mitjana a tracció indirecte dels testimonis, en sec i en humit, a la temperatura de cinc graus Celsius (5 º C) variarà en funció del tipus de mescla, havent de ser igual o superior als valors d'acceptació. A més a més el ICt serà major de 75.

TIPUS DE MESCLA	ACCEPTACIÓ ≥		REBUIG <	
	Sec (MPa)	Humit (MPa)	Sec (MPa)	Humit (MPa)
AC 22 base G AC 32 base G	2.0	1.5	1.6	1.2
AC22 surf/bin D AC22 surf/bin S	2.5	1.9	2.1	1.6
AC16 surf D AC16 surf S	2.2	1.7	1.8	1.4

Per la recepció i aprovació del lot objecte de l'assaig, Rt(S) i Rt(H) hauran d'ésser superiors o igual als valors d'acceptació i l'índex ICt > 75%.

En cas contrari es realitzaran les següents penalitzacions:

- Si Rt(S) i/o Rt(H) son menors que els valors d'acceptació i superiors al de rebuig, s'aplicarà una penalització econòmica del deu per cent (10%) a la capa de mescla bituminosa corresponent al lot controlat.
- Si l'índex ICt és menor del setanta-cinc per cent (75%), s'aplicarà una penalització econòmica del tres per cent (3%) a la capa de mescla bituminosa corresponent al lot controlat.
- Si més del vint per cent (20%) dels valors individuals de la mostra són inferiors als valors de rebuig, s'aplicarà una penalització econòmica del tres per cent (3%) a la capa de mescla bituminosa corresponent al lot controlat

Si concurreixen simultàniament algunes de les tres circumstàncies anteriors, s'aplicarà una penalització econòmica corresponent a la suma de les penalitzacions concurrents.

- En els casos de que Rt(S) i/o Rt(H) siguin inferiors al valor de rebuig no s'acceptarà el lot i s'aixecarà la capa de mescla bituminosa corresponent al lot. En aquest cas no s'aplicarà penalització econòmica específica per aquest concepte, però el contractista haurà d'assumir els costos de fressat i reposició de la capa de ferm.

- Toleràncies geomètriques.

a) DE COTES I AMPLADA:

Es comparará cada vint metres (20 m.) la superfície acabada amb la teòrica. Ambdues no hauran de diferir en més de 10 mil·límetres (10 mm) en capes de trànsit, intermèdia, ni de 15 mil·límetres (15 mm) en capa de base.

Es comprovarà també cada vint metres (20 m) l'amplada de les capes que en cap cas haurà de ser inferior a la teòrica.

b) DE GRUIX:

El gruix d'una capa no haurà de ser inferior al vuitanta per cent (80%) del previst per a ella a la secció tipus dels Plànols, excepte la capa de trànsit, en la que no haurà de ser inferior al cent per cent (100%).

El gruix total de mescles bituminoses no haurà d'ésser inferior al mínim previst a la secció tipus dels Plànols.

c) DE REGULARITAT SUPERFICIAL.

La superfície acabada no haurà de presentar irregularitats superficials superiors a quatre mil·límetres (4 mm), al comprovar-la amb un regle de tres metres (3 m.) segons la Norma NLT-334/88.

La regularitat superficial, mesurada pel coeficient de viàgraf segons la NLT-332/87 no haurà d'excedir de 5 dm^2/hm.

3.5.4. Regs i tractaments superficials.

3.5.4.1. Regs d'emprimació.

- Definició.

Aquesta unitat d'obra inclou:

- Preparació de la superfície existent.
- Aplicació del lligant bituminós.
- Eventual extensió d'un granulat de cobertura.
- Tots els treballs, maquinària, materials i mitjans auxiliars que fossin necessaris per dur a terme correctament l'execució d'aquesta unitat d'obra.
- Dosificacions.

A efectes de dosificació, proposem la següent:

- Un quilogram dos-cents grams per metre quadrat (1.200 kg/m^2) d'emulsió asfàltica tipus ECI com a reg d'emprimació, a calçades i vorals.
- Equip necessari per a l'execució de les obres.

Serà l'indicat a l'article 530.4 del PG-3.

- Execució de les obres.

Haurà d'acomplir les especificacions de l'article 530.5 del PG3.

- Limitacions de l'execució.

Són les indicades a l'article 530.6 del PG-3.

3.5.4.2. Regs d'adherència.

- Definició.

Aquesta unitat d'obra inclou:

- Preparació de la superfície sobre la qual haurà d'ésser aplicat el reg.
- Aplicació del lligant bituminós.
- Tots els treballs, maquinària, materials i mitjans auxiliars que fossin necessaris per a la correcta execució d'aquesta unitat d'obra.
- Execució de les obres.

Es comprovarà que la superfície sobre la que s'efectuarà el reg està neta, sense materials lliures i acompleix les condicions especificades per a la unitat d'obra corresponent, segons el Director d'Obra.

Control de Qualitat.

a) CONTROL DE PROCEDÈNCIA I DE RECEPCIÓ:

El subministrador del lligant hidrocarbonat haurà de subministrar un certificat de qualitat , en el que figuri el seu tipus i denominació, així com la garantia de que acompleix les condicions exigides als Plecs de Prescripcions Tècniques. En cas de tractar-se d'emulsió asfàltica per cada trenta tones (30 t) o per cada partida subministrada si aquesta fos de menor quantitat, es prendran mostres amb arranjament a la Norma NLT-121/86 i es realitzaran els següents assaigs:

- 1 càrrega de partícules, segons NLT-194/84.
- 1 residu per destil·lació, segons NLT-139/84.
- 1 penetració sobre el residu de destil·lació, segons NLT- 124/84.

En el cas de no emprar-se emulsió asfàltica el Director de l'Obra fixarà els assaigs de qualitat d'acord amb el lligant seleccionat.

b) CONTROL D'EXECUCIÓ:

La dotació de lligant hidrocarbonat es comprovarà mitjançant la pesada de safates metàl·liques o fulles de paper o un altre material similar, col·locades sobre la superfície durant l'estesa del lligant.

Es considerarà com a lot que s'acceptarà o refusarà en bloc, el reg de dos mil cinc-cents metres quadrats (2500 m^2) de calçada o voral, o la fracció regada diàriament si aquesta fos menor. Es prendran sis (6) mesures per lot admetent com a màxim diferències d'un 10 per cent (±10%) de la dotació exigida.

Per la determinació de l'adherència entre capes de mescles bituminoses es procedirà a realitzar un assaig de tall amb el següent procediment, que té per objectiu controlar la qualitat dels regs d'adherència.

El procediment d'assaig consisteix en provocar en la superfície d'unió de les capes bituminoses a assajar un esforç tallant que produeixi la separació d'ambdues capes. Per això s'introdueix el testimoni en dues mordaces semicilíndriques i es col·loca horitzontalment en la base de l'assaig, figura 1. Mitjançant aquest procediment es converteix el testimoni en una biga birecolçada, on la secció d'assaig, al estar molt pròxima al punt de recolzament, solament està sotmès a un esforç tallant.

La resistència al tall del reg executat es determinarà a partir de testimonis cilíndrics de deu centímetres (10 cm) de diàmetre extrets del ferm, que com a mínim estaran formats per dues (2) capes. El nombre mínim de testimonis que haurà de disposar-se per lot es de cinc (5), considerant-se com a lot el corresponent a la superfície regada diàriament, sempre que no superi els dos mil cinc-cents (2500) metres quadrats. Si la superfície regada en un dia supera aquest valor, es dividirà en diferents lots de superfície semblant, inferior a dos mil cinc-cents (2500) metres quadrats.

Els testimonis s'introdueixen entre les dues mordaces semicilíndriques, figura 2, formada per dues peces simètriques de 177.8 mm d'alçada i 101.6 mm de diàmetre interior, amb dos sortints que, mitjançant una sèrie de cargols, permetran agafar-los en la posició desitjada, de manera que la junta i la capa superior quedin a l'exterior del motlle, a 5 mm de distància del cantó superior del mateix.

L'execució de l'assaig es porta a terme col·locant els testimonis confinats per les mordaces en posició horitzontal sobre un base amb dos punts de recolzament separats 20 cm, figura 3; sobre un d'aquests punts es col·loca el motlle metàl·lic i sobre l'altre la part superior del testimoni de manera que la junta d'unió entre les capes quedi a 5 mm de distància i, conseqüentment, el canto del motlle quedi a 10 mm, figura 1. El pistó de la premsa es col·loca sobre el motlle metàl·lic indeformable, en la part central del conjunt recolzat, i s'aplica una càrrega a una velocitat de deformació constant de 1.27 mm/min, de forma que sobre la unió de les capes, en les immediacions del recolzament, es produeix un esforç tallant i el moment flector és pràcticament nul.

La resistència al tall es determinarà en testimonis que es troben a 20 ºC. Durant l'assaig s'obtindrà la càrrega màxima de trencament, essent també convenient registrar la variació de la càrrega amb el desplaçament del pistó de la premsa mitjançant un equip informàtic adequat. Les tensions tangencials o resistència al tallant de la unió d'ambdues capes per al lot corresponent s'obtindrà com a mesura de les resistències obtingudes en l'assaig de cada testimoni, definit mitjançant la següent expressió:

$$T = (P/2) / S$$

essent,

T= Resistència a tallant, MPa o N/mm^2 (1MPa = 9.8 kgf/cm^2)

P = Càrrega màxima de trencament, N (1 kgf = 9.8 N)

S = Superfície de la secció transversal, mm^2

Si algun dels testimonis extrets presentés les capes desenganxades o es desenganxessin en el moment de l'extracció, la resistència a tallant del reg es consideraria nul·la.

Resultats

Com a resultat d'aquest assaig s'obtindrà:

- Resistència a tallant de reg d'adherència, en MPa. Promig dels valors obtinguts en el trencament dels testimonis corresponents a cada lot.

Citeris d'acceptació o rebuig

La resistència mitjana a tallant del reg d'adherència obtinguda a partir de l'assaig dels testimonis a la temperatura de vint graus Celsius (20 ºC) variarà en funció de les capes que el componguin, havent de ser igual o superior als valors d'acceptació.

TIPUS D'INTERFASE	ACCEPTACIÓ (MPa)
Rodadura-Intermitja	0.6
Intermitja-Base	0.4
Base-Base	0.3

Si no es compleixen els requisits anteriors es procedirà de la següent manera:

- Si la resistència mitjana es inferior al límit d'acceptació, s'aixecarà la capa superior de mescla bituminosa corresponent al lot controlat mitjançant fressat i es reposarà el reg i la capa per compte del Contractista o se estudiarà la mancança de capacitat estructural produïda per la falta d'adherència determinant el gruix addicional necessari per arribar al nivell de deflexions previstes en el ferm, que serà executat per compte del Contractista.
- Si la resistència mitjana es igual o superior al nivell d'acceptació i més del vint per cent (20%) dels valors individuals de la mostra són inferiors en més de 0.2 MPa als valors d'acceptació, s'aplicarà una penalització econòmica del deu per cent (10%) a la capa superior de la mescla bituminosa corresponent al lot controlat.

Figura 1.

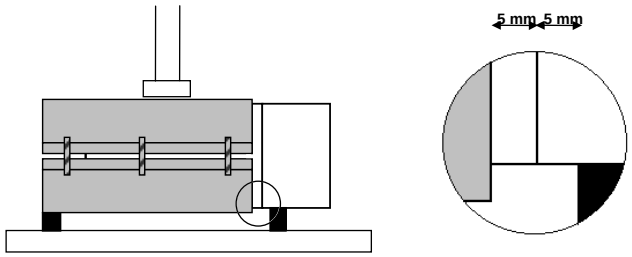

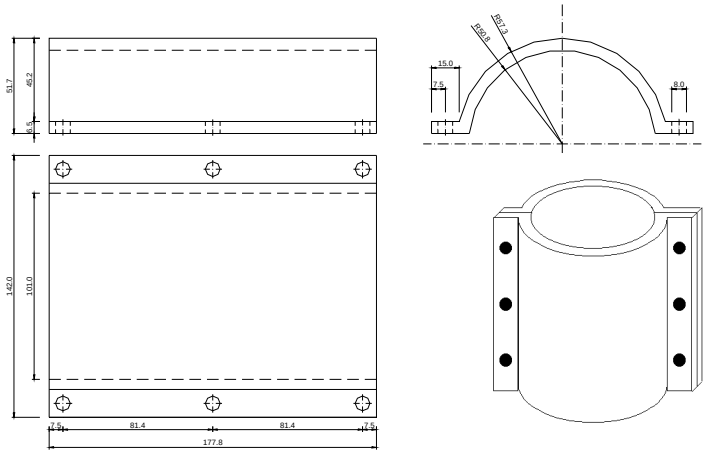

Figura 2.

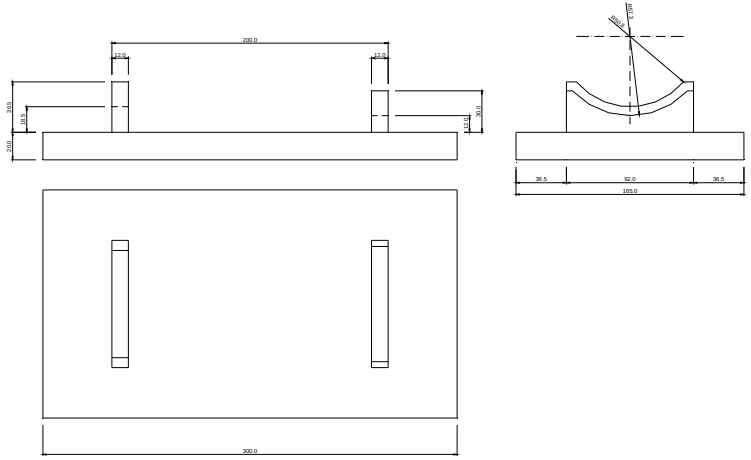

a) Base inferior

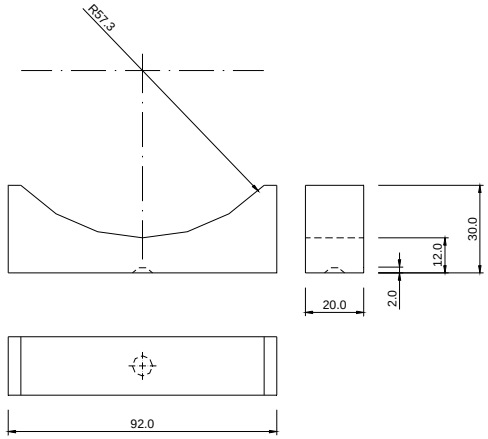

b) Recolzament superior

Figura 3.

3.6. Obres complementàries.

3.6.1. Vorades.

- Definició.

En aquesta unitat d'obra queden inclosos:

- La neteja i preparació de la superfície d'assentament.
- El formigó i la seva posada en obra de la llera d'assentament.
- Les vorades i la seva col·locació.
- Qualsevol treball, maquinària, material o element auxiliar necessari per a la correcta i ràpida execució d'aquesta unitat d'obra.
- Execució de les obres.

Les peces de vorada s'assentaran sobre una llera de formigó minin tipus HM-15, que tindrà una amplada igual a la de la corresponent vorada més cinc centímetres (5 cm), i un gruix de vuit centímetres (8 cm).

Les toleràncies admissibles en línia de rasant seran de ± 3 mm quan s'amidi amb regle de 3 m.

3.6.2. Paviments de peces de formigó

1.- DEFINICIO I CONDICIONS DE LES PARTIDES D'OBRA EXECUTADES Formació de paviment de llambordins.

S'han considerat els materials i les formes de col·locació següents:

Paviment de llambordins sobre llit de sorra i junts reblerts amb sorra

Paviment de llambordins o lloses sobre llit de sorra i junts reblerts amb morter L'execució de la unitat d'obra inclou les operacions següents:

En paviments col·locats sobre llit de sorra i rejuntats amb morter:

Preparació i comprovació de la superfície d'assentament

Col·locació del llit de sorra

Compactació i col·locació de les peces

Rejuntat de les peces amb morter

Neteja, protecció del morter i cura

En la col·locació sobre llit de sorra i junts reblerts amb sorra:

Preparació i comprovació de la superfície d'assentament

Col·locació del llit de sorra

Col·locació i compactació dels llambordins

Rebliment dels junts amb sorra

Compactació final dels llambordins

Escombrat de l'excés de sorra

CONDICIONS GENERALS:

El paviment ha de formar una superfície plana, uniforme i s'ha d'ajustar a les alineacions i a les rasants previstes.

Les peces han de quedar ben assentades, amb la cara mes polida o mes ample a dalt. Les peces han d'estar disposades formant alineacions rectes, segons l'especejament definit en la DT.

Les peces han de quedar ben adherides al suport. Els junts han de quedar plens de material de reblert.

Excepte en les zones classificades com d'us restringit pel CTE no s'admetran les discontinuïtats següents en el propi paviment ni en els encontres d'aquest amb altres elements:

Imperfeccions o irregularitats que suposin una diferencia de nivell de mes de 6 mm

Els desnivells que no superin els 50 mm s'han de resoldre amb una pendent que no excedeixi del 25%

En les zones interiors de circulació de persones, no presentarà perforacions o forats pels que es pugui introduir una esfera de 15 mm de diàmetre

Pendent transversal (paviments exteriors): >= 2%, <= 8% PAVIMENT DE LLAMBORDINS:

Han de quedar col·locats a trencajunt, seguint les especificacions de la DT. Junts entre peces: <= 8 mm Toleràncies d'execució:

Nivell: ± 12 mm

Replanteig: ± 10 mm

Planor: ± 5 mm/3 m

2.- CONDICIONS DEL PROCES D'EXECUCIO

CONDICIONS GENERALS:

La superfície del suport ha de ser neta i humida.

El paviment no s'ha de trepitjar durant les 24 h següents a la seva col·locació.

COL-LOCACIO SOBRE LLIT DE SORRA:

No s'ha de treballar en condicions meteorològiques que puguin produir alteracions a la subbase o al llit de sorra.

El llit de sorra anivellada s'ha de deixar a 1,5 cm per sobre del nivell definitiu. Col·locades les peces s'han de piconar 1,5 cm fins al nivell previst. PAVIMENTS REJUNTATS AMB SORRA: Els junts s'han de reblir amb sorra fina.

Un cop rejuntades s'ha de fer una segona compactació amb 2 o 3 passades de pico vibrant

i un reblert final amb sorra per acabar d'omplir els junts.

S'ha d'escombrar la sorra que ha sobrat abans d'obrir-lo al transit.

COL-LOCACIO AMB MORTER I JUNTS REBLERTS AMB BEURADA:

S'han de suspendre els treballs quan la temperatura sigui < 5°C.

Les peces per col·locar han de tenir la humitat necessària per tal que no absorbeixin l'aigua del morter.

Un cop col·locades les peces s'han de regar per aconseguir l'adormiment del morter de base.

Després s'han de reblir els junts amb la beurada.

JUNTS REBLERTS AMB MORTER O BEURADA:

En exteriors, la superfície ha de mantenir-se humida durant les 72 h següents.

3- NORMATIVA DE COMPLIMENT OBLIGATORI No hi ha normativa de compliment obligatori.

3.6.3. Paviment de sauló

1.- DEFINICIÓ I CONDICIONS DE LES PARTIDES D'OBRA EXECUTADES

Formació de paviment de terra.

S'han considerat els materials següents:

- Tot-u
- Sauló
- Material seleccionat

L'execució de la unitat d'obra inclou les operacions següents:

En els paviments de tot-u, sauló o material seleccionat:

- Preparació i comprovació de la superfície d'assentament
- Aportació de material
- Estesa, humectació (si és necessària), i compactació de cada tongada
- Allisada de la superfície de l'última tongada

En els paviments de terra-ciment "in situ":

- Preparació i comprovació de la superfície d'assentament
- Distribució del ciment
- Mescla del sòl amb el ciment
- Addició d'aigua
- Compactació de la mescla
- Acabat de la superfície
- Execució de junts
- Cura de la mescla

CONDICIONS GENERALS:

La capa ha de tenir el pendent especificat a la DT o, en el seu defecte, el que especifiqui la DF.

La superfície de la capa ha de quedar plana i a nivell amb les rasants previstes a la DT.

En tota la superfície s'ha d'arribar, com a mínim, al grau de compactació previst expressat com a percentatge sobre la densitat màxima obtinguda en l'assaig Pròctor Modificat (UNE 103501).

Toleràncies d'execució:

- Planor: ± 10 mm/3 m

PAVIMENTS DE TOT-U, SAULÓ O MATERIAL SELECCIONAT:

Toleràncies d'execució:

- Replanteig de rasants: + 0, - 1/5 del gruix teòric
- Nivell de la superfície: ± 20 mm

2.- CONDICIONS DEL PROCÉS D'EXECUCIÓ

CONDICIONS GENERALS:

La capa no s'ha d'estendre fins que s'hagi comprovat que la superfície sobre la que ha d'assentar-se té les condicions de qualitat i formes previstes, amb les toleràncies establertes. Si en aquesta superfície hi ha defectes o irregularitats que excedeixen les tolerables, s'han de corregir abans de l'execució de la partida d'obra, d'acord amb les instruccions de la DF.

PAVIMENTS DE TOT-U:

La humitat òptima de compactació, deduïda de l'assaig "Próctor Modificat", segons la norma NLT-108/72, s'ha d'ajustar a la composició i forma d'actuació de l'equip de compactació.

El material es pot utilitzar sempre que les condicions climatològiques no hagin produït alteracions en la seva humitat de tal manera que es superi en més del 2% la humitat òptima.

L'estesa s'ha de realitzar, prenent cura d'evitar segregacions i contaminacions, en tongades de gruix comprès entre 10 i 30 cm.

PAVIMENTS DE TOT-U, SAULÓ O MATERIAL SELECCIONAT:

No s'ha d'estendre cap tongada mentre no s'hagi comprovat el grau de compactació de la precedent.

Abans d'estendre una tongada es pot homogeneïtzar i humidificar, si es considera necessari.

Totes les aportacions d'aigua han de fer-se abans de la compactació. Després, l'única humectació admissible és la de la preparació per a col·locar la capa següent.

La compactació s'ha d'efectuar longitudinalment, començant per les vores exteriors i progressant cap al centre per a cavalcar-se en cada recorregut en un ample no inferior a 1/3 del de l'element compactador.

Les zones que, per la seva reduïda extensió, el seu pendent o la seva proximitat a obres de pas o desguàs, murs o estructures, no permetin la utilització de l'equip habitual, s'han de compactar amb els medis adequats al cas per tal d'aconseguir la densitat prevista.

No s'autoritza el pas de vehicles i maquinària fins que la capa no s'hagi consolidat definitivament. Els defectes que es derivin d'aquest incompliment han de ser reparats pel contractista segons les indicacions de la DF.

Les irregularitats que excedeixin les toleràncies especificades a l'apartat anterior han de ser corregides pel constructor. Caldrà escarificar en una profunditat mínima de 15 cm, afegint o retirant el material necessari tornant a compactar i allisar.

3.- UNITAT I CRITERIS D'AMIDAMENT

m3 de volum amidat segons les especificacions de la DT.

PAVIMENTS DE TOT-U, SAULÓ O MATERIAL SELECCIONAT:

L'abonament dels treballs de preparació de la superfície d'assentament correspon a la unitat d'obra de la capa subjacent.

No són d'abonament els escreixos laterals ni els necessaris per a compensar la minva de gruixos de capes subjacents.

4.- NORMATIVA DE COMPLIMENT OBLIGATORI

* Orden de 6 de febrero de 1976 por la que se aprueba el Pliego de prescripciones técnicas generales para obras de carreteras y puentes (PG 3/75).

3.7. Armat.

3.7.1. Armadures passives en formigó armat.

3.7.1.1. Els especejaments.

Com a norma general, el contractista presentarà a la direcció d'obra per a la seva aprovació, i amb suficient antelació, una proposta d'especejament de les armadures de tots els elements a formigonar.

Aquest especejament contindrà la forma i mides exactes de totes les armadures definides en els plànols, indicant clarament el lloc a on es produeixen els empalmaments, i el nombre i longitud d'aquests.

Així mateix, detallarà i especejarà perfectament totes les armadures auxiliars necessàries per garantir la correcta posició de les armadures segons els plànols durant el formigonat, tals com "borriquetes", rigiditzadors, bastiments auxiliars, etc. Totes i cada una de les figures vindran numerades en la fulla d'especejament, i en correspondència amb els plànols respectius.

En la fulla d'especejament vindran expressats els pesos totals de cada figura.

3.7.1.2. Els separadors.

Les armadures inferiors dels fonaments i part inferior de la llinda es sustentarà mitjançant separadors de morter de mides en planta 10x10 cm i de gruix l'indicat en els plànols per al recobriment. El seu nombre serà de vuit (8) per metre quadrat. La resistència del morter serà superior a 250 kg/cm².

Per a les armadures laterals els separadors seran de plàstic, adequats al recobriment indicat en plànols per a l'armadura i en nombre no inferior a quatre (4) per metre quadrat.

Totes les armadures d'arrencament dels fonaments es fixaran suficientment per evitar que puguin desplaçar-se durant el formigonat. Les armadures de les piles es rigiditzaran en els seus plànols (paral·lels als paraments), i entre ells per a mantenir amb correcció la geometria d'aquestes.

Se tindrà especial atenció en aplicar els productes de desencofrat abans de col·locar els encofrats i després d'haver-los deixat assecar el temps suficient.

Els separadors laterals de les armadures es col·locarà abans que els encofrats. Abans de procedir al formigonat es comprovarà que les armadures no estan recobertes d'òxid no adherent. En cas que ho estiguessin es procedirà al raspallat de les barres.

3.8. Formigonat.

3.8.1. Aspectes generals.

- Definició.

A aquesta unitat d'obra s'inclouen, sense que la relació sigui limitadora:

- L'estudi i obtenció de la fórmula per a cada tipus de formigó, així com els materials necessaris per a la fabricació i posada en obra.
- La fabricació, transport, posada en obra i vibratge del formigó.
- L'execució i tractament dels junts.

- La protecció del formigó fresc, el curat i els productes de curat.
- L'acabat i la realització de la textura superficial.
- L'encofrat i desencofrat.
- Qualsevol treball, maquinària, material o element auxiliar necessari per a la correcta i ràpida execució d'aquesta unitat d'obra.

Per a l'inici del formigonat serà preceptiva l'aprovació per la direcció d'obra de la col·locació i fixació de l'armadura, dels separadors i de l'encofrat, així com la neteja de fons i costers. No s'iniciarà cap tasca sense aquesta autorització. El contractista està obligat, per tant, a avisar amb suficient antelació per a que les esmentades comprovacions puguin ser realitzades sense alterar al ritme constructiu.

Així mateix, el contractista presentarà al començament dels treballs un pla de formigonat per a cada element de l'obra, que haurà de ser aprovat per la direcció d'obra.

3.8.2. Pla de formigonat.

El pla de formigonat consisteix en l'explicitació de la forma, mitjans i procés que el contractista seguirà per a la bona col·locació del formigó.

En el pla es farà constar:

- Descomposició de l'obra en unitats de formigonat, indicant-se el volum de formigó a emprar en cada unitat.
- Forma de tractament dels junts de formigonat.

Per a cada unitat es farà constar:

- Sistema de formigonat (mitjançant bomba, amb grua i cubilot, canaleta, abocament directe, i d'altres).
- Característiques dels mitjans mecànics.
- Personal.
- Vibradors (característiques i nombre d'aquests, indicant els de recanvi per possible avaria).
- Seqüència reblert dels motlles.
- Mitjans per evitar defectes de formigonat per efecte del moviment de les persones (passarel·les, bastides, taulons o d'altres).
- Mesures que garanteixin la seguretat dels operaris i personal de control.
- Sistema de curat de formigó.

Respecte al sistema de curat serà amb aigua, sempre que sigui possible. La duració mínima del curat serà de set (7) dies. El curat amb aigua no podrà executar-se a base d'esporàdics regs del formigó, sinó que cal garantir la constant humitat de l'element a base de recintes que es mantinguin amb una làmina d'aigua, materials tipus arpillera o geotèxtil permanentment amarats en aigua, sistema de reg continu o cobriment complet mitjançant plàstics.

En cas que no sigui possible el curat amb aigua es recorrerà a l'ús de materials filmògens, que s'aplicaran immediatament després del formigonat en cas de superfície lliure, o immediatament després del desencofrat en el seu cas. Se garantirà un gruix suficient de material filmògen estès a tota la superfície de l'element, excepció feta de la part que constituirà el junt de formigonat.

Queda totalment prohibit l'arranjament de defectes en el formigó (cocos, rentats, etc.) sense les instruccions de la direcció d'obra.

3.9. Elements auxiliars.

3.9.1. Encofrats i motlles.

- Definició.

En aquesta unitat d'obra queden inclosos, sense que la relació sigui limitadora:

- Els càlculs de projecte dels encofrats.
- Els materials que constitueixen els encofrats, fins i tot matavius.
- El muntatge dels encofrats, fins i tot soleres.
- Els productes de desencofrat.
- El desencofrat.
- Qualsevol treball, maquinària, material o element auxiliar necessari per a la correcta i ràpida execució d'aquesta unitat d'obra.
- Tipus d'encofrat.

Els tipus d'encofrat per a les obres d'aquest projecte són:

- Encofrat per a fonaments i per a paraments no vistos d'alçats de murs i estreps. En aquests encofrats es podran emprar taules o taulons sense raspallar i d'amples i llargades no necessàriament uniformes, així com xapes metàl·liques o qualsevol altre material que no resulti deformat pel formigonat o la vibració.
- Encofratge pla a alçats de murs i estreps, per a deixar el formigó vist. Seran taules de fusta raspallada i encadellades, cairejades, amb un gruix de vint-i-quatre mil·límetres (24 mm) i una amplada que oscil·larà entre deu i quinze centímetres (10 i 15 cm). Les toleràncies màximes d'acabat mesurades als paraments, un cop desencofrats, amb regle de dos metres (2 m), seran de vint mil·límetres (20 mm) als murs i estreps i de deu mil·límetres (10 mm) a les piques.
- Encofratge pla a lloses de tauler formigonades "in situ". Seran de taules de fusta raspallades i encadellades, amb una amplada màxima de deu centímetres (10 cm). Les toleràncies màximes d'acabat mesurades als paraments, un cop desencofrats amb regle de dos metres (2 m), seran de deu mil·límetres (10 mm).
- Execució.

No es permetrà reutilitzar més de dos cops l'encofratge de fusta en paraments vistos.

Per a facilitar el desencofratge, la Direcció d'Obra podrà autoritzar o ordenar la utilització d'un producte desencofrant, que no deixi taca a la superfície del formigó vist.

El desencofratge no es realitzarà fins que el formigó hagi arribat a la resistència necessària per a suportar amb suficient marge de seguretat i sense deformacions excessives, els esforços als que estarà sotmès com a conseqüència del desencofratge o descimbrament.

Es posarà especial atenció en retirar, oportunament, tot element d'encofratge que pugui impedir el lliure joc dels junts de retracció i dilatació, així com de les articulacions si n'hi han.

No es permetrà la utilització de capelles o filferro per a la subjecció dels encofratges, si excepcionalment s'empressin, les puntes de filferro es deixaran tallades a ras de parament.

3.10. Senyalització i abalisament.

3.10.1. Marques vials.

3.10.2. Definició.

Marca viària, reflectoritzada o no, és aquella guia òptica sobre la superfície de la calçada, fent línies i signes, amb finalitats informatives i reguladores del trànsit.

Les marques viàries projectades són: permanents, (quant a la utilització prevista), i tipus 1 (marques viàries convencionals).

Les zones a pintar s'indiquen al Document número 2, Plànols.

El Contractista haurà de realitzar el replanteig de les línies a marcar, indicant el Director de l'Obra els punts on comencen i acaben les línies contínues de prohibició d'avançar.

Les unitats d'obra de marques viàries inclouen, sense caràcter limitatiu: la col·locació i retirada de la senyalització d'obra; el replanteig i premarcatge de les marques; el subministrament, emmagatzematge, transport a l'obra i aplicació dels materials; la prestació dels equips de personal i maquinària; la neteja del paviment sobre el que s'han d'aplicar; la recollida, càrrega i evacuació d'envasos i restes de materials a dipòsits autoritzats; qualsevol material, treball o mitjà auxiliar per a desenvolupar-les i acabar-les en les condicions de qualitat demanades i en el termini contractat; i el manteniment fins a la recepció provisional.

3.10.3. Maquinària d'aplicació.

La maquinària d'aplicació proposada haurà de ser aprovada pel Director de l'Obra i, en qualsevol cas, inclourà els mitjans necessaris per a la neteja de la superfície del paviment, si calgués, l'aplicació de pintura polvoritzant-la amb o sense aire, i també els mitjans per al seu desplaçament propi i pel transport dels materials necessaris. Tindrà les característiques tècniques següents:

Característica	Valor definitori
Tipus de tracció	Autopropulsada

Potència mínima	36 CV
Capacitats simultànies d'actuació	Aplicar ratlla de 30 cm d'amplada Circulant a 5 Km/h Salvant rampa del 8% Amb cabals de 12 l/min de pintura i 7 l/min de microesferes Mantenint constants les pressions d'aplicació.
Autonomia	Capacitats dels dipòsits: De pintura .....320 l (proveït d'agitador automàtic i filtre) De microesferes de vidre.....200 l
Automatismes	Sincronització simultània de dos pistoles Sistema de tall de flux automàtic i sincronitzat de totes les pistoles, accionable des de quadre de comandament.

Característica	Valor definitori
Control de la dosificació	- CAD (Control Automàtic de Dosificació).- - CVD (Control Visual de Dosificació).- Qualsevol sigui el tipus de sistema emprat deu assegurar que la dosificació de l'aplicació, independentment de la velocitat de desplaçament de la màquina, se mantingui entre el 95% i el 105% de la dotació especificada.
Aplicadors de microesferes de	Els dispositius hauran d'estar sincronitzats de manera que, durant l'aplicació

vidre	(circulant a velocitats d'entre 0 i 8 Km/h), cobreixin tota la superfície de la marca viària pintada. Podran emprar sistemes a pressió o de gravetat, proveïts de dispositius temporitzadors.
Aplicadors de pintura	Permetran l'aplicació de bandes d'entre 10 i 40 cm d'amplada constant i ben perfilada, sense fer servir discos limitadors ni altres elements que produeixin residus.
Termòmetres i higròmetres	La màquina estarà proveïda de medidors fiables de la temperatura i humitat atmosfèriques, i també de la temperatura del paviment.
Neteja	Dispossarà d'un sistema de neteja que permeti rentar de manera ràpida els circuits pels que corren els materials. El líquid resultant de la neteja serà recollit dins d'un tanc o contenidor disposat a l'efecte per al seu reciclat, quedant prohibit vessar-lo a l'exterior.

3.10.4. Dosificacions per aplicació.

Les marques definitives a fer sobre la capa final de MBC tipus S-12 silícica, seran de color blanc i amb les dotacions següents:

Pintura acrílica a l'aigua. (A emprar solament en marques lineals permanents, i en tota mena de marques en senyalitzacions temporals).

Nou-cents grams de pintura per metre quadrat (0,900 kg/m^2) i sis-cents grams de microesferes de vidre per metre quadrat (0,600 kg/m^2).

Material termoplàstic d'aplicació en calent.

Tres quilograms de pintura per metre quadrat (3 kg/m^2) i sis-cents grams de microesferes per metre quadrat (0,600 kg/m^2).

Material termoplàstic de dos components d'aplicació en fred.-

Tres quilograms de pintura per metre quadrat (3 kg/m^2) i sis-cents grams de microesferes per metre quadrat (0,600 kg/m^2).

3.10.5. Característiques essencials.

Les característiques essencials de les marques viàries definides en la norma UNE 135 200(1), i els mètodes de mesura a emprar, per comprovar el bon resultat de l'aplicació, son els següents:

CARACTERÍSTICA	FACTOR MESURAT	NORMA	APARELL MESURA
Visibilitat nocturna	Coeficient de retrorreflexió R'	UNE 135 270	Retrorreflectòmetre Angle d'il·luminació: 3.5º Angle d'observació:4.5º Il·luminant: CIE tipus A
Visibilitat diürna	Coordenades cromàtiques (x,y) Factor de lluminància (β) Relació de contrast (R_c)	UNE 48 073	Colorímetre de geometria 45/0 Il·luminant D 65 Observador patró 2º
Resistència a l'esllavissament	Coeficient de resistència a l'esllavissament (SRT)	UNE 135 272	Pèndol TRL

Els valors exigits es donen més endavant al control durant el període de garantia.

3.10.6. Execució.

L'aplicació serà feta tenint en compte el contingut de l'apartat 700.6 del PG-3 en tot lo relatiu a la preparació de la superfície, les limitacions a l'aplicació per motius meteorològics (humitat, temperatura i vent), el premarcat i l'eliminació de marques viàries existents.

3.10.7. Control de qualitat.

El control de qualitat de les obres de senyalització horitzontal inclourà la comprovació dels materials amuntegats, de llur aplicació i de les unitats acabades.

El Contractista lliurarà al Director de l'Obra, cada dia, un part d'execució al que hauran d'aparèixer els següents conceptes:

- Marca, o referència, i dosificació dels materials consumits.
- Tipus i dimensions de la marca viària.

- Localització i referències sobre el paviment de les marques viàries.
- Data d'aplicació.
- Temperatura i humitat relativa al principi i al fi de la jornada.
- Observacions i incidències que, a judici del Director de l'Obra, poguessin influir en la durabilitat i/o les característiques de la marca viària aplicada.

3.10.7.1. Control de recepció dels materials.

Se comprovarà la marca o referència dels materials aplegats, per a verificar que es corresponen amb la classe i qualitat comunicada al Director de l'Obra. En aquesta verificació, es prendrà nota de la data de fabricació, i el Director de l'Obra rebutjarà les partides de materials fabricades més de sis (6) mesos abans de l'aplicació, per bones que haguessin estat les condicions de manteniment, i les de menys de sis (6) mesos, quan consideri no han estat mantingudes en les condicions degudes.

De l'aplec fet en obra, s'agafaran dos mostres de cada tipus de producte que no disposi de segell de qualitat, seguint els passos marcats al capítol de materials. El laboratori acreditat farà els assaigs d'homogeneïtat ja esmentats per admetre l'ús, i els de verificació següents:

ASSAIGS DE VERIFICACIÓ.			
MATERIAL	**ASSAIG**	**NORMA D'ASSAIG**	**CONDICIONS D'ACCEPTACIÓ**
	Resistència al sangrat (Pintura aplicada a 720 g/m^2±10% sobre proveta de betum estándar i celofan).	UNE 135 201	Relació de contrast > 0,96
	Estabilitat en envàs plé. (18 hores a 60ºC±2ºC).	UNE 48 083	Variació de consistència ≤ 5 KU. No hi hauran pells, qualls ni dipòsits durs.
	Envelliment artificial accelerat (168 hores partides en cicles de 8 hores de radiació UV 280 nm i 315 nm a 60ºC±3ºC i de 4 hores de condensació a 50ºC±3ºC).	UNE 48 251	β no variarà en més de 0,03. Les coordenades cromàtiques seguiran dins del polígon especificat en UNE 135 200/1. El material no tindrà cap defecte superficial.

PINTURA	Resistència als àlcalis (Pel·lícula de 400 µm ± 40 µm amb aplicador Dr. Blade sobre 3 provetes de metacrilat de 100*200*10 mm, secades 24 hores a 23ºC ± 2ºC i 50%±5% d'humitat i mantingudes horitzontals 150 hores en estufa a 45ºC ± 2ºC amb ventilació.	UNE 48 144 mètode 1 procediment A. Introduïda 48 hores en solució de OHNa al 10% en pés.	β no variarà en més de 0,03.
	Temps de secat ("no pick up" per rodatge)	UNE 135 202	≤ 30 minuts (*)
	Poder de cobertura.	UNE 135 213	R_c (blanca) ≥ 0,95 R_c (groga) ≥ 0,90
	Color. (Preparar proveta desengrasada d'alumini de 150*75*0,6 mm amb pel·lícula de 350µm±35µm, i mantenir horitzontal 168 hores a 23ºC ± 2ºC i 50%±5% d'humitat protegida del sol i de la pols). (Amb observador – patró 2º, geometria de mesura 45/0 i illuminant patró CIE D65)	UNE 48 073 /2	Les coordenades cromàtiques de cada color han de ser dins del polígon assenyalat a la norma UNE 135 200/1.
	Factor de lluminància. (Sobre proveta preparada com la de color). (Amb observador – patró 2º, geometria de mesura 45/0 i illuminant patró CIE D65)	UNE 48 073/2	Blanca β≥0,84 Groga β≥0,40

ASSAIGS DE VERIFICACIÓ.			
MATERIAL	**ASSAIG**	**NORMA D'ASSAIG**	**CONDICIONS D'ACCEPTACIÓ**
TERMOPLÀSTIC D'APLICACIÓ EN CALENT	Punt de reblaniment	UNE 135 222	≥ 95ºC
	Resistència a fluir. (Con de material mantingut 24 hores a 60ºC ± 2ºC).	UNE 48 178	Pèrdua d'alçada < 10%.
	Color. (Preparar proveta a 2600 g/m2 sobre suport llis i fàcil de desprendre, i mantenir horitzontal 24 hores a 23ºC ± 2ºC i 50%±5% d'humitat protegida del sol i de la pols). (Amb observador – patró 2º, geometria de mesura 45/0 i illuminant patró CIE D65)	UNE 48 073 /2	Les coordenades cromàtiques de cada color han de ser dins del polígon assenyalat a la norma UNE 135 200/1.
	Factor de lluminància. (Sobre proveta preparada com la de color). (Amb observador – patró 2º, geometria de mesura 45/0 i illuminant patró CIE D65)	UNE 48 073/2	Blanca β≥0,80 Groga β≥0,40
	Estabilitat a la calor. (6 hores a 200ºC±2ºC).	UNE 135 221	β no variarà en més de 0,03.

	Envelliment artificial accelerat. (Preparar proveta desengrasada d'alumini de 150*75*0,6 mm amb pel·lícula a 2600 g/m2, i mantenir horitzontal 24 hores a 23ºC ± 2ºC i 50%±5% d'humitat protegida del sol i de la pols). (Amb observador – patró 2º, geometria de mesura 45/0 i illuminant patró CIE D65) (168 hores partides en cicles de 8 hores de radiació UV 280 nm i 315 nm a 60ºC±3ºC i de 4 hores de condensació a 50ºC±3ºC).	UNE 48 251	β no variarà en més de 0,03. Les coordenades cromàtiques seguiran dins del polígon especificat en UNE 135 200/1. El material no tindrà cap defecte superficial.
	Resistència als àlcalis (Pel·lícula de 3 mm sobre 3 provetes de metacrilat de 100*200*10 mm, secades horitzontals 24 hores a 45ºC ± 2ºC amb ventilació.	UNE 48 144 mètode 1 procediment A. Introduïda 48 hores en solució de OHNa al 10% en pés.	β no variarà en més de 0,03.

ASSAIGS DE VERIFICACIÓ.			
MATERIAL	**ASSAIG**	**NORMA D'ASSAIG**	**CONDICIONS D'ACCEPTACIÓ**
	Per a aplicar el plàstic sobre les provetes, es tindran 500 g d'una barreja amb la proporció marcada pel fabricant, que s'agitaran amb espàtula durant un minut. Les aplicacions seran fetes a raó de 3000 g/m^2 pels de capa grossa, i 1200 g/m^2 pels de capa fina.		

PLÀSTIC D'APLICACIÓ EN FRED	Temps de secat ("no pick up" per rodatge) (Sobre proveta de vidre de 100*200*3 mm).	UNE 135 202	≤ 30 minuts
	Color. (Sobre proveta desengrasadad'alumini de 150* 75 * 0,6 mm mantinguda horitzontal 24 hores a 23ºC ± 2ºC i 50%±5% d'humitat protegida del sol i de la pols). (Amb observador – patró 2º, geometria de mesura 45/0 i illuminant patró CIE D65)	UNE 48 073 /2	Les coordenades cromàtiques de cada color han de ser dins del polígon assenyalat a la norma UNE 135 200/1.
	Factor de lluminància. (Sobre proveta igual a la de color). (Amb observador – patró 2º, geometria de mesura 45/0 i illuminant patró CIE D65)	UNE 48 073/2	Blanca β≥0,84 Groga β≥0,40

	Envelliment artificial accelerat. (Preparar tres provetes com les de color, deixant-ne una de referència, i mesurar el color i factor de luminància de totes tres). (Amb observador – patró 2º, geometria de mesura 45/0 i illuminant patró CIE D65) (168 hores partides en cicles de 8 hores de radiació UV 280 nm i 315 nm a 60ºC±3ºC i de 4 hores de condensació a 50ºC±3ºC).	UNE 48 251	β no variarà en més de 0,03. Les coordenades cromàtiques seguiran dins del polígon especificat en UNE 135 200/1. El material no tindrà cap defecte superficial.
	Resistència als àlcalis (Pel·lícula de 1,5 mm sobre 3 provetes de metacrilat de 100*200*10 mm, secades horitzontals 24 hores a 23ºC ± 2ºC i 50%±5% d'humitat relativa.	UNE 48 144 mètode 1 procediment A. Introduïda 48 hores en solució de OHNa al 10% en pés.	β no variarà en més de 0,03.

Dels aplecs de microesferes de vidre i de granulats antilliscament, s'agafaran mostres segons el ja esmentat al capítol de materials d'aquest Plec dels materials sense segell de qualitat, i s'assajarà el percentatge de microesferes defectuoses i l'índex de refracció, segons norma UNE-EN-1423.

Caldrà rebutjar els aplecs de:

- Pintures i termoplàstics que no compleixin lo demanat pels assaigs de verificació, o no entrin dins de les toleràncies marcades pels resultats dels assaigs d'homogeneïtat de la norma UNE 135 200(2).
- Microesferes de vidre que no compleixin les especificacions de percentatge de defectuoses i índex de refracció marcades a la norma UNE-EN-1423 i al capítol de materials d'aquest Plec.

Els aplecs fets amb materials que no compleixin alguna de les condicions abans esmentades seran rebutjats, però podran ser presentats a una nova inspecció quan el subministrador acrediti al Contractista que totes les unitats han estat examinades i assajades, i s'han eliminat les defectuoses o han estat corregits llurs defectes. En aquestes condicions, podran tornar-se a assajar de la manera ja esmentada. Si novament fossin classificats com rebutjables, el contractista els traurà de l'obra. Si s'haguessin fet aplicacions de materials rebutjables, el contractista les deurà suprimir i repetir amb material acceptat, al seu càrrec.

El Director de l'Obra, a més de disposar de la informació aportada pels anteriors assaigs, podrà identificar i comprovar la qualitat i homogeneïtat dels materials aplegats sempre que ho consideri oportú.

3.10.7.2. Control de l'aplicació.

Durant l'aplicació dels materials que formen part de la unitat d'obra, se realitzaran controls per a comprovar que són els mateixos dels amuntegaments i s'empren amb les dosificacions marcades.

Aquests controls es faran sempre, tant si els materials tenen la marca "N" d'AENOR, com si no.

Les dotacions d'aplicació es determinaran segons la norma UNE 135 274, disposant una sèrie de làmines metàl·liques no deformables sobre la superfície del paviment al llarg de la línia i en sentit transversal a d'ella, per on passarà la màquina aplicadora. Per a cada punt de mostra es col·locaran un mínim de deu (10) làmines separades trenta o quaranta metres entre si (30 o 40 m).

Per a prendre les mostres per als assaigs d'identificació, se tindran en compte els criteris següents:

- Es dividirà l'obra en trams de control, en un nombre "C_i" funció del volum total, devent-se realitzar aleatòriament, a "S_i" trams ($S_i=C_i^{1/2}$), una pressa de mostres dels materials emprats (*Si S_i fos decimal, s'agafaria el nombre sencer immediat superior*).

- Les mostres seran presses directament del dispositiu aplicador de la màquina, al que s'haurà tallat el subministrament d'aire per l'atomització. A cada tram de control es prendran dos (2) mostres d'un litre (1 l) cadascuna.

Seran rebutjades les marques viàries aplicades en cada tram de control, si es dona algun d'aquests casos:

- Als assaigs d'identificació, esmentats al capítol de materials d'aquest Plec, sobre les mostres, els materials no compleixen les toleràncies admeses a la norma UNE 135 200(2).

- Les dotacions d'aplicació mitges dels materials, obtingudes a partir de les planxes metàl·liques, no queden entre el 95% i el 105% dels valors especificats en aquest Plec.

- La dispersió dels valors obtinguts de dotacions dels materials aplicats sobre el paviment, expressada en funció del coeficient de variació (v), supera el 10%.

Les marques viàries rebutjades, hauran de ser suprimides i aplicades de nou pel Contractista al seu càrrec. Els nous materials emprats i les noves marques viàries seran sotmesos als mateixos controls que ho havien estat els rebutjats.

El Director de l'Obra, a més de disposar de la informació aportada pels controls esmentats, podrà, mentre es fa l'aplicació, ordenar la identificació de materials i la verificació de les dosificacions, sempre que ho consideri oportú.

3.10.7.3. Control durant el període de garantia.

En acabar les obres i abans de complir-se el període de garantia, se realitzaran controls periòdics de les marques viàries per a determinar llurs característiques essencials i comprovar "in situ" si compleixen les especificacions mínimes marcades a la taula següent.

TIPUS DE MARCA	**PARÀMETRES D'AVALUACIÓ**				
	Coeficient de retrorreflexió R' (mcd*lx^{-1}*m^{-2})			Factor de lluminància (β)	SRT
	A 30 dies	A 180 dies	A 730 dies	Sobre asfalt	
Permanent (blanca)	300	200	100	0,30	0,45
Temporal (groga)	150			0,20	0,45

Les marques viàries rebutjades, hauran de ser suprimides i aplicades de nou pel Contractista als seu càrrec. Les noves marques executades per substituir-les, seran sotmeses als mateixos controls d'aplicació i durant el període de garantia que ho havien estat les rebutjades.

El Director de l'Obra podrà comprovar tantes vegades com ho consideri oportú, al llarg del termini de garantia, que les marques viàries compleixen les característiques essencials i les especificacions marcades en aquest Plec.

3.10.8. Senyalització vertical.

Es defineixen com senyals i cartells verticals de circulació retrorreflectants, el conjunt d'elements destinats a informar, ordenar o regular la circulació del trànsit per carretera i que tinguin textos i/o pictogrames.

Seran fabricats i instal·lats de manera que ofereixin la màxima visibilitat tant de dia com de nit, i per això seran capaços de reflectir la major part de la llum incident (generalment procedent dels fanal dels vehicles) en la mateixa direcció però en sentit contrari.

A l'obra es faran servir senyals temporals (amb fons groc) per als desviaments de trànsit, i permanents (amb fons blanc) per a dotació pròpia de la carretera.

3.10.8.1. Senyalització vertical de codi.

Definició.

Les unitats d'obra amb les que s'organitza la senyalització vertical de codi són:

- Plaques per a senyals de trànsit de diferents formes, mesures i nivells de retrorreflectància.

  Inclouen el subministrament, emmagatzematge i trasllat a l'obra de les plaques i tots els elements per a fixar-les als pals de suport.

- Muntatge de plaques.

  Inclouen les operacions de presentació, orientació i subjecció de la placa al suport.

- Suports de perfils buits d'acer galvanitzat per a plaques.

  Inclouen les operacions de replanteig; obertura de clots per fonaments; subministrament, col·locació, compactació i curat del formigó de fonaments; i el subministrament del pal, introducció en el formigó tendre, aplomat i manteniment amb tornapuntes i falques.

A més, totes aquestes unitats d'obra inclouen el muntatge i desmuntatge de les senyalitzacions d'obra mentre s'executen les operacions esmentades, i els materials, treballs i obres auxiliars per tal d'aconseguir acabar les unitats d'obra amb les característiques de qualitat demandes i en el termini contractat; i el manteniment fins a la recepció provisional.

Control de qualitat.

El control de qualitat de les obres de senyalització vertical de codi inclourà la comprovació dels materials amuntegats, de llur aplicació i de les unitats acabades.

El Contractista lliurarà al Director de l'Obra, cada dia, un part d'execució al que hauran d'aparèixer els següents conceptes:

- Data d'instal·lació.
- Localització de l'obra.
- Nombre de senyals instal·lats per tipus (advertència de perill, reglamentació i indicació) i naturalesa (serigrafiats, amb tractament anticondensació,...).
- Situació dels senyals sobre plànols amb referències.
- Observacions i incidències que, al parer del Director de l'Obra, poguessin influir en la durabilitat i/o característiques del senyal instal·lats.

Control de recepció.

A cada partida de materials de senyalització vertical de codi arribada a l'obra es comprovarà la marca o referència d'aquells, que deurà correspondre's amb la classe i qualitat acceptada pel Director de l'Obra.

Amb els materials amuntegats, el Director de l'Obra, amb la periodicitat que consideri adient, podrà ordenar la formació de dos conjunts de mostres d'assaig: un conjunt per ser enviades al laboratori acreditat, on seran sotmeses als assaigs no destructius assenyalats al punt 701.7.1.2 del PG-3:

- Inspecció visual de l'aspecte dels senyals.
- Identificació del fabricant dels senyals.
- Comprovació de les dimensions.
- Comprovació de les característiques fotomètriques i colorimètriques inicials (Coeficient de retrorreflexió (R'); coordenades colorimètriques dels vèrtex dels polígons CIE; factor de lluminància (β)), d'acord amb els valors de les taules donades en aquest PPTP al parlar dels materials.

I l'altre per ser guardades a l'obra per a realitzar assaigs de contrast, si fos necessari. El nombre de peces de cada tipus a prendre a cada mostra serà el donat a la taula següent:

Nombre de senyals del mateix tipus										
En amuntegament (N)	2-15	16-25	26-90	91-150	151-280	281-500	501-1200	1201-3200	3201-10000	10001-35000
En la mostra(S)	2	3	5	8	13	20	32	50	80	125

Cada senyal o cartell del que resultin mesures defectuoses, es comptarà com a defectuós, i, segons el nombre total de defectuosos i el volum de la mostra, es considerarà acceptable o refusable l'aplec i quants senyals s'haguessin col·locat d'ell a l'arribada de l'Informe d'assaigs del laboratori acreditat. Els nombres per decidir seran els de la taula:

Criteris per l'acceptació o refús d'una mostra representativa de senyals del mateix tipus, amuntegats o instal·lats a l'obra.							
Nivell de qualitat acceptable: 4,0							
Volum de la mostra (Ut)	2-5	8-13	20	32	50	80	125
Màxim d'unitats defectuoses per acceptació	0	1	2	3	5	7	10
Mínim d'unitats defectuoses per a rebuig	1	2	3	4	6	8	11

Tots els materials en aplec dels tipus de senyals o cartells refusables, segons els assaigs fets, seran desmuntats i retirats de l'obra a càrrec del Contractista, que haurà de subministrar-los de nou, assajar-los i muntar-los una altra vegada.

3.10.8.2. Senyalització vertical en alumini.

Definició.

La instal·lació de la senyalització vertical d'alumini inclou, sense que la relació sigui limitativa i prèvia aprovació per part de la Direcció Facultativa de tots els materials a utilitzar, els treballs següents:

- Les operacions de senyalització d'obra i de seguretat viària per a l'execució dels treballs d'acord amb el que s'estableix a la Norma "8.3-IC. Señalización de Obras".
- Comprovació de les característiques mecàniques del terreny de recolzament del fonament i la verificació de gàlibs.
- El replanteig dels senyals.
- La demolició del paviment de qualsevol tipus.
- L'excavació del fonament en qualsevol tipus de terreny inclòs l'entibació i l'esgotament si s'escau.
- La càrrega i transport dels productes sobrants de les demolicions i les excavacions a l'abocador inclòs el cànon d'abocament.
- El subministrament de formigó, acer, base de subjecció, ancoratges, pals, abraçadores, panells i qualsevol altre material necessari per a l'acabament del senyal.
- La col·locació, vibrat i curat del formigó.
- La col·locació d'ancoratges.
- La col·locació de tots els elements que formen el senyal, tals com suports, abraçadores, panells, etc.
- La reposició dels paviments i qualsevol altre element viari enderrocat o malmès pels treballs.
- La retirada de la senyalització d'obres.
- Recollida i documentació de tota la informació de la implantació dels senyals.

L'execució de l'excavació serà manual o mecànica i acomplirà el que s'estableix en els corresponents articles d'aquest plec. Una vegada executada l'excavació, la Direcció d'Obra examinarà el terreny de recolzament i autoritzarà o modificarà les mides previstes inicialment per al fonament.

El formigonat del fonament es realitzarà contra el terreny, és a dir, sense encofrar encara que les irregularitats de l'excavació suposin un increment notable del volum de formigó.

Mitjans Tècnics i Equips de Treball.

Abans de l'inici dels treballs, el contractista facilitarà a la Direcció d'obra, per a la seva comprovació i aprovació, les dades tècniques de l'industrial que realitzarà la senyalització.

L'industrial disposarà d'instal·lació de producció de senyals informatius d'alumini i dels equips materials i humans necessaris per complir les prescripcions del present Plec de Condicions, Aquestes instal·lacions i equips hauran de ser descrits en les dades tècniques abans esmentades.

El contractista adjudicatari haurà d'adoptar les mesures de control de qualitat necessàries per complir les especificacions del present Plec de Condicions.

La Direcció d'Obra podrà rebutjar el personal que al seu judici no reuneixi les condicions d'aptitud per al bon desenvolupament dels treballs a realitzar per l'industrial, havent de ser substituït per altre personal que sigui apte, sense dret a cap reclamació per part del contractista.

Replanteig.

Els criteris d'implantació dels senyals seran els que fixi el Manual de Senyalització viària d'orientació de Catalunya, de la Direcció General de Carreteres, actualment en fase d'aprovació.

El projectista, els directors de les obres i el contractista hauran d'acreditar de manera fefaent el coneixement d'aquest manual.

El replanteig dels senyals es realitzarà amb l'ajut d'un GPS o amb PK calculat amb odómetre (PK + distància en metres), d'acord amb la posició indicada en el projecte i amb un marge de $\pm$ 7 m. En primera fase es materialitzarà amb una estaca o element similar. Posteriorment, es comprovaran els gàlibs, la visibilitat i l'adequació a la normativa. En cas que la direcció d'obra aprovi la implantació, es procedirà a materialitzar el replanteig dels senyals de manera definitiva mitjançant estaques formigonades o sistemes equivalents. En cas que la direcció d'obra decideixi modificar la implantació dels senyals, es realitzarà una altra proposta que haurà d'ésser aprovada per escrit per la Direcció General de Carreteres. Posteriorment, es tornarà a iniciar el procés de replanteig tal com s'ha assenyalat abans.

Càlculs resistents.

El contractista presentarà per a la seva aprovació els càlculs resistents de tots els elements que constitueixen la senyalització d'alumini, inclòs el fonament.

Per al desenvolupament del càlculs s'aplicaran les normes:

- UNE. 135311 Señalización vertical. Elementos de sustentación y anclaje. Hipótesis de cálculo.
- EN. 1999 Eurocódigo 9. Proyecto de estructuras de Aluminio.

S'adoptarà el valor de 1500 N/m^2 per l'efecte de pressió més succió del vent sobre les plaques. La deformació de les plaques per l'acció del vent no superarà la centèsima de la llum. A les comarques de l'Alt Empordà, Baix Empordà, Terra Alta, Montsià i Baix Ebre on la situació sigui exposada al vent s'analitzarà la conveniència de utilitzar un valor de 2000 N/m^2 pel càlcul estàtics i resistents.

El fonament es calcularà com un pou rígid. En el càlcul de les pressions sobre el terreny es tindran en compte els coeficients de balast vertical i horitzontal. Per al càlcul s'adoptarà una relació d'ambdós coeficients igual o inferior a 0,3. La pressió sobre el terreny serà inferior a 0,1 N/mm^2 en

el fons del fonament i a 0,03 N/mm^2 en les parets laterals. La direcció d'obra podrà modificar aquests límits una vegada examinat el terreny.

Certificat de les característiques qualitatives i quantitatives dels materials.

Els materials utilitzats pel contractista hauran d'acreditar les característiques qualitatives i quantitatives exigides en el present Plec de Condicions mitjançant certificat atorgat per laboratori d'assaigs homologat.

Entre d'altres caldrà acreditar amb certificats o assaigs les característiques corresponents a:

Resistència estructural:	Tracció.
	Plec i desplegada.
	Funcionament com a fusible el conjunt suport-base ancoratge.
Deformació:	Deformació dels panells, lamel·les i unions.
Durabilitat:	Adhesivitat i durabilitat de la adherència dels vinils.
	Atacs químics (sals, oxigen, carbonats, ciments, …)
	Atacs físics (abrasió, raigs solars, electròlisis, …)

Sobre els panells ja construïts s'hauran de contemplar els següents assajos:

- assaig sobre càrregues uniformes de simulació de la pressió del vent
- assaigs de càrregues puntuals (50 Kg) corresponents a assaigs de vandalisme aplicats a tot arreu i en totes les direccions sobre la superfície del panell.

Disposició dels panells i suports.

La distància mínima dels panells al límit del voral o vorera seran:

	DISTÀNCIA	TOLERÀNCIES
HORITZONTAL	50 cm	+ 25 cm
VERTICAL	220 cm	+ 15 cm

En el cas d'existència de cunetes, la tolerància horitzontal es podrà augmentar amb els criteris que estableixi el projecte o la direcció d'obra.

A més a més es compliran les condicions de la figura 25 de la instrucció 8.1-IC.

En la senyalització vertical implantada amb un únic suport, aquest se situarà a un terç (1/3) de l'extrem de la part rectangular del panell. La part del terç del panell restarà, en general, a la banda de la calçada. El suport sobresortirà del panell 10 cm, amb una tolerància de + 5 cm.

En el cas de panells amb dos suports, aquests seran d'igual diàmetre i es col·locaran a un quart (1/4) de l'extrem del panell. Els suports no sortiran per la part superior dels panells.

En les composicions amb subplafons independents la separació entre aquests serà de Hb/4 en cas d'indicar el mateix sentit i Hb/2 si és diferent. Entre plaques i caixetins d'identificació de carreteres la distància serà de Hb/4.

Documentació de la senyalització realitzada.

Periòdicament el contractista adjudicatari lliurarà a la Direcció d'Obra en suport informàtic, un comunicat de treball en el qual figurarà la relació dels treballs efectuats.

En aquest comunicat es descriuran les característiques de la senyalització realitzada i totes aquelles incidències que s'haguessin produït en el desenvolupament dels treballs.

La Direcció d'Obra facilitarà plànols base en suport paper o informàtic, en el que figurarà grafiat les alineacions de les carreteres, façanes, voreres, illetes de canalització de trànsit, perímetre dels passeigs i altres elements, havent l'adjudicatari, en el termini màxim d'un mes natural, d'incorporar en els esmentats plànols base, perfectament dibuixada, la senyalització informativa.

En els esmentats plànols s'incorporaran caixetins en els quals s'anotaran les següents dades:

- Data de col·locació del senyal.
- Tipus de senyal col·locat.
- Text.
- Tipus de suport.
- La posició del senyal amb coordenades X e Y donades mitjançant GPS o amb PK calculat amb odómetre (PK + distància en metres).
- Fotografia de legibilitat a una distància de 500 Hb des de la línea del voral.
- Fotografia a curta distància.

Les despeses de replanteig i dibuix en els plànols base facilitats per la direcció d'obra aniran a càrrec de l'adjudicatari, així com també els corresponents a la preparació del plànol de fi d'obra en suport informàtic.

3.10.8.3. Període de garantia.

Els senyals i cartells verticals de circulació retrorreflectants (serigrafiats o no), fabricats i instal·lats amb caràcter permanent d'acord amb aquest PPTP, i conservats regularment d'acord amb les normes lliurades pel fabricant, serà de cinc (5) anys comptats des de la data de fabricació, o de quatre (4,5) anys i sis mesos des de la instal·lació.

El Director d'Obra haurà de prohibir la instal·lació de senyals i cartells fabricats més de sis (6) mesos abans de ser col·locats en obra, i podrà prohibir la instal·lació dels fabricats dins dels sis (6) mesos abans de la col·locació si troba que no han estat emmagatzemats i conservats en condicions adequades.

Control durant el període de garantia.

Els senyals i cartells instal·lats de manera permanent i conservats d'acord amb les instruccions del fabricant, hauran de mantenir unes característiques fotomètriques i colorimètriques que seran, com a mínim, les següents:

- Coeficient de retrorreflexió R (cd/(lux∗m^2) amb angle d'observació α=0,2º , β_1=β_2=0 i angle d'entrada 5º, segons color:

COLOR	Blanc	Groc	Roig	Verd	Blau
R (cd/(lux∗m^2))	200	136	36	36	16

- Els factors de lluminància (β) seran superiors als especificats, i les coordenades colorimètriques (x, y) hauran de ser dins dels polígons CIE especificats a les taules donades en aquest PPTP pels materials.

El control es realitzarà de la manera assenyalada a la Norma UNE 135 352, i al punt 1.5.5.2. d'aquest Plec per als elements d'abalisament.

Els senyals i cartells verticals que no compleixin les condicions assenyalades, hauran de ser desmuntats, retirats i substituïts de nou pel Contractista als seu càrrec. Els nous, seran sotmesos als mateixos controls de recepció i durant el període de garantia que ho havien estat els rebutjats.

El Director de l'Obra podrà comprovar tantes vegades com ho consideri oportú, al llarg del termini de garantia, que els senyals i cartells verticals compleixen les característiques essencials i les especificacions marcades en aquest Plec.

3.10.8.4. Seguretat i senyalització dels treballs.

La senyalització de les obres durant la seva execució estarà d'acord amb la Norma de Carreteres 8.3-IC "Señalización de Obras" de setembre de 1987, altres Ordres Complementàries i el Reglament General de Circulació.

El contractista resta obligat a instal·lar al seu càrrec els senyals precisos per indicar la proximitat de l'obra, la circulació en la zona que ocupin els treballs i els punts de possible perill a causa d'aquests, tant en aquesta zona com en els seus marges o immediacions.

Tant el contractista com les empreses col·laboradores i proveïdors, s'atindran a les restriccions i condicions que puguin ser imposades en la circulació de camions i maquinària de l'obra. Es tendirà sempre a minorar l'impacte de l'obra i, per tant, s'hauran d'atendre les indicacions de la Vigilància Medioambiental.

Tota senyalització haurà d'estar suficientment il·luminada durant les hores nocturnes mitjançant elements lluminosos de color vermell o groc-ambre i els abalisaments que especifiqui la Direcció d'Obra.

Durant l'execució dels treballs nocturns, tot el personal que estigui treballant anirà proveït d'elements reflectants tals com: cingles, braçalets, etc., que facilitin la seva detecció als automobilistes.

Seran a càrrec de l'adjudicatari les despeses que s'originin per material de senyalització i seguretat a causa de l'incompliment d'aquest article.

3.10.9. Abalisament.

Definició.

Són elements d'abalisament retrorreflectants els dispositius de diverses formes, colors i grandàries, instal·lats amb caràcter permanent sobre la calçada o fora de la plataforma, amb la finalitat de:

- reforçar la capacitat de guia òptica proporcionada pels elements de senyalització tradicionals (marques viàries, senyals i cartells verticals de circulació),
- advertir de les corrents de circulació possibles,
- no produir danys greus als vehicles que els colpegin,
- reflectir la major part de la llum incident (generalment procedent dels fanals dels vehicles) en la mateixa direcció d'aquesta però en sentit contrari.

Els tipus d'elements d'abalisament retrorreflectants als que es refereix l'article 703 del PG-3 contingut a l'O.M. de 28 de desembre de 1.999 (B.O.E. de 28 de gener de 2.000), article al que deuran subjectar-se, són: panells direccionals, fites d'aresta, fites de vèrtex i balises cilíndriques.

Panells direccionals.

Són, d'una manera generalitzada, dispositius implantats amb l'objecte de guiar als usuaris de les carreteres o indicar un perill específic. Poden ser emprats en abalisaments tant siguin temporals com permanents.

Deuran disposar de la marca "N" d'AENOR. Les característiques de les parts no reflectants i de les reflectants, les exigències per admetre l'ús dels que no disposin de la marca AENOR i els mètodes de control son els ja esmentats per als senyals verticals retrorreflectants en aquest Plec.

Inclouen materials i operacions semblants als esmentats a propòsit de les plaques de senyalització vertical, i al quadre de Preus nº 1 van plegats amb aquestes unitats, com també els pals de suport.

Fites d'aresta.

Les fites d'aresta són elements d'abalisament col·locats verticalment fora de la plataforma de la carretera i constituïts per: pal blanc; franja negra (no existeix al tipus III); materials retrorreflectants i elements d'ancoratge.

Les fites d'aresta compliran les condicions dimensionals i físiques assenyalades a la norma UNE 135 362.

Les dels tipus I i II tindran una alçada màxima, abans de col·locades, de 1.550 mm, i les del tipus III una alçada mínima de 725 mm.

Inclouen: l'adquisició, transport a l'obra i emmagatzematge; el replanteig; el muntatge i desmuntatge de la senyalització d'obres; la preparació del terreny per a ancorar-les, o de les barreres de seguretat o murs si s'escau; l'aplomat i orientació final; tots els treballs i mitjans auxiliars necessaris per deixar-les en les condicions demanades i en el termini contractat; i el manteniment fins a la recepció provisional.

Fites de vèrtex

Les fites de vèrtex per abalisament de divergències, són dispositius de forma semicilíndrica en la cara frontal, la que conté dos triangles isòsceles oposats per llurs bases suggerint amb llurs vèrtex les dos direccions divergents de circulació, i rematat a la part superior amb arestes paral·leles als costats superiors del triangles. Aquest triangles poden ser inserits a la mateixa superfície semicilíndrica, o en una superfície paral·lela lleugerament deprimida respecte de la primera amb una depressió màxima d'un centímetre (1 cm) de la cara frontal.

El cos de la fita serà sempre de color verd i podrà ésser o no recobert de material retrorreflectant verd. Els triangles isòsceles seran sempre de material retrorreflectant blanc.

Les fites d'entre 1 m i 1,20 m de diàmetre, tindran les mesures de la figura 1 de la norma UNE 135 360; i les fites de diàmetre entre 1,70 m i 2 m, les de la figura 2 de l'esmentada norma.

Inclouen: l'adquisició, transport a obra i emmagatzematge; la col·locació i retirada de la senyalització d'obra; el replanteig; la preparació de la superfície del paviment on hagin de col·locar-se; l'execució dels ancoratges d'acord amb les instruccions del fabricant; la presentació, aplomat i subjecció als ancoratges de les fites de vèrtex, i el manteniment fins a la recepció provisional.

Balises cilíndriques.

Les balises cilíndriques són concebudes per a ser emprades en abalisaments permanents, per tal de reforçar qualsevol mesura de seguretat i provocar un efecte dissuasori del seu franquejament.

Per si mateixes no deuen constituir un obstacle perillós ni impossible de franquejar.

Són elements de geometria general cilíndrica, podent presentar o no estrangulaments, fabricats de material flexible, capaç de recuperar la forma inicial en ser sotmès a esforços deformants. Per a instal·lar-los, son fixats per llurs bases. Per les característiques de massa pròpia i flexibilitat poden ser franquejats per un vehicle sense produir-li danys i remanent a llurs llocs originals després del pas del vehicle.

L'alçada H de les balises serà compresa entre 450 i 800 mm.

El diàmetre D del cos, entre 95 i 215 mm.

La relació H/D haurà de ser sempre $\geq 3{,}75$.

Cada balisa disposarà de dos zones retrorreflectants formades per bandes rectangulars donant la volta a la balisa, que ocuparan les zones d'estrangulament, si les té. L'amplada de cadascuna de les

zones retrorreflectants $R \geq 0{,}13 * H$, la distància entre eixos de zones $d = 2* R$, i la distància des de la part inferior de la banda inferior a terra $h = 3*R$.

Inclouen: l'adquisició, transport a obra i emmagatzematge; la col·locació i retirada de la senyalització d'obra; el replanteig; la preparació de la superfície del paviment on hagin de col·locar-se; l'execució dels ancoratges d'acord amb les instruccions del fabricant; la presentació, aplomat i subjecció als ancoratges de les fites de vèrtex, i el manteniment fins a la recepció provisional.

Captafars sobre barrera metàl·lica.

El substrat i la làmina retrorreflectant compliran les condicions imposades pels materials de les lames de cartells verticals retrorreflectants.

La superfície reflectant de cada captafar, serà de cinquanta fins a seixanta centímetres quadrats (50-60 cm^2) i de nivell de reflectància R2.

No constitueixen unitat d'obra, però van inclosos a la barrera de seguretat.

3.10.9.1. Col·locació.

Pannells direccionals de xapa d'acer galvanitzada.

Seran sustentats en pals semblants als dels senyals de circulació, fonamentats en formigó, i deuran resistir una càrrega uniforme sobre el pannell de 200 kg/m^2.

Fites d'aresta.

Els elements d'ancoratge asseguraran una altura de l'extrem superior de la fita d'aresta sobre el nivell de la calçada de 105 cm.

Si l'ancoratge és fet a terra, una vegada col·locada la fita verticalment serà ancorada passant una vareta pel forat que hi ha a 250 mm de l'extrem inferior i es compactarà la terra al seu voltant de manera a garantir la verticalitat i immobilitat.

Si es fa sobre roca, formigó o un altre element de característiques semblants, la fita s'assegurarà mitjançant una peça metàl·lica galvanitzada al seu extrem inferior.

Si es fa sobre qualsevol altre tipus d'element (mur, barrera rígida;...) la fita disposarà d'una peça de fixació adient.

Captafars.

La instal·lació de captafars es realitzarà en els dos marges de cada calçada, essent de color ambre els de l'esquerra en el sentit de circulació i blancs els de la dreta.

La separació dels reflectants serà de vint metres (20 m) en la secció normal de la via de circulació i de quatre metres (4 m) en les estructures.

Quan hi hagi barrera, el reflectant es col·locarà al centre geomètric de la barrera de seguretat simple, de manera que quedi a cinquanta-cinc centímetres (55 cm) d'alçada; o sobre la banda inferior, en el cas de doble barrera, quedant per tant a quaranta-cinc centímetres (45 cm) d'alçada.

Fites de vèrtex i balises cilíndriques.

Aquests elements deuen ancorar-se al paviment. Aleshores estaran proveïts de dispositius d'ancoratge que assegurin la fixació permanent per llurs bases i que, en cas d'arrencament, trencament o deformació, no es produeixi cap perill pel trànsit, ni per la fita o balisa, ni pels dispositius d'ancoratge que poguessin romandre sobre la calçada.

3.10.9.2. Control de qualitat.

S'aplicarà sobre els panells direccionals, fites d'aresta, fites de vèrtex, balises cilíndriques i captafars, en aplecs i instal·lats.

Cada dia de treball, el Contractista facilitarà al Director d'Obra un part d'execució on figuraran els conceptes següents, com a mínim:

- Data d'instal·lació.
- Localització de l'obra i estat de la superfície.
- Nombre d'elements d'abalisament retrorreflectants instal·lats classificats per tipus: panells direccionals, fites d'aresta, fites de vèrtex, balises cilíndriques i captafars.
- Situació dels elements d'abalisament retrorreflectants.
- Observacions i incidències que, a judici del Director d'Obra, poguessin influir en les característiques i durabilitat dels elements instal·lats.

3.10.9.3. Control de recepció.

Cada partida d'elements d'abalisament arribada a l'obra anirà acompanyada d'un albarà on apareguin les dades següents:

- Nom i adreça de l'empresa subministradora.
- Data del subministrament.
- Identificació de la fàbrica productora.
- Identificació del vehicle que els ha transportat.
- Quantitat subministrada i designació de la marca comercial de cada tipus d'element.
- Certificat acreditatiu del compliment de les especificacions tècniques obligatòries i/o document acreditatiu del reconeixement de la marca, segell o distintiu de qualitat, de cada subministrament, si s'escau.

Se comprovarà la marca o referència dels materials aplegats, per a verificar se corresponen amb la classe i qualitat aprovades per ésser emprades a l'obra.

Si els materials disposen de document acreditatiu del reconeixement de marca, segell o distintiu de qualitat, no caldrà fer cap control complementari, si el Director d'Obra no disposés altra cosa. En cas contrari, es procedirà de la manera assenyalada en aquest mateix Plec en parlar dels materials, per a admetre l'ús i el subministrament.

3.10.9.4. Control de la unitat acabada.

El Director d'Obra podrà ordenar realitzar els assaigs no destructius de comprovació de característiques dels elements instal·lats descrits a la norma UNE 135 352, tant si els elements disposaven d'un segell de qualitat com si no, establint una mostra de cada tipus d'elements amb el mateix criteri esmentat per quan eren en aplec.

Caldrà definir per a cada element de la mostra comprovada:

- Característiques generals.
  - Tipus d'element i descripció segons el Reglament General de Circulació R.D. 13/1992 de 31.01.92, per a l'aplicació i desenvolupament del text articulat de la Llei sobre Trànsit, Circulació de vehicles a Motor i Seguretat Viària.
  - Localització de l'emplaçament:
    - Carretera
    - PK
    - Sentit
    - Marge
- Nom del fabricant i data de fabricació, segons norma UNE 135 332.
- Naturalesa del substrat (polimèric o metàl·lic).
- Dimensions.
- Identificació dels materials retrorreflectants i no reflectants (tipus, color, nivell), segons norma UNE 135 332.
  - Identificació visual dels materials retrorreflectants amb logotip i nivell, segons norma UNE 135 332.
  - Observacions.
- Ancoratges, pals sustentadors i cargoleria, segons normes UNE 135 312 i 135 314.
  - Pals:
    - Nombre
    - Secció
    - Tipus de perfil
    - Fabricant i data de fabricació
    - Observacions
  - Cargoleria (cargols, volanderes i femelles):
    - Nombre
    - Observacions
  - Ancoratges:

- Nombre
- Tipus
- Observacions.

- Aspecte i estat físic general:
  - Rascades
  - Cops
  - Abonyegaments
  - Enfarinats
  - Despreniments
  - Corrosions
  - Altres desperfectes
- Característiques de les zones retrorreflectants:
  - Coordenades cromàtiques (x, y)
  - Factor de lluminància, β en tant per u
  - Coeficient de retrorreflexió, en $cd*lx^{-1}*m^{-2}$
- Característiques de les zones no retrorreflectants:
  - Coordenades cromàtiques (x, y)
  - Factor de lluminància, β en tant per u
  - Lluentor especular, en %
- Gruix de plaques i lamel·les:
  - Xapa d'acer galvanitzat ≥ 1,8 mm
  - Lamel·les d'acer galvanitzat ≥ 1,2 mm
  - Lamel·les d'alumini extrusionat ≥ 2,5 mm
- Característiques dels elements de sustentació i ancoratge:
  - A la cargoleria: aspecte superficial de cargols, volanderes i femelles.
  - Als pals: aspecte superficial i gruix mig del recobriment galvanitzat.

Seran refusats tots els elements instal·lats d'un tipus, i hauran d'ésser desmuntats, substituïts i muntats a càrrec del Contractista, quan:

- el 20% dels continguts a la mostra tinguin dimensions fora de toleràncies o no presentin clarament llegibles les marques d'identificació exigides;
- més del 10% dels continguts a la mostra no compleixin les condicions de color, luminància i retrorreflexió marcades en aquest Plec al capítol dels materials,

- més del 10% dels continguts a la mostra presentin defectes corresponents a "aspecte i estat físic general" especificats a la norma UNE 135 352:.

Abans de llur instal·lació, els elements substitutius hauran de subjectar-se al control de recepció ja esmentat.

3.10.9.5. Període de garantia.

Tots els elements de l'abalisament hauran d'estar garantits pel Contractista per un mínim de tres (3) anys a comptar des de la data de fabricació, o de dos anys i mig (2,5) des de la d'instal·lació, quan hagin estat instal·lats d'acord amb les condicions d'aquest Plec, i mantinguts d'acord amb les indicacions del fabricant, i no hagin sofert trucs ni cops del trànsit, ni hagin estat arrancats per ell.

El Director d'Obra prohibirà la col·locació d'elements fabricats més de sis (6) mesos abans de la data d'instal·lació, per bones que haguessin segut les condicions de conservació i emmagatzematge, i podrà rebutjar els elements que, tot i havent estat fabricats dins del termini esmentat, no hagin estat emmagatzemats en condicions adients.

3.11. Obres diverses

3.11.1. Elements prefabricats

El Contractista de l'Obra lliurarà al Director de les Obres per a la seva aprovació els plànols i memòria de càlcul completa de tots els element prefabricats. A la memòria hauran de constar, a més a més de les dimensions, característiques i disposició dels materials, l'esquema estructural considerat, la definició de les hipòtesis de càrrega, incloses les de muntatge, i els càlculs complerts d'esforços i de dimensionament de l'armadura i de comprovació de la fissuració en aquells cassos que s'escaigui a judici del Director de les Obres. Igualment hi hauran de constar les proves de càrrega a realitzar. També haurà de lliurar totes les dades que es sol·licitin referents al control de qualitat dels materials del prefabricat.

4. AMIDAMENT I ABONAMENT

4.1. Moviment de terres

4.1.1. Treballs preliminars

4.1.1.1. Aclariment i esbrossada

L'amidament es farà per metres quadrats (m^2) realment aclarits i esbrossats mesurats sobre la projecció horitzontal del terreny. Aquesta unitat inclou també l'arrencada d'arbres, arbusts, soques, brossa i runes, així com la càrrega i transport dels productes a dipòsit o abocador. En cas d'utilització d'abocador, el contractista no podrà abocar material procedent de l'obra sense que prèviament estigui aprovat l'abocador pel director de l'obra i per la comissió de seguiment mediambiental, en el cas que estigui constituïda.

S'abonarà segons el preu corresponent establert al Quadre de preus.

4.1.1.2. Enderrocs i demolicions

L'amidament s'efectuarà per metres cúbics (m^3) de volum exterior enderrocat, inclosa coberta, buit i massís, realment executats en obra, en el cas d'edificacions i per metres cúbics (m^3) realment enderrocats i retirats del seu emplaçament, mesurats per diferència entre les dades inicials, preses immediatament abans d'iniciar-se l'enderroc i les dades finals, preses immediatament després de finalitzar el mateix, en el cas d'enderroc de massissos.

En el cas de paviments, es mesuraran els metres quadrats (m^2) en planta realment executats.

No seran objecte d'abonament independent la càrrega i transport a dipòsit o abocador dels productes resultants per considerar-se inclosos a les unitats d'enderroc. En cas d'utilització d'abocador, el contractista no podrà abocar material procedent de l'obra sense que prèviament estigui aprovat l'abocador pel director de l'obra i per la comissió de seguiment mediambiental, en el cas que estigui constituïda.

L'abonament dels enderrocs es farà segons el tipus de que es tracti, segons els preus unitaris establerts al Quadre de Preus.

4.1.1.3. Escarificat, rassanteig i compactació.

Aquesta unitat s'entén inclosa en el preu del m^2 de preparació de la base d'assentament del terraplè, i per tant, no donarà dret a abonament independent.

4.1.1.4. Escarificació i compactació de ferms existents.

Aquesta unitat s'abonarà per metres quadrats (m2) realment executats, mesurats sobre la projecció horitzontal del terreny.

4.1.1.5. Neteja de paviments existents per rebre nous tractaments.

Aquesta unitat d'obra s'abonarà per metres quadrats (m^2) de superfície realment netejada amb aigua a pressió de paviment bituminós existent.

4.1.2. Excavacions.

4.1.2.1. Excavació de terra vegetal.

L'excavació de terra vegetal es mesurarà per metres cúbics (m^3), realment excavats mesurats sobre perfils transversals contrastats del terreny.

El preu inclou l'excavació fins a les rasants definides als plànols, o aquelles que indiqui la Direcció d'Obra, càrrega i transport dels productes resultants a abocador, lloc d'utilització, instal·lacions o aplecs, i la correcta conservació d'aquests fins a la seva reutilització. En cas d'utilització d'abocador, el contractista no podrà abocar material procedent de l'obra sense que prèviament estigui aprovat l'abocador pel director de l'obra i per la comissió de seguiment mediambiental, en el cas que estigui constituïda..

El preu inclou, també, la formació dels cavallons que poguessin resultar necessaris, i els pagaments dels cànons d'ocupació que fossin precisos.

Les excavacions de terra vegetal s'abonaran segons el preu unitari establert en el Quadre de Preus.

4.1.2.2. Excavació en desmunt de l'esplanació.

L'excavació de desmunt de l'esplanació es mesurarà per metres cúbics (m^3), obtinguts com diferència entre els perfils transversals contrastats del terreny, presos immediatament abans de començar l'excavació i els perfils teòrics de l'esplanació assenyalats als plànols o, quan convingui, els ordenats per l'Enginyer Director, que passaran a prendre's com a teòrics, sense tenir en compte els excessos que respecte als perfils teòrics s'hagin produït. No seran objecte d'amidament i abonament per aquest article, aquelles excavacions que entrin en unitats d'obra com part integrant d'aquestes.

Els preus inclouen la compactació de la superfície d'assentament del ferm o formació d'esplanada millorada amb sòl seleccionat, l'excavació fins a les rasants definides als plànols, o aquelles que indiqui la Direcció d'Obra, càrrega i transport dels productes resultants a abocador, lloc d'empraments, instal·lacions o aplecs, allisada de talussos i quantes necessitats circumstancials facin falta per a una correcta execució de les obres.

En cas d'utilització d'abocador, el contractista no podrà abocar material procedent de l'obra sense que prèviament estigui aprovat l'abocador pel director de l'obra i per la comissió de seguiment mediambiental, en el cas que estigui constituïda..

El preu inclou les plataformes de treball i maquinària que la Direcció Facultativa consideri necessàries per la seva execució, la formació dels cavallons que poguessin resultar necessaris, i els pagaments dels cànons d'ocupació, indemnitzacions i qualsevol altre tipus de despeses que calguessin per emmagatzematges i abocadors.

El preu és únic per qualsevulla que sigui la naturalesa del terreny i els mitjans d'excavació, i inclou el pretall. El preu a aplicar serà l'ofertat per l'empresa adjudicatària a la licitació considerat el preu " a risc i ventura", independentment del percentatge real de roca i voladura que aparegui a l'obra.

Les excavacions en desmunt s'abonaran segons el preu unitari establert en el Quadre de Preus:

4.1.2.3. Pretall en talussos.

Les operacions de pretall en les excavacions en desmunt en roca es mesuraran per metre quadrat (m²) realment executats, sempre i quan la Direcció d'Obra indiqui expressament l'execució d'aquesta unitat. En la resta de situacions es considera inclòs dins de les unitats d'excavació en desmunt.

L'abonament d'aquesta unitat d'obra es realitzarà segons els preus que figuren en el Quadre de preus.

4.1.2.4. Excavació de rases, pous i fonaments.

L'excavació en rases, pous i fonaments es mesurarà per metres cúbics (m^3), obtinguts en l'excavació de rases i pous contínues per a canalitzacions es mesurarà obtinguts trobant el volum del prisma de cares laterals segons la secció teòrica deduïda dels plànols amb el fons de la rasa i del terreny. En excavacions de fonaments d'estructures i murs es trobarà el volum del prisma de cares laterals verticals, la base inferior dels qual, situada a la cota de fonament, és determinada per la superfície de costats paral·lels, a una distància de cinquanta centímetres (0,50 cm) a cada costat de la sabata contra el terreny i la base superior de la qual és la intersecció de les cares laterals amb el fons del desmunt, la cota d'esplanació o, en cas d'obres situades fora de desmunt a realitzar, amb el terreny natural.

El volum realment excavat pels talussos i sobreamples reals executats, es considera en tot cas inclòs dins de l'amidament teòrica definida al paràgraf anterior, essent aquesta l'única objecte d'abonament.

Si en obres situades sota un terraplè o dins d'ell, l'Enginyer Director autoritzés l'excavació després de realitzat aquest, l'excavació del terraplè no serà d'abonament.

En el preu corresponent s'inclou l'apuntalament i els esgotaments necessaris, el transport de productes sobrants a l'abocador o lloc d'utilització o, en el seu cas, aplec intermedi i la seva posterior càrrega i transport al llos d'ús i el refinat de la rasa o pou excavat. En cas d'utilització d'abocador, el contractista no podrà abocar material procedent de l'obra sense que prèviament estigui aprovat l'abocador pel director de l'obra i per la comissió de seguiment mediambiental, en el cas que estigui constituïda..

El preu és únic per qualsevulla que sigui la naturalesa del terreny i els mitjans d'excavació. El preu a aplicar serà l'ofertat per l'empresa adjudicatària a la licitació considerat el preu "a risc i ventura", independentment del percentatge real de roca que aparegui a l'obra.

L'excavació en rases i pous s'abonarà segons el preu unitari establert al Quadre de preus.

4.1.3. Terraplens i rebliments.

4.1.3.1. Terraplens o pedraplens.

Els replens es mesuraran en metres cúbics (m^3), obtinguts com a resultat de la diferència entre els perfils inicials del terreny abans d'iniciar el replè i el perfil teòric corresponent a l'esplanació i els talussos definits als plànols, sense tenir en compte excessos produïts per talussos més estesos o sobreamples al terraplè o pedraplè.

El preu de m^3 de terraplens o pedraplens és el mateix per a nucli i coronació, havent-se de considerar com a mitjana ponderada d'aquestes operacions.

El coronament de terraplè s'abonarà al preu corresponents d'esplanada millorada en coronament de terraplè segons el tipus definit a projecte.

El preu d'abonament inclou el subministrament del material, transport inclòs, fins i tot cànons de préstecs en els casos necessaris, preparació de la base, extensió, mescla "in situ" si n'hi hagués, rasanteig, allisada de talussos, escalonaments necessaris, sanejament de les zones que no requereixin i altres activitats que facin falta.

Els volums de desmunt i terraplè generats per a la realització de les bermes especificades al procés d'execució de la base de terraplè no seran d'abonament per estar inclòs al preu de la preparació de la base de terraplè.

Aquesta unitat d'obra s'abonarà segons la procedència del material, d'acord amb els preus que figuren al Quadre de Preus.

4.1.3.2. Base de terraplenat o pedraplenat.

La preparació de la base de terraplenat o pedraplenat es mesurarà per metres quadrats (m^2) realment executats i inclou tots els treballs descrits al procés d'execució; incloent els volums de desmunt i terraplè generats per a la realització de les bermes i compactació de fons de l'excavació.

L'abonament d'aquesta unitat d'obra es realitzarà segons el preu que figura en el Quadre de Preus.

4.1.3.3. Rebliments localitzats.

Els replens localitzats es mesuraran per metres cúbics (m^3) realment executats, deduïts dels perfils presos abans i després dels treballs.

Aquesta unitat d'obra s'abonarà segons la procedència del material, d'acord amb els preus que figuren al Quadre de Preus.

4.1.3.4. Rebliment de rases, pous o fonaments.

L'execució d'aquesta unitat es realitzarà tal i com s'indica a l'apartat 3.2.3.b d'aquest plec.

Els rebliments de rases, pous i fonaments s'amidaran com el volum d'excavació en rasa (mesurat amb els criteris de l'apartat 4.1.2.d) al qual se li deduirà el volum del fonament, tub o altre reblert que s'hagi efectuat dintre el volum excavat.

S'abonarà segons el preu que a tal efecte figura al quadre de preus.

4.1.4. Acabats.

4.1.4.1. Allisada de talussos.

No serà objecte d'amidament i abonament per aquest article, ja que es considera inclòs dins de les unitats d'excavació, terraplè i afermament.

4.1.4.2. Reatalusat en desmunts.

Serà objecte d'amidament i abonament per aquest article, tant sols el reatalusat en excavació de terreny no classificat en zones de desmunt, sempre i quan la Direcció d'obra indiqui expressament l'execució d'aquesta unitat. En la resta de situacions es considera inclòs dins de les unitats de desmunt.

El retalusat en desmunt s'abonarà segons el preu unitari establert en el Quadre de Preus:

- m³ sobrepreu per reatalusat en excavació de terreny no classificat en zones de desmunt, amb mitjans mecànics, inclòs part proporcional de voladura en roca, càrrega i transport a l'abocador o lloc d'ús.

4.1.4.3. Aportació i extensió de terra vegetal.

L'extensió de terra vegetal es mesurarà per metres cúbics (m3) realment executats, mesurats sobre perfils transversals. No seran d'abonament els augments de gruix sobre els previs a les seccions tipus dels plànols o dins dels límits ordenats per l'Enginyer Director. L'extensió de terra vegetal s'abonarà segons el preu unitari establert en el quadre de preus:

- m³ tractament i estesa de terra vegetal de l'obra
- m³ subministrament, tractament i estesa de terra vegetal

4.1.5. Obres diverses.

4.1.5.1. Camins d'accessos als talls.

Els camins d'accessos als talls, així com el seu manteniment i restitució a l'estat indicat per la D.O., amb les corresponents mesures correctores, no serà d'abonament.

4.1.5.2. Paviments de peces de formigó:

m2 de superfície executada d'acord amb les especificacions de la DT, amb deducció de la superfície corresponent a obertures interiors, d'acord amb els criteris següents: Paviments exteriors:

Obertures <= 1,5 m2: No es dedueixen

Obertures > 1,5 m2: Es dedueix el 100% Paviments interiors:

Obertures <= 1 m2: No es dedueixen

Obertures > 1 m2: Es dedueix el 100%

Aquests criteris inclouen l'acabament específic dels acords a les vores, sense que comporti l'us de materials diferents d'aquells que normalment conformen la unitat.

4.1.5.3. Vorades:

m de llargària amidada segons les especificacions de la DT.

4.2. Drenatge

4.2.1. Cunetes i baixants

4.2.1.1. Cunetes de formigó executades a l'obra.

L' amidament serà la longitud de cunetes de cada tipus realment construït i l'abonament s'efectuarà aplicant a cada amidament el preu corresponent que figura al Quadre de preus. Aquest preu inclou l'excavació, allisada, formigonat, junts, encofratge, mostres, etc. i qualsevol material, maquinària o element auxiliar necessari per al correcte acabament de l'obra.

4.2.1.2. Cunetes sense revestir

S'amidaran i abonaran únicament les cunetes sense revestir no incloses en l'excavació en desmunt de l'explanada.

L'amidament serà la longitud de cuneta de cada tipus realment executada, i s'abonaran aplicant a cada tipus de cuneta el preu que a tal efecte figura al Quadre de Preus. El preu inclou l'excavació, perfilat, maquinària i elements auxiliars necessaris per a la correcta i ràpida execució d'aquesta unitat.

El reperfilat i neteja de cunetes existents s'amidaran amb el mateix criteri i s'abonaran segons el preu que a tal efecte figura al quadre de preus.

4.2.2. Tubs, pericons i buneres

4.2.2.1. Pericons i pous.

Es mesuraran per unitats (Ut) de pou totalment construït, o bé per metre de fondària segons s'especifiqui al quadre de preus. El preu inclou el formigó de solera, fàbrica de maó i formigó HA-25 en alçats, armadures i, quan s'escaigui, encofratge i desencofrat, arrebossat i lliscat, tapa o reixeta, marc i graons per a formació d'escales de gat.

L'abonament d'aquesta unitat d'obra es realitzarà d'acord amb el preu corresponent que figura en el Quadre de preus.

4.2.2.2. Claveguerons de formigó i de polietilè.

Els claveguerons de formigó es mesuraran per metres (m) de longitud de la seva generatriu inferior, descomptant les longituds de les interrupcions degudes a pericons, registres, etc. A l'anomenat amidament s'aplicarà el preu unitari corresponent, segons el tipus i diàmetre de la canella o bateria de canonades.

L'abonament es farà d'acord amb el preu corresponent de Quadre de preus.

Aquest preu compren tots els conceptes que s'inclouen a la definició de la unitat d'obra, inclòs la base i el reblert de formigó.

Les embocadures i pous dels extrems del clavegueró del drenatge transversal es mesuraran i abonaran com a estructures de formigó, excepte en el cas del tubs passacunetes on s'inclouen els brocs laterals d'entrada i sortida.

4.2.2.3. Brocs i enmacats

Els brocs del drenatge longitudinal es mesuraran per unitats (Ut) realment executades. S'abonaran segons els preus que figuren al quadre de preus en funció de les mides i tipus. Els brocs dels passos salvacunetes s'abonaran al mateix preu que els brocs del drenatge longitudinal, i per tanta s'amidaran amb el mateix criteri.

L'emmacat es mesurarà per metres quadrats realment executats segons el preu que a tal efecte figura al quadre de preus, el qual inclou el subministrament i col·locació de la pedra de 15 cm de gruix i la base de formigó de resistència característica de 15 N/mm^2 de 10 cm. de gruix.

4.2.2.4. Desguassos

Els desguassos s'abonaran per unitats realment executades als preus que figuren al quadre de preus. El preu inclou la preparació del terreny, l'execució del desguàs i la seva correcta connexió amb la resta d'elements de drenatge.

4.2.3. Enllumenat

4.2.3.1. Llums per exteriors

Unitat de quantitat instal·lada, amidada segons les especificacions de la DT.

La instal·lació inclou la làmpada i el cablejat interior del llum.

En les instal·lacions que ho especifica, també inclou l'equip complert d'encesa.

4.2.3.2. Conductors elèctrics de baixa tensió

El cablejat s'abonarà per metres lineals (m) mesurats sobre plànols realment col·locats, en funció del seu tipus. El cablejat interior dels bàculs i columnes no es d'abonament, ja que es considera inclòs en el preu del bàcul o columna.

Aquest criteri inclou les pèrdues de material corresponents a retalls, així com l'excés previst per a les connexions.

4.2.3.3. Tubs rígids no metàl·lics.

m de llargària instal·lada, amidada segons les especificacions de la DT, entre els eixos dels elements o dels punts per connectar.

Aquest criteri inclou les pèrdues de material com a conseqüència dels retalls. La instal·lació inclou els accessoris i les fixacions.

4.2.3.4. Conductor de coure nus

m de llargària instal·lada, amidada segons les especificacions de la DT, entre els eixos dels elements o dels punts per connectar.

Aquest criteri inclou les pèrdues de material com a conseqüència dels retalls.

4.2.3.5. Elements de connexió a terra

Unitat de quantitat instal·lada, amidada segons les especificacions de la DT.

4.2.3.6. Elements de suport per llums exteriors

Unitat de quantitat instal·lada, amidada segons les especificacions de la DT.

4.3. Afermats

4.3.1. Capes granulars

4.3.1.1. Subbase de reciclat

GRUIX SENSE ESPECIFICAR:

m3 de volum amidat segons les especificacions de la DT.

CAPES DE GRUIX DEFINIT:

m2 de superfície amidada segons les especificacions de la DT.

CONDICIONS GENERALS:

L'abonament dels treballs de preparació de la superfície d'assentament correspon a la unitat d'obra de la capa subjacent.

No són d'abonament els es creixos laterals ni els necessaris per a compensar la minva de gruixos de capes subjacents.

4.3.1.2. Sauló

m³ de volum amidat segons les especificacions de la DT.

No s'inclouen en aquest criteri les reparacions d'irregularitats superiors a les tolerables.

L'abonament dels treballs de preparació de la superfície d'assentament correspon a la unitat d'obra de la capa subjacent.

4.3.1.3. Tot-u artificial

El tot-u artificial s'abonarà per metres cúbics (m^3) realment executats, mesurats amb arranjament a les seccions tipus assenyalades als Plànols.

No seran d'abonament els excessos laterals, ni les conseqüents de l'aplicació de la compensació de la minva de gruixos de capes subjacents.

4.3.2. Mescles bituminoses

4.3.2.1. Mescles bituminoses en calent

La fabricació i posada en obra de les mescles bituminoses en calent s'abonarà per tones (t), segons tipus, mesurades multiplicant les amplades de cada capa realment construïdes amb arranjament a les seccions tipus que figuren als Plànols, pel gruix menor dels dos següents: el que figura en els Plànols o el deduït dels assaigs de control i per la densitat mitjana obtinguda dels assaigs de control de cada lot sobre densitat d'àrid, un cop deduït el betum a la mescla bituminosa. En aquest abonament es consideraran inclosos el de la preparació de la superfície existent i els dels granulats i pols mineral. No seran d'abonament les escreixes laterals.

El lligant hidrocarbonat emprat a la fabricació de mescles bituminoses en calent s'abonarà per tones (t), obtingudes aplicant a l'amidament abonable de cada lot la densitat i les dotacions dels assaigs de control. En el preu del betum és inclòs la seva part proporcional de la fabricació, transport i col·locació.

4.3.3. Regs i tractaments superficials

4.3.3.1. Regs d'emprimació

Aquesta unitat es mesurarà i abonarà per metres quadrats (m²), segons les seccions tipus que figuren als plànols, tot inclòs.

No seran d'abonament els excessos laterals.

4.3.3.2. Regs d'adherència

Aquesta unitat es mesurarà i abonarà per metres quadrats (m²),

segons les seccions tipus que figuren als plànols, tot inclòs.

No seran d'abonament els excessos laterals.

4.4. Estructures de formigó.

4.4.1. Armadures passives

Els acers es mesuraran multiplicant per cada diàmetre les longituds que figuren als plànols per al pes de quilogram per metre, que figura al PG-3, o en el seu defecte, del catàleg que indiqui l'Enginyer Director. Aquest amidament no podrà ser incrementada per cap concepte, fins i tot toleràncies de laminació.

Al preu hi són inclosos el subministrament, elaboració, doblatge, la col·locació, els separadors, falques, lligams, soldadures, pèrdues per retalls i escapçaments, empalmaments per encavalcaments encara que no estiguin previstos als plànols.

L'acer emprat a elements prefabricats (impostes, bigues, baixants, etc.), no serà objecte d'amidament i abonament per aquest concepte, quedant inclòs al preu de la unitat corresponent.

Les armadures s'abonaran segons el preu corresponent del Quadre de preus.

4.4.2. Formigons

4.4.2.1. Formigó en massa o armat

Es mesuraran i abonaran per metres cúbics (m^3) deduïts de les seccions i plànols del Projecte, amb les següents particularitats i excepcions:

- El formigó emprat a replens, es mesurarà per diferència entre els estats anterior i posterior de l'execució de les obres, essent l'estat anterior el corresponent a les mesures emprades per abonar l'excavació.
- El formigó a cunetes revestides, pericons, revestiment de canelles, brocs, etc. i qualsevol obra de drenatge no serà objecte d'amidament i abonament independent, ja que es considera inclòs al preu d'aquestes unitats.

- Anàlogament passa amb el formigó a qualsevol element prefabricat.
- L'abonament es farà per tipus de formigó i lloc d'utilització, amb arranjament als preus existents als Quadres de preus.

Els preus d'abonament comprenen, en tots els casos, el subministrament, manipulació i utilització de tots els materials necessaris, maquinària i mà d'obra necessàries per a la seva execució i quantes operacions siguin precises per una correcta posada en obra, fins i tot tractaments superficials com el previst broll d'aigua a voreres d'obres de fàbrica.

4.4.3. Elements auxiliars

4.4.3.1. Encofrats i motlles.

Els encofrats s'abonaran per metres quadrats (m^2) realment executats, mesurats sobre plànols d'acord amb els corresponents preus unitaris que figuren als Quadres de preus.

Els preus inclouen totes les operacions necessàries per materialitzar formes especials com matèries, caixetins, remats singulars definits en plànols, etc. També inclou la col·locació i ancoratge de candeles, mitjans auxiliars de construcció de xapes, maniguets, puntals o qualsevol tipus d'estructura auxiliar necessària pels correctes aplom, anivellació i rasanteig de superfícies.

4.5. Senyalització i abalisament

4.5.1. Marques vials.

Les marques viàries lineals d'amplada uniforme aplicades amb un material determinat, s'amidaran pels metres (m) sumats pels trossos plens de cada amplada i s'abonaran per aplicació a cada amidament dels preus unitaris corresponents del Quadre de Preus nº 1.

Les marques viàries d'altra mena (rètols, cebrats, símbols,...) s'amidaran pels metres quadrats (m^2) totals realment pintats, i s'abonaran al preu corresponent del Quadre de Preus nº 1.

4.5.2. Senyalització vertical.

4.5.2.1. Senyals verticals de codi

Cada tipus de senyal, definida per una geometria, un substrat i un nivell de retrorreflectància determinats, junt amb els elements per la seva fixació al pal de suport, s'amidarà pel nombre d'unitats (Ut) realment col·locades, i s'abonarà al preu corresponent del Quadre de Preus nº 1.

Els senyals aprofitats dels existents a la carretera, s'amidaran per les unitats (Ut) realment re-aprofitades i s'abonaran al preu corresponent del Quadre de Preus nº 1.

Les plaques complementàries per a senyals de codi s'agruparan, pel seu amidament, segons les àrees que apareixen al Quadre de Preus núm 1. En cadascun d'aquests marges d'àrea s'amidaran, les plaques complementàries segons el criteri de cada patida, de cada placa col·locada, i s'abonaran per aplicació a l'amidament del preu corresponent del Quadre de Preus núm. 1.

4.5.2.2. Plaques i panells d'alumini

Les plaques i panells de senyalització en alumini s'amidaran segons el criteri de cada partida, segons amidaments realment col·locats segons els tipus i mides que s'assenyalen en el Quadre de Preus, sempre que figurin en el projecte o en les ordres per escrit de la Direcció d'Obra.

Els preus inclouen, sense que la relació sigui limitativa, el que segueix:

- El replanteig i la comprovació de gàlibs.
- La senyalització provisional d'obra i la seva retirada.
- Subministrament i col·locació dels panells i les abraçadores d'orientació i fixació.
- Els càlculs resistents del senyal.
- Qualsevol altra operació necessària per al correcte acabament de la unitat.

4.5.2.3. Pals de suport i fonaments.

Els pals d'acer en perfils buits laminats en fred i galvanitzat de cada secció per a suport de senyals de codi, incloses les fonamentacions de formigó de cadascun d'ells, s'amidaran pel nombre d'unitats (u) realment col·locades i s'abonaran per aplicació del preu corresponent a cada tipus al Quadre de Preus nº 1.

Els pals de suport per a la senyalització vertical d'alumini s'amidaran i abonaran per metres lineals (m) realment col·locats segons els tipus i mides que s'assenyalen en el Quadre de Preus, sempre que figurin en el projecte o en les ordres per escrit de la Direcció d'Obra.

Les bases de subjecció dels pals de suport de la senyalització d'alumini s'amidaran per unitat (u) col·locada, segons les mides que s'assenyalen en el Quadre de Preus. Aquesta unitat d'obra inclou el subministrament dels perns d'ancoratge (sense la seva col·locació).

Els fonaments dels senyals verticals d'alumini s'amidaran segons el criteri d'amidament de la partida, segons les mides que figuren en els plànols de cada senyal, sempre que figurin en el projecte o en les ordres i per escrit de la Direcció d'Obra. L'amidament serà teòric segons plànols de projecte o documentació tècnica de la Direcció d'Obra.

Els preus inclouen, sense que la relació sigui limitativa, el que segueix:

- El replanteig i la comprovació de gàlibs.
- La senyalització d'obra i la seva retirada.
- L'enderroc del paviment de qualsevol tipus.
- L'excavació sense classificar, tant si és mecànica com manual.
- La càrrega i transport a abocador de sobrants.
- El subministrament de formigó.
- Els excessos d'excavació i formigó.
- El vibrat, curat i l'arremolinat de la superfície vista.
- Els eventuals encofrats per sobre rasant.

- La col·locació dels perns d'ancoratge (sense el subministrament d'aquests).
- La reposició del paviment enderrocat.
- La neteja final i la reposició dels elements malmesos pels treballs.
- Els càlculs resistents del fonament.
- La documentació tècnica final de característiques de la senyalització així com de la seva implantació segons les especificacions del procés d'execució.

4.5.2.4. Pòrtics i banderoles.

Els pòrtics i banderoles s'agruparan, dins de cada naturalesa, per les alçades i llums (llargs de braços al cas de les banderoles) del Quadre de Preus nº 1. L'amidament de cada tipus es farà comptant el nombre d'unitats (U) realment col·locades, i l'abonament, al que s'inclouen els fonaments, per aplicació a l'amidament del preu unitari corresponent al Quadre de Preus nº 1.

4.5.3. Abalisament.

Els panells direccionals de planxa d'acer embotit i galvanitzat en calent, incloent les peces de fixació al suport, s'amidaran per les unitats realment col·locades i s'abonaran per aplicació del preu unitari corresponent del Quadre de Preus nº 1 a l'amidament.

Les fites d'aresta de cada tipus (I, II i III) i s'amidaran pel nombre d'unitats realment col·locades i s'abonaran per aplicació del preu unitari corresponent del Quadre de Preus nº 1.

Les fites de vèrtex de cada tipus (alçada i diàmetre) s'amidaran pel nombre d'unitats realment col·locades, i s'abonaran per aplicació del preu unitari corresponent del Quadre de Preus nº 1 a l'amidament.

Les fites cilíndriques de cada tipus (diàmetre i alçada) s'amidaran pel nombre d'unitats realment col·locades, i s'abonaran per aplicació del preu unitari corresponent del Quadre de Preus nº 1 a l'amidament.

Els captafars de col·locació sobre la barrera de seguretat, no s'amidaran ni abonaran a part en estar inclosos a la barrera.

4.6. Seguretat viària i desviaments provisionals.

4.6.1. Definició i condicions de la partida d'obra executada.

- Definició:

Aquest plec inclou les operacions de seguretat viària, senyalització, abalisament, col·locació de barreres de seguretat i desviaments provisionals durant l'execució de les obres, tan de trànsit rodat com de vianants.

L'execució de la unitat d'obra inclou les operacions següents:

- Replanteig previ de tots els elements a col·locar en la protecció i senyalització dels trams en obra.

- Subministrament, transport a l'obra, col·locació, retirada i trasllat immediatament després de que acabi la seva necessitat de:

Barreres rígides i flexibles de seguretat, inclòs terminals.

Senyals i rètols de senyalització verticals per a ordenació del trànsit, inclòs fonamentació, suports i elements auxiliar de fixació.

Cons

Balises lluminoses intermitents i fixes.

Semàfors provisionals.

Captafars.

Qualsevol altre element necessari per a la protecció i senyalització de les obres d'acord amb la normativa vigent.

Elements estructurals per a la creació de passos i passarel·les.

Escomeses provisionals o grups electrògens per subministra elèctric de la senyalització a abalisament.

Tot el material necessari per la instal·lació dels elements anteriorment esmentats i el seu correcte funcionament (quadres elèctrics, tubulars, cablejats, suports, ...).

- Replanteig i execució de marques viàries provisionals d'obra.
- Eliminació de marques viàries existents i provisionals.
- Execució d'accessos per a vianants amb planxes metàl·liques o de fusta i/o passarel·les de vianants.
- Vigilància i manteniment de les senyalitzacions col·locades de dia i nit.
- La totalitat de treballs, materials i obres necessàries per establir en condicions la circulació afectada per l'execució de les obres definides en el projecte, en tota la longitud en què aquestes s'estiguin desenvolupant en tots els trams afectats, inclòs extrems i immediacions i les modificacions d'acord amb el desenvolupament de les obres.

Condicions generals:

Les marques viàries han de tenir el color, forma, dimensions i ubicació indicats per la D.F.

La capa de pintura ha de ser clara, uniforme i duradora.

Els senyals de circulació han d'estar fixats al suports i col·locades en pla vertical en la posició indicada i aprovada per la D.F.

Totes les instal·lacions elèctriques hauran de tenir les corresponents legalitzacions.

4.6.2. Condicions del procés d'execució.

La superfície on s'ha aplicar la pintura de marques viàries provisionals ha d'estar neta i completament eixuta. S'han de protegir les marques viàries durant el procés d'eixugat.

Als senyals i rètols de senyalització vertical, no s'han de produir danys a la pintura, ni bonys a la planxa, ni s'ha de foradar la planxa per fixar-la, s'ha d'utilitzar els forats existents.

En tots els senyals, fites, balises, etc. s'ha de col·locar de manera que els garanteixi la seva verticalitat i immobilitat.

En les barreres prefabricades les peces han d'estar unides amb els dispositius subministrats pel fabricant.

Les instal·lacions elèctriques hauran de portar els corresponents quadres de protecció i xarxa de terres.

S'haurà de tenir especial cura en la definició i execució de la xarxa provisional de drenatge dels desviaments provisionals, garantint la seguretat de la circulació provisional i per no afectar les obres definitives.

Els moviments de terres, xarxa de drenatges, pavimentacions, defenses, senyalització i abalisaments compliran les normatives especificades en les corresponents apartats d'aquest plec o les legalment establertes. Donat la precarietat dels desviaments provisionals, la D.F. podrà admetre especificacions menors de les específiques d'obres definitives.

4.6.3. Unitat i criteri d'amidament.

- Les unitats de partides per a la seguretat viària, senyalització, abalisament i desviaments provisionals durant l'execució de les obres s'abonaran per aplicació del preu corresponent a cada tipus al Quadre de Preus nº 1, segons indicacions de la D.F.
- El preu de la unitat inclou tots els conceptes i operacions incloses en la definició i condicions de la partida d'obra executada i del procés d'execució definits als apartats anteriors.

4.6.4. Normativa de compliment obligatori

Serà d'obligatori compliment, sense perjudici del que es relaciona a l'apartat XX, la següent Normativa:

- Plec de Prescripcions Tècniques Generals per a Obres de Carreteres i Ponts PG. 3/75, aprovat per O.M. de 6 de febrer de 1976, amb les modificacions i ampliacions introduïdes al seu articulat pels annexes a la Instrucció de "Seccions de Ferm a Autovies", aprovada per O.M. de 31 de juliol de 1986 (B.O.E. del 5 de setembre), O.C. 5/2001, O.C. 297/88T, de 29 de març de 1988, O.M. de 28 de setembre de 1989 (B.O.E. del 9 d'octubre), "Elements de senyalització, abalisament i defensa de les carreteres", l'O.M. del 13 de febrer de 2002.
- 8.3-IC: "Instrucción de carreteres. Señalización de obras".
- Reglament de Baixa Tensió.

4.7. Reposició de serveis

La part d'obra civil s'abonarà segons els preus de les diferents unitats, que a tal efecte figuren al quadre de preus, segons els criteris generals del projecte.

La part d'obra a abonar a la Companyia, anomenada 'obra mecànica', es justificarà amb la factura i rebut d'abonament a la Companyia

5. SERVEIS AFECTATS. ASPECTES GENERALS

5.1. Normes i plecs de companyies de serveis.

- Seran també d'obligat compliment les Normes i Costums particulars de les companyies subministradores i de serveis afectats (aigua, electricitat, telèfon i gas).

- Reglament de Línies Elèctriques Aèries d'Alta Tensió, R.D. 223/2008.

- Reglament sobre Condicions i Garanties de Seguretat en Centrals, Subestacions i Centres de Transformacions (R.D. 3275/82, de 12.11.82, BOE núm. 288 d'1.12.82).

- Reglament vigent Electrotècnic per a Baixa Tensió, aprovat per Reial Decret 842/2002 de 2 d'agost, que substitueix al Decret 2413/1973 de 20 de setembre.

- Prescripcions tècniques per al subministrament i recepció d'estructures metàl·liques per a suports.

- Norma ETU 6704 i GE AND001. Suports de perfils metàl·liques per a línies de M.T. fins a 30 KV.

- Norma del Grup ENDESA sobre conductors nus per línies elèctriques aèries.

- Prescripcions tècniques per al subministrament i recepció de ferramentes per a conductors Al-Ac i cables de terra.

- Prescripcions tècniques per al subministrament d'aïlladors de composite.

- Prescripcions tècniques per a subministrament i recepció de cables de terra.

- Prescripcions tècniques per a explanació, excavació i formigonat de línies elèctriques aèries.

- Prescripcions tècniques per a l'execució del classificat, armat, hissat i desmuntatge de suports de línies elèctriques aèries.

- Prescripcions tècniques per a la instal·lació de conductors i cables de terra en línies elèctriques aèries.

- Prescripcions tècniques per a la posada a terra dels suports de les línies elèctriques aèries.

- Prescripcions tècniques generals per al muntatge i posada en servei de cables aïllats d'alta tensió.

- Prescripcions tècniques generals per a l'obra civil de línies subterrànies amb cable aïllat.

- Pals de formigó recomanació UNESA 6703 b.

- Torres metàl·liques recomanació UNESA 6704-a.

- Conductors aeris Al-Ac UNE 21018.

- Aïlladors de vidre norma IEC ANSI-BS.

- Instruccions Complementàries al Reglament Electrotècnic per a BT i fulls d'interpretació publicats pel *Ministerio de Industria* (Ordre del 31/10/73).

- Instruccions interpretatives del M.I. del Reglament Electrotècnic per a BT, publicades al DOGC.

- Reglament de Verificacions Elèctriques i Regularitat en el subministrament d'energia (Decret dels 12 de maig de 1954).

- Normes MV i instruccions d'Enllumenat Urbà. 1965 MOPU Ordenances Municipals.

- Reglament de xarxes i connexions de serveis de combustibles gasosos, aprovat per l'Ordre del Ministeri d'Indústria de 18 de novembre de 1974.

- Norma Bàsica de la Edificació respecte a *Condicions de Protecció Contra Incendis en Edificis* (NBE-CPI-96), R.D. 5177/96 de 14.10.96 i *Condicions Acústiques en Edificis* (NBE-CA-82) R.D. 2115/82 de 10.08.82, BOE de 03.09.82 i 07.10.82.

- Codi de circulació vigent.

- Normes 8-1-IC, 8-2-IC i 8-3-IC per a la senyalització horitzontal, vertical i per a les barreres de seguretat.

- Reglament d'armes i explosius, aprovat per Decret de 27 de desembre de 1944 (actualitzat).

- En tots els projectes d'urbanització i d'edificació serà preceptiu el compliment de les determinacions dels capítols I, II i III del Títol Segons del Decret 100/1984, de 10 d'abril, del Departament de Sanitat i Seguretat Social, sobre supressió de barreres arquitectòniques.

- La legislació que substitueixi, modifiqui o complimenti les disposicions esmentades i la nova legislació aplicable que es promulgui, sempre que estigui vigent amb anterioritat a la data del contracte.

- Especificació Tècnica de Seguretat núm. 033, revisió núm. 2, de data 14-11-96, del Grup de Seguretat i Medi Ambient de Ferrocarrils de la Generalitat de Catalunya.

- Plec de Prescripcions Facultatives Generals per a les obres de Sanejament de Poblacions, de la vigent Instrucció del Ministeri d'Obres Públiques i Urbanisme.

- Llei de Prevenció de Riscos Laborals (LPRL), 31/1995, de 8 de novembre de 1995, BOE 10.11.1995.

- Ordenança General de Seguretat i Higiene al treball (Ordre del 9 d'abril del 1964).

- Mètodes d'assaig del Laboratori Central d'Assaigs de Materials (M. E. L. C.).

- Normes ASME-IX "Welding Qualifications".

- Instrucció per a tubs de formigó armat o pretensat (Institut Eduardo Torroja, juny de 1980).

- O. M. de 21 de gener de 1988, modificada per la O.M. de 28 de setembre de 1989 sobre barres lliures i corrugades, malles electrosoldades, filferros, entrellaçaments, fils, barres i accessoris de formigó armat i pretensat.

- Nota de servei, complementaria de la O. C. 308/89 C i E sobre recepció definitiva d'obres de 9 d'octubre de 1991.

- O.C. 15/03, que modifica l'O. C. 300/89 de 20 de març sobre senyalització, abalisament, defenses, neteja i acabament d'obres fixes fora de poblat.

- O. C. 301/89T de 27 d'abril sobre senyalització d'obres.

- O. C 318/91 T i P de 10 d'abril de 1991 sobre galvanitzat en calent d'elements d'acer emprats en equipament vial.

En cas de contradicció o simple complementació de diverses normes, es tindran en compte, en tot moment, les condicions més restrictives.

5.2. Condicions generals.

5.2.1. Execució de les unitats d'obra i condicions que han de complir els materials.

5.2.1.1. Demolicions.

Es defineix com a demolició, l'operació d'enderrocament de tots els elements que obstaculitzin la construcció d'una obra o que sigui necessari fer desaparèixer.

La seva execució inclou les operacions següents:

- Enderrocament o excavació de materials, edificacions o fàbriques diverses.

- Retirada dels materials resultants a abocadors, plantes específiques o al lloc d'utilització o aplec definitiu.

Tot això realitzat d'acord amb les presents especificacions i amb dades que, sobre el que ens ocupa, inclouen la resta dels documents del projecte.

Execució de les obres

L'execució de les obres comprèn l'enderrocament o excavació de materials. Aquestes operacions s'efectuaran amb les precaucions necessàries per a l'obtenció d'unes condicions de seguretat suficients i per a evitar damnatges a les estructures existents, d'acord amb el que ordeni el facultatiu encarregat de les obres, que designarà i marcarà els elements que s'hagin de conservar intactes, així com els llocs de magatzematge.

Els enderrocs, excavacions i compactacions, en cas d'edificis propers ocupats, es faran amb cura de no malmetre cap dels elements que hi puguin existir i evitar tot tipus de molèsties ocasionades per vibracions, sorolls, etc.

Mesurament i abonament

Es mesuraran i abonaran segons els preus del quadre de preus núm. 1 del projecte.

El preu corresponent inclou la càrrega sobre camió i el transport a abocadors, plantes específiques o lloc d'utilització, així com la manipulació dels materials i mà d'obra necessària per a la seva execució.

El contractista té l'obligació de dipositar els materials que, procedents d'enderrocs, consideri de possible utilització o d'algun valor en el lloc que els assigni el Director facultatiu de l'obra.

La sobreexcavació resultant i el terraplè, amb material seleccionat per la Direcció d'obra, es valorarà amb els preus únics d'excavació i de terraplè de préstecs exteriors que apareixen al quadre de preus.

Fressat

Consisteix en disgregar, tot repicant o gratant, per mitjans mecànics, un paviment per millorar-ne l'adherència amb la nova capa de paviment.

Mesurament i abonament

Es mesurarà i abonarà per m^2 executats.

El preu corresponent inclou la càrrega sobre camió, el transport a abocador i la posterior compactació de la capa de paviment obtinguda, així com la manipulació dels materials, maquinària i mà d'obra necessària per a la seva execució.

5.2.1.2. Excavació i rebliment de rases.

La unitat d'excavació de rases i pous comprèn totes les operacions necessàries per obrir i reblir les rases definides al projecte per a l'execució de la xarxa de clavegueram, d'aigua, línies elèctriques i canalitzacions telefòniques i telegràfiques.

Mesurament i abonament

Si als quadres de preus no figuren diferents tipus d'excavació, aquesta es considerarà no classificada, de tal manera que l'excavació en roca o en qualsevol tipus de terreny s'abonarà al preu únic definit d'excavació.

Si durant l'execució de les excavacions apareixen brolladors o filtracions motivades per qualsevol causa, s'utilitzaran els mitjans que siguin necessaris per a esgotar l'aigua. El cost de les esmentades operacions estarà comprès als preus d'excavació si els quadres de preus o pressupost no especifiquen el contrari.

El preu de les excavacions comprendrà també els apuntalaments que siguin necessaris i els transports de les terres a l'abocador, a qualsevol distància. La Direcció de les obres podrà autoritzar, si és possible, l'execució de sobreexcavacions per a evitar les operacions d'apuntalament, però els volums sobreexcavats no seran objecte d'abonament. L'excavació de rases s'abonarà per metres cúbics (m^3) excavats d'acord amb l'amidament teòric dels plànols del projecte, o per metre lineal Sempre que es tracti de rases tipus segons norma de les companyies afectades.

El preu corresponent inclou el subministrament, transport, manipulació i ús de tots els materials, maquinària i mà d'obra necessària per a la seva execució; la neteja i esbrossada de tota la vegetació; la construcció d'obres de desguàs, per tal d'evitar l'entrada d'aigües; la construcció dels apuntalaments i els calçats que es precisin; el transport dels productes extrets al lloc d'ús, als dipòsits o a l'abocador, i l'arranjament de les àrees afectades.

Quan durant els treballs d'excavació apareixen serveis existents, els treballs s'executaran fins i tot amb mitjans manuals, per no fer malbé aquestes instal·lacions, tot completant-se l'excavació amb el calçat o penjat en bones condicions de les canonades d'aigua, gas, clavegueram, instal·lacions elèctriques, telefòniques, etc., o de qualsevol altre servei que calgui descobrir, sense que el contractista tingui cap dret a pagament per aquests conceptes, sempre que els serveis esmentats figurin al plànol de serveis afectats del projecte o els subministrats per les companyies o els serveis tècnics municipals.

El replè de les rases s'executarà amb el mateix grau de compactació exigit als terraplens (apartat 3). El contractista emprarà els mitjans de compactació lleugers necessaris i reduirà el gruix de les tongades, sense que aquests treballs puguin ser objecte de sobrepreu.

Si els materials procedents de les excavacions de rases no són adequats per a llur rebliment, s'obtindran els materials necessaris dels préstecs, no essent d'abonament els treballs d'excavació i transport dels esmentats materials de préstecs i estaran inclosos al preu unitari de rebliment de rases definit al quadre de preus, sempre que el pressupost no especifiqui el contrari.

En cas que l'obertura de rases impedeixi el pas a accessos existents, aniran a càrrec del contractista tots els elements necessaris per a facilitar-lo.

Condicions mínimes d'acceptació.

Els materials per a rebliment de rases a zona de nucli hauran de ser, com a mínim, de qualitat igual o superior a la del sòl tolerable. A la zona de coronament de la rasa (darrers 30 cm) els materials hauran de ser sols adequats o seleccionats.

Pel que fa a la densitat, haurà de ser en tot punt i a cada zona del rebliment, igual o superior al 95% de la màxima densitat obtinguda a l'assaig Pròctor Modificat, o en tot cas superior a la densitat natural del mateix terreny a la zona de rasa.

A la zona de coronament la densitat haurà de ser igual o superior al 98% de la màxima densitat obtinguda a l'assaig Pròctor Modificat.

5.2.1.3. Perforacions horitzontals i clavaments (hincas).

Les perforacions horitzontals es faran pel sistema de rotació mitjançant broques perforadores que extrauran les terres a través de les hèlixs. Per a perforacions superiors a 1.000 mm es farà servir el sistema de clavament, tot podent efectuar-se per mitjans mecànics o manuals amb el suport de vagonetes, si s'escau, per a l'extracció de terres.

En qualsevol dels casos, caldrà realitzar un fossar per a ubicar la maquinària i el tub de clavament.

Mesurament i abonament.

Les perforacions horitzontals i les *hincas* es mesuraran per metre lineal (ml.) i el preu comprendrà la maquinària, l'extracció de terres i transport a l'abocador, el subministrament i col·locació del tub, les soldadures i tots els materials i operacions necessàries per a deixar l'obra totalment acabada. Si el pressupost del projecte no especifica una altra cosa el fossar es mesurarà per unitat,

la qual inclourà l'excavació, amuntegament i posterior replè i compactació, a més de l'adequació del fossar per a la col·locació de la maquinària i el tub.

5.2.1.4. Encreuament de vial.

Definició

Són les canalitzacions transversals que permeten els encreuaments de vials de tots els serveis.

Per les obres de nova construcció, l'execució de totes les rases d'encreuament s'ha de realitzar en fase prèvia a la sub-base granular. D'aquesta manera s'evitarà l'excavació de rases sobre la sub-base i sobre l'esplanada ja acceptada. Cal que una vegada acabada l'obra, siguin localitzables mitjançant els corresponents sistemes de senyalització que cada companyia estableixi segons les seves normes.

5.2.1.5. Encreuaments d'abastament d'aigua.

Quan les conduccions siguin de PVC o polietilè, caldrà protegir la canonada amb calaix de formigó o amb tubs de formigó, PVC o polietilè. Per a canonades de foneria n'hi haurà prou amb la protecció de sorra. El formigó serà HM-15 i el material de rebliment de rasa seran sòls adequats o seleccionats compactats al 95% de la densitat màxima de l'assaig Pròctor Modificat. A la capa de coronament s'exigirà el 100% de la densitat màxima del Pròctor Modificat. L'alçària mínima entre la generatriu superior de la conducció i la cota superior de la rasant acabada serà d'1,20 m, com a mínim.

5.2.1.6. Encreuaments de la xarxa elèctrica de mitjana tensió i de baixa tensió.

Els encreuaments s'executaran amb tubs de PE doble capa protegits amb formigó HM-20. Els materials de rebliment tindran les característiques exigides als rebliments de rases. La generatriu superior dels tubs estarà a una fondària mínima d'1,20 m des de la cota superior de la rasant definitiva. En tots els encreuaments es deixarà un tub de reserva, per circuit.

5.2.1.7. Encreuaments de la xarxa telefònica i telecomunicacions.

Els encreuaments de vial de la xarxa telefònica s'executaran d'acord als conductes sol·licitats per la companyia Telefònica o l'operadora de telecomunicacions. El formigó de protecció serà HM-20/P/20/I i el material de rebliment seran sòls adequats o seleccionats compactats fins aconseguir les densitats exigides als rebliments de rases. La distancia mínima entre la cota superior del dau de formigó i la superior de la rasant definitiva serà d'1,20 m com a mínim.

5.2.2. Mitjans auxiliars.

Els mitjans auxiliars que utilitzarà el Contractista no seran abonables perquè ja s'han tingut en compte en la composició de preus i encara que no figurin de manera explícita en el quadres, s'hi consideraran inclosos.

5.2.3. Tanques d'obra.

Els tancaments d'obra s'executaran segons el tipus i les indicacions definits pel Director d'Obra.

Els tancaments i tanques de l'obra tant el seu subministrament com el seu muntatge, trasllats i desmuntatge es consideren una despesa general d'obra, i han estat considerats com a tal en la configuració dels preus.

No seran per tant objecte d'abonament explícit ni les tanques, ni els tancaments, ni el seu muntatge, trasllats o desmuntatges, i és obligatori per part del Contractista la seva construcció i manteniment en bon estat durant tota la duració dels treballs.

Aquelles unitats en les quals es necessiti treballar en jornada nocturna o reduïda com a conseqüència del servei ferroviari o per raons de seguretat dels equips i de les persones, el Contractista no tindrà dret a cap indemnització especial perquè aquest sobre cost es considera inclòs en els preus, ja que és intrínsec al tipus d'obra que ens ocupa.

5.2.4. Senyalització de les obres.

La senyalització de les obres és un element fonamental per a la seguretat de les mateixes. Es prestarà especial atenció a la senyalització convencional i lluminosa i al tancat, i és aquest últim per compte de la Contracta per estar inclòs en els preus com a despesa general.

Les despeses derivades de la senyalització s'han inclòs a la partida de Seguretat i Salut del pressupost i per tant seran abonades als seus preus a la Contracta d'acord amb les unitats realment executables.

5.2.5. Transport de materials al tall.

El transport de materials s'efectuarà per mitjans propis.

5.2.6. Ajudes de paleta.

Si no s'especifica el contrari, els preus de les instal·lacions ja inclouen els ajuts de paleta, considerats conseqüència de la despesa general del Contractista, no retribuïble de forma explícita.

5.2.7. Forma d'abonar les obres defectuoses però admissibles.

Si alguna obra estigués en condicions defectuoses però, en opinió del Director de l'obra, admissible, pot ser rebuda de forma provisional o definitiva, però el Contractista queda obligat a conformar-se sense dret a reclamar, la rebaixa que el Director de l'Obra aprovi, llevat que el Contractista prefereixi enderrocar-la a càrrec seu i refer-la segons les condicions del Contracte.

5.2.8. Obres acabades i obres incompletes.

Les obres acabades segons les condicions del Contracte, s'abonaran segons preus del Quadre de Preus núm. 1 del Pressupost.

Si per causa de rescissió o altre motiu, calgués valorar obres incompletes, s'aplicaran els preus del Quadre de Preus núm. 2 que es pugui pretendre la valoració de cada unitat fraccionària d'altra forma que l'establerta en aquest quadre.

Havent-se calculat els preus de totes les unitats d'obra a tot cost, on hi ha inclòs el de mitjans auxiliars, en cas de rescissió, en obra incompleta, els mitjans auxiliars que el Contractista hagués adoptat, malgrat fossin per la totalitat del treball, no seran abonables i aniran al seu càrrec.

No obstant, sí l'Administració considera que li poden ser útils per a continuar les obres, després de sentir al Contractista i el Director de l'Obra, podrà adquirir la propietat del mitjans auxiliars, valorats en justícia, sent obligatòria, pel Contractista, la cessió dels mateixos.

En cap cas tindrà dret el Contractista a reclamar fonamentant la insuficiència dels preus dels quadres o en omissió del cost, de qualsevol dels elements que constitueixen els referits preus.

5.2.9. Condicions per a fixar preus contradictoris d'obres no previstes.

Si passés un cas excepcional o imprevist pel qual fos necessària absolutament la formació de preus contradictoris entre el Director de l'Obra i el Contractista, aquest preu s'haurà de fixar segons allò que estableixen les Condicions Generals.

La fixació del preu s'haurà de fer precisament abans de l'execució de l'obra a la qual s'ha d'aplicar. Si l'obra estigués ja executada, el Contractista quedarà obligat a conformar-se amb el preu que s'assenyali. Serà ineludible l'aprovació d'aquests preus per part del Director de l'Obra.

5.2.10. Partides alçades.

Les partides alçades seran d'abonament íntegre al Contractista, d'acord amb allò que estableixi el Quadre de Preus núm. 1, llevat dels casos en que s'indiqui a justificar o en previsió. El Director de l'Obra establirà en aquests casos el just pagament de la mateixa en virtut de despeses produïdes i en aplicació del preus del Quadre de Preus núm. 1.

5.2.11. Termini de garantia.

Si el Director de l'Obra acordés prorrogar el termini en expirar el termini de garantia per defectes de la mateixa, el Contractista no tindrà dret a reclamació amb el pretext de despeses més grans en la conservació i vigilància de les obres.

6. SERVEIS AFECTATS. XARXES D'ENERGIA ELÈCTRICA.

Compliran els reglaments esmentats en el Plec de Condicions Tècniques Generals. Seran també d'obligat compliment les normes particulars de la companyia subministradora, així com la legislació que substitueixi, modifiqui o completi les esmentades disposicions, i també la nova legislació aplicable, que es promulgui amb anterioritat a la contractació de la present obra.

6.1. Permisos, llicències i dictàmens.

El contractista haurà d'obtenir els permisos, visats, llicències i dictàmens necessaris per a l'execució i posada en servei de les obres, i haurà d'abonar tots els càrrecs, taxes i impostos que es derivin de llur obtenció i de visat del projecte de legalització, del col·legi professional corresponent.

El contractista també haurà d'abonar totes les despeses necessàries per a l'obtenció de l'aprovació prèvia del projecte i l'autorització de posada en servei del Departament d'Energia i Ocupació o estament en qui delegui.

6.2. Documentació prèvia a l'inici de les obres elèctriques.

Un cop adjudicada l'obra definitivament, i abans de la instal·lació, el contractista presentarà al Director de l'obra els catàlegs, cartes, mostres, certificats de garantia, de colada, etc., dels materials que s'han d'utilitzar a l'obra.

No es podran emprar materials sense que prèviament hagin estat acceptats per la Direcció de l'Obra. Aquest control previ no constitueix recepció definitiva i, per tant, els materials poden ser rebutjats per la Direcció de l'obra, àdhuc després de ser col·locats, si no compleixen les condicions exigides en aquest Plec de Condicions, i podran ser reemplaçats per d'altres que les compleixin.

Els materials rebutjats per la Direcció de l'obra, si fossin replegats o col·locats, hauran de ser retirats pel contractista, immediatament i en llur totalitat. Si no es compleix aquesta condició la Direcció de l'obra podrà manar de retirar-los pel mitjà que cregui oportú a càrrec de la contracta.

Tots els materials i elements estaran en perfecte estat de conservació i ús, i es rebutjaran aquells que estiguin avariats, amb defectes o deteriorats.

Els materials o elements a emprar, les característiques particulars dels quals no s'especifiquin en aquest Plec de Condicions, seran del tipus i qualitats que utilitzi normalment l'empresa subministradora d'electricitat, i previ el vist i plau del Director de l'obra.

6.3. Xarxa elèctrica (mitjana i baixa tensió).

6.3.1. Cables (conductors).

Els cables subterranis a utilitzar a les xarxes subterrànies de mitja tensió (MT) son els que figuren a la norma GE DND001, tipus RH5Z1 18/30kV . Seran unipolars i han de complir les especificacions de les normes UNE. Els conductors seran unipolars d'alumini (Al) homogeni, de classe 2 i reuniran les característiques indicades a la norma Endesa DND001, així com compliran amb les Especificacions Tècniques de Materials de Endesa 6700023 o 6700024. Així mateix seran d'aplicació les següents normes de referència en la construcció de variants subterrànies: UNE EN ISO 9001 i 9002, UNE-20-435, UNE 21-022-82, UNE 21-123, UNE 21-132-80, UNE 21-142-85, UNE 21-147-93/2, UNE EN50102, UNE EN 60071, UNE EN 60811/1-1, UNE EN 60811/1-2, UNE EN 60811/1-3, UNE EN 60811/1-4, UNE EN 60811/2-1, UNE EN 60811/3-1, UNE EN 60811/3-2, UNE 21-175-91/2, UNE 21-175-93/3 i RU 3305C.

Els cables subterranis de distribució en baixa tensió (BT) seran unipolars, segon la Norma GE CNL001, tipus RV, tensió nominal 0,6/1 kV, amb aïllament de polietilè reticulat (XPLE) i coberta de PVC. Així mateix seran d'aplicació les següents normes de referència en la construcció de variants subterrànies: GE FGC001, UNE EN ISO 9001 i 9002, UNE-20-435/2, UNE 21-022-82, UNE 21-103, UNE 21-132-80, UNE 21-143-85, UNE 21-144/1, UNE 21-147-93/2, UNE EN 60811/1-1, UNE EN 60811/1-2, UNE EN 60811/1-3, UNE EN 60811/1-4, UNE EN 60811/2-1, UNE EN 60811/3-1, UNE EN

60811/3-2, UNE 21-175-91/2, UNE 21-175-93/3, HD 361 (UNE 20-434), HD 383 (UNE 21-022 Y 21-022/2), HD 385 (UNE 21-117), HD 405 (UNE 20-432), HD 505 (UNE 21-120) HD 603-5N, HD 604, HD 605 (UNE 21-605) i RU 3305C.

Els cables aeris de distribució en BT han de complir la norma UNE 21030 i les especificacions tècniques GE BNL001 i ETU 3307. El aïllament serà de polietilè reticulat (XLPE), per una tensió nominal de 0,6/1 kV. Així mateix seran d'aplicació les següents normes de referència en la construcció de variants aèries: Estàndard GE AND001, CEI 1238-1, EN 50.102, EN 60.947, UNE 20.324, UNE 21.003, UNE 21.021, UN3 21.030, UNE 21.080, UNE 21.103, UNE 21.305, UNE 53.315/1, AMYS 1.4-10, ETU 3307, ETU 3308, ETU 3310, ETU 6703, ETU 6704, ETU 6705, ETU 6707.

Els cables aeris de distribució en MT han de complir la norma UNE 21.018 (taula 1), en zones considerades amb nivell de contaminació normal o alt. Els conductors d'alumini amb alma d'acer recobert d'alumini tipus "LARL" segon UNE 21.056 (taula 2), son adequats en zones considerades amb nivell de contaminació Molt Alt. Així mateix seran d'aplicació les següents normes de referència en la construcció de variants aèries: CEI 1238-1, EN 50.102, UNE 20.100, UNE 21.003, UNE 21.016, UNE 21.018, UNE 21.021, UNE 21.056, UNE 21.080, UNE 21.120, UNE 21.124, UNE 21.909, AMYS 1.4-10, ETU 3401, ETU 6501, ETU 6505, ETU 6617, ETU 6704, ETU 6705, ETU 6706, ETU 6707. Estàndards GE: AND001, AND002, AND003, AND004, AND008, AND009, AND010, AND012 i AND014.

Mesurament i abonament.

Els conductors es mesuraran i abonaran per metre lineal de circuit (ml), i el preu comprendrà l'adquisició, transport, carreteig, col·locació del cable, subjeccions, "caputxons" o cintes antihumitat, així com la retirada i l'abonament de les bobines corresponents.

6.3.2. Conduccions de xarxes elèctriques.

Anomenem conduccions a les obres i materials necessaris per a col·locar els conductors de MT i BT sota les voreres i les calçades. Atès que l'única reglamentació existent sobre línies subterrànies és aquella establerta en el REBT aprovat per Decret 2413/73, les seves prescripcions s'apliquen per extensió a les línies d'Alta Tensió, així mateix es tindran amb consideració el Decret 120/92 de 28 d'abril i l'Ordre de 5 de juliol de 1993 sobre xarxes subterrànies de Servei públic.

Conduccions sota vorera.

Els conductors de MT i BT es col·locaran en rases amb unes dimensions mínimes de 40 cm d'amplada i 90 cm de fondària per a la mitja tensió i de 70 cm per a la baixa tensió.

En qualsevol cas, han de permetre una instal·lació còmoda dels cables.

Les rases cal que siguin verticals en tota la seva fondària, anivellant-les amb un llit de sorra de 6 cm sobre el qual es col·locaran els cables que seran estesos per rodets col·locats dins la rasa, de manera que puguin girar lliurement i no malmetin el cable. Posteriorment a la seva estesa, es cobriran amb una capa de sorra de 24 cm. Es col·locaran subjeccions entre les tres fases de mitja

tensió i les quatre fases de la baixa tensió per a evitar la dispersió dels conductors per efecte dels corrents de tallacircuit o dilatacions.

Sobre la capa de sorra de recobriment es col·locarà un totxo o placa de protecció i entre 10 i 20 cm per sota del paviment es col·locarà una cinta de senyalització.

Per al replè de les rases s'exigirà una densitat superior al 90% de la màxima obtinguda a l'assaig Pròctor Modificat.

En el cas que els cables no puguin anar en rases i puguin ser accessibles a personal no especialitzat, cada circuit s'instal·larà dins de tub d'acer galvanitzat amb grau de protecció IK 09 segons norma UNE 50102. Aquest tubs han d'estar connectats a terra.

Conduccions sota calçada.

Els conductors es col·locaran dins de tubs Ø 160 mm de polietilè doble capa per a la baixa tensió i Ø 200 mm per a la mitja tensió, els quals aniran envoltats de formigó. Per dins de cada tub tan sols passarà un circuit.

L'amplada de les rases dependrà del nombre de tubs; caldrà deixar un tub de reserva per a futures ampliacions.

La fondària de les rases serà com a mínim de 0,70 per a la baixa tensió i de 0,90 m, per a la mitja tensió en guals, i de 0,90 m per a la baixa tensió i d'1,10 m per a la mita tensió sota calçada de carrer i carretera.

Mesurament i abonament.

Les conduccions es mesuraran i abonaran per metre lineal (ml). S'entendrà que el preu de conducció sota vorera inclou, si el pressupost del projecte no especifica una altra cosa, l'excavació, el reblert, la sorra, els totxos i la cinta de senyalització. En la conducció sota calçada o gual també inclou els tubs, el formigó i les arquetes no registrables, situades a ambdós extrems.

6.3.3. Suports de formigó.

Anomenem suports de formigó als elements fets d'aquest material, amb la capacitat mecànica i l'altura necessàries, que utilitzarem per a subjectar i estendre els cables de les línies elèctriques aèries així com les seves conversions. Aquests suports seran homologats per las companyies de serveis i hauran de complir la norma UNE 21080 i l'especiació tècnica ETU 6703.

Les dimensions dels clots o pous per a la fonamentació vindran determinades per la formula corresponent en relació a l'altura del suport, d'acord amb els detalls dels plànols constructius.

La disposició del suport de formigó en la planta del clot vindrà determinada en funció del seu disseny, es adir, per a alineació amb el costat més gran perpendicular a la línia; per a angle amb el costat més gran en la bisectriu del mateix i per a final de línia amb el costat més gran paral·lel a la línia. Tot seguint la normativa de la companyia propietària.

Mesurament i abonament.

Es mesuraran i abonaran per unitat realment executada sempre que el pressupost del projecte ho especifiqui d'aquesta manera. En el preu també estarà inclòs l'excavació, el fonament, el subministrament i transport, i l'hissat i anivellat.

6.3.4. Castellets o torres metàl·liques.

Anomenem castellets o torres metàl·liques als elements fets amb perfils laminats d'acer galvanitzat, amb la capacitat mecànica i l'altura necessàries normalitzades, que utilitzarem per a subjectar i estendre els cables de les línies elèctriques aèries així com les seves conversions. Aquests suports seran homologats per las companyies de serveis i hauran de complir l'especificació tècnica ETU 6704 i 6707 i norma UNE 207017.

Les dimensions dels clots o pous per a la fonamentació vindran determinades per la formula corresponent en relació a l'altura del suport i el seu esforç de treball, d'acord amb els detalls dels plànols constructius.

Mesurament i abonament.

Es mesuraran i abonaran per unitat realment executada sempre que el pressupost del projecte ho especifiqui d'aquesta manera. En el preu també estarà inclòs l'excavació, el fonament, el subministrament, el transport i l'aplec, el muntatge, l'hissat i anivellat.

Armats i creuetes per a suports de línies aèries.

Anomenem armats i creuetes per a suports de línies aèries als elements fets amb perfils laminats d'acer galvanitzat, amb la capacitat mecànica i dimensions normalitzades, que utilitzarem per a separar del suports, subjectar i estendre els cables de les línies elèctriques aèries així com les seves conversions. Aquests armats i creuetes seran homologats per las companyies de serveis i hauran de complir l'especificació tècnica ETU 6706.

Mesurament i abonament.

Es mesuraran i abonaran per unitat realment executada sempre que el pressupost del projecte ho especifiqui d'aquesta manera. En el preu també estarà inclòs el subministrament, el transport i l'aplec, el muntatge, l'hissat i anivellat.

6.3.5. Elements singulars.

Arquetes

Podran ser prefabricades o fetes "in situ" amb dimensions que permetin la manipulació dels cables.

Les arquetes registrables prefabricades seran de formigó o de material plàstic i compliran la norma Endesa NNH001, a més de les Especificacions Tècniques de Materials de Endesa 6706041 o 6706042, si son de formigó. Els marcs y tapes compliran amb la norma Endesa NNH002 i les Especificacions Tècniques de Materials de Endesa 6704522 i 6704523. En tot cas, les tapes de fosa seran de classe D400.

Basaments i suports d'armaris.

Seran prefabricats i homologats per la companyia subministradora del servei i es col·locaran seguint els seus criteris.

Mesurament i abonament.

Es mesuraran i abonaran per unitat realment executada sempre que el pressupost del projecte ho especifiqui d'aquesta manera. En el preu també estarà inclòs el fonament i les connexions

6.3.6. Centres de transformació i transformadors d'intempèrie.

Els centres de transformació poden ser prefabricats o fets "in situ" i a la vegada aeris i subterranis.

Els centres de transformació prefabricats seran homologats per la companyia elèctrica que correspongui, i es realitzaran sobre la base del Projecte Tipus de Centres de Transformació, segons l'indicat en l'Article 9 del "Reglamento sobre Condiciones Técnicas y Garantias de Seguridad en Centrales Eléctricas, Subestaciones y Centros de Transformación" i La Resolució del 12 de Juliol del 2000, d'aprovació dels Projectes Tipus de Centres de Transformació sobre suport metàl·lic de fins 30kV i de Centres de Transformació de fins 30kV.

Les estacions transformadores fetes "in situ" compliran en tot moment les normatives i recomanacions fetes per les companyies elèctriques i es construiran segons els esquemes que figuren als plànols del projecte i d'acord amb les instruccions de la Direcció facultativa.

Seran d'aplicació les següents normes de referència en els centres de transformació MT/BT allotjats en edificis: NBE AE, NBE CA, NBE CPI, UNE 20.121(2), UNE 21.021, UNE 21.022, UNE 21.015, UNE 21.116, UNE 21.120, UNE 21.320(5), UNE 20.138, UNE 23.727, AMYS 1.4-10, ETU 3401, ETU 3405, ETU 3407, ETU 5205, ETU 6501 i ETU 6505. Estàndards GE: CNL001, DND001, FND001, FND002, FND003, FND004, FNH001, FNH002, FNZ001, FGA001 i FPH106.

Seran d'aplicació les següents normes de referència en els centres de transformació MT/BT en suports: EN 50.102, EN 60.947, UNE 20.100, UNE 20.103, UNE 20.324, UNE 20.138, UNE 21.016, UNE 21.021, UNE 21.030, UNE 21.120, UNE 21.305, UNE 21.320/5, UNE 53.315/1, AMYS 1.4-10, ETU 3401, ETU 3405, ETU 3407, ETU 6501, ETU 6505 i ETU 6704. Estàndards GE: AND001, FND001 i CNL002.

Mesurament i abonament.

Comprèn l'excavació en qualsevol tipus de terreny, el basament, la construcció de l'estació, xarxa de terres, enllumenat interior, farratges d'OC (portes, mampares de protecció, reixes de ventilació, etc.) i tots els treballs i materials necessaris, així com l'aportació de mitjans precisos per al correcte acabat de l'obra.

Si l'estació transformadora és prefabricada, a més estarà inclòs al preu de la unitat el subministrament, la col·locació i el tipus d'acabat exterior que determina la Direcció d'obra.

Es mesurarà per unitat (ut.) totalment acabada.

Utillatge interior de l'estació transformadora.

Aquesta unitat comprèn cadascun dels elements que formen part de la instal·lació elèctrica del centre de transformació (cel·les prefabricades compactes o individuals de línia i protecció segons la norma GE FND003 amb tall i aïllament en SF6, transformadors trifàsics segons norma UNE 20138 i estàndard GE FND001, fusibles de MT segons norma UNE 21120, ponts de cable MT i BT, quadres de BT, proteccions contra sobreintensitats, etc.) i tot aquells materials i operacions necessàries per al bon funcionament del centre de transformació, d'acord amb la companyia subministradora elèctrica.

Es mesuraran i abonaran per unitat totalment acabada i comprovada.

6.3.7. Preses de terra.

El suports metàl·lics i de formigó per a línies de mitja tensió (MT) portaran una presa de terra, amb l'objecte de limitar les tensions de defecte a terra.

La presa de terra en les línies aèries de baixa tensió s'instal·laran en el primer suports després de CT o PT, en les ramificacions de xarxa i en aquells punts en que la distància entre preses de terra sigui superior a 500 m (MIE BT003, apartat 10)

La resistència de posada a terra no serà superior a vint ohms (20), per a las línies de MT i trenta-set ohms (37) per a les de BT, havent de col·locar, si fos necessari, més piques de 2 m clavades a terra.

Les plaques a terra seran segons el Reglament Electrotècnic de baixa tensió i el càlcul es farà segons la publicació *Método de cálculo y proyecto de instalaciones de puesta a tierra* de UNESA .

Es mesurarà i abonarà per unitat totalment acabada i comprovada.

7. SERVEIS AFECTATS. XARXES DE TELECOMUNICACIONS.

7.1. Xarxa telefònica.

Totes les infraestructures telefòniques soterrades es construiran d'acord amb el projecte aprovat i les especificacions de la companyia Telefònica.

7.1.1. Materials.

Tots els materials a emprar seran els homologats per la companyia telefònica i els definits als plànols i al present plec. Materials homologats a Telefònica:

- Tubs de polietilè, de 125 mm de diàmetre exterior, amb paret interior llisa i exterior corrugada, especificats en ER.f1.063.

- Maneguets d'unió per empalmar els tubs corrugats de polietilè, especificats en ER.f1.063.

- Juntes d'estanqueitat per garantir que no passi aigua als tubs a través de la unió entre els tubs i els maneguets.

- Vaselina neutra per facilitar la introducció del tubs amb la junta d'estanqueitat a l'interior dels maneguets.

- Cinyells de plàstic per unir entre sí els tubs corrugats de polietilè i conformar les canalitzacions telefòniques, especificats en ER.f1.062.

- Maniguet reductor 125/110, per fer les entrades en les cambres de registre i les unions amb colzes de 110/90/490, així com amb les unions amb tubs de PVC de 110 mm de canalitzacions existents; estan especificats en ER.f1.061.

- Tubs de PVC rígid Ø 110 i Ø 63 mm. Especificació núm. 634.008, codis núm. 510.505 (110x1,8), 510.696 (63x1,2).

- Tubs de polietilè Ø 40 mm. Especificació núm. 634.008, codi núm. i 510.700 (40x1,2).

- Colzes de PVC rígid Ø 110 i Ø 63 mm., especificació núm. 634.024, codis núm. 510.172 (110/90/490), 510.718 (110/45/5000), 510.726 (63/45/2500) i 510.734 (63/90/561)

- Netejador i adhesiu per encolar unions de tubs i colzes, codis 510.866 i 510.858.

- Suport d'enganxament de politges, per tir de cable, codi núm. 510.203.

- Regletes i ganxos per a suspensió de cables, especificació núm. 634.016, codis núm. 510.777 (regleta tipus C), 510.785 (ganxo tipus A, per a un cable) i 510.793 (ganxo tipus B, per a dos cables).

- Tapes per arquetes i cambres, arquetes prefabricades i cambres prefabricades.

7.1.2. Canalitzacions.

Totes les canalitzacions es construiran segons els prismes formigonats homologats per la companyia Telefònica. Quan la canalització discorri per sota de vorera, l'altura mínima entre el paviment de vorera i la part superior del prisma serà de quaranta-cinc centímetres (0,45 m).

Als encreuaments de vials i als possibles trams sota calçada, l'esmentada altura mínima serà d'un metre (1,00 m).

Malgrat que puguin anar juntes en el mateix prisma, caldrà distingir les conduccions de la xarxa primària, normalment de diàmetre 110 mm i 125 mm, de les de la xarxa secundària que podran ser de 110 mm, 75 mm, 63 mm o de 40 mm. Cal pensar que un tub de 75 mm o 63 mm pot portar, o bé un cable o un màxim de deu connexions, i que un tub de 40 mm pot portar un màxim de quatre connexions.

S'entendrà per xarxa primària la que comunica la xarxa principal exterior amb armaris de connexió, i per xarxa secundària la que condueix únicament connexions dels armaris de connexió als edificis.

Col·locació de tubs i formigonat de les canalitzacions telefòniques. Un cop anivellada la rasa, se li abocarà una capa de formigó de vuit centímetres (0,08 m), i a sobre d'aquesta s'hi col·locarà la primera capa de tubs, tot subjectant-los amb un suport separador cada setanta centímetres (0,70

m). Una vegada col·locada aquesta capa, s'abocarà formigó dins fins a cobrir tres centímetres (0,03 m); llavors s'hi col·locarà la segona capa.

L'operació es repetirà tantes vegades com capes de tubs tingui la canalització, fins a escampar sobre la darrera capa una protecció de vuit centímetres (0,08 m) de formigó.

Tot seguit es reomplirà la rasa amb terra. La unió dels tubs de PVC es realitzarà acoblant l'extrem recte d'un d'aquests amb l'extrem de la copa de l'altre, i encolant-los amb un adhesiu, a base de dissolució de PVC, dissolvent orgànic volàtil.

Els àrids a emprar el formigó no han de superar els vint-i-cinc mil·límetres (0,025 m) en un vuitanta-cinc per cent (85%), tolerant-se en el quinze per cent (15%) restant a una dimensió de trenta mil·límetres (0,030 m).

Es recorda al contractista l'obligació de comprovar que els conductors per a l'estesa de les línies telefòniques han quedat lliures d'elements estranys.

Per això es procedirà a un mandrinat dels conductes de PVC i polietilè amb un cilindre de 0,10 m de longitud i diàmetre adequat, segons la normativa de la companyia Telefònica.

7.1.3. Arquetes i elements singulars.

Els principals elements de la xarxa telefònica són les cambres de registre i les arquetes.

Són elements de registre que se situen a diferents punts de la xarxa amb funcions de molts tipus.

Les cambres de registre són elements de grans dimensions que poden situar-se a zona de calçada (preferentment amb accés des de la zona de vorera). Serveixen per registrar les grans canalitzacions. Poden ser normalment del tipus GBR, GBRF, GBRF-C, GABP, GABPF, GABPF-C, GLR, GJR, GTR, GLP, GJP i GTP.

Les arquetes són registres de menor dimensió que normalment se situen a zona de vorera. Poden ser del tipus anomenat DF, HF, MD i MF.

Totes les infraestructures telefòniques soterrades es construiran d'acord amb el projecte aprovat i les especificacions de la companyia telefònica.

Les canalitzacions estaran formades per tubs de PVC i PE normalitzats per la companyia telefònica amb elements separadors normalment subministrats per la companyia i una protecció de formigó de 150 kg/cm de resistència característica (HM-20/P/20/I).

La distancia entre el fons de la rasa en vorera, i la part superior de la vorada col·locada serà d'1m.

7.1.4. Mesurament i abonament de les obres.

Les cambres de registre i arquetes de Telefònica es mesuraran i es pagaran per unitats totalment acabades.

El preu unitari inclou l'excavació, el subministrament i col·locació i tots els materials i les operacions necessàries per al correcte acabat de l'obra, exceptuant els materials que, d'acord amb el conveni existent, ha de subministrar la companyia, el qual solament inclou la seva col·locació o instal·lació i el transport.

Els preus unitaris inclouen, també, els possibles excessos per entrada i connexions.

Les conduccions telefòniques es mesuraran i s'abonaran per metres lineals de conducció acabada.

Els preus unitaris inclouran les excavacions de les rases, els rebliments, el formigó i els transport i la col·locació de tots els materials que d'acord amb el conveni existent, ha de subministrar la companya.

El mandrinat de conductors està inclòs en cadascun dels preus per metre lineal de cada tipus diferent i, per tant, el contractista no tindrà cap dret a reclamar el seu abonament per separat.

8. ABASTAMENT D'AIGUA POTABLE.

8.1. Canonades.

Cada tub portarà impreses les característiques següents:

- marca de fabricant.
- any de fabricació.
- diàmetre nominal.
- pressió nominal o de treball.
- norma segons la que ha estat fabricat.

Les característiques esmentades seran les adequades a la xarxa projectada, i d'acord a les exigències dels propietaris de la instal·lació. Per a qualsevol tipus de canonada es compliran totes les especificacions del Plec de Prescripcions Tècniques per a canonades d'abastament de l'Administració tutelar competent.

8.1.1. Canonades de polietilè.

El polietilè per a construcció de canonades complirà la norma UNE 53.131. Els tubs presentaran una superfície uniforme i llisa, tant interiorment com exteriorment, sense rastre de sediments ni d'incrustacions.

8.1.2. Canonades de foneria.

Les canonades de foneria compliran la norma EN 545.

8.2. Unions de tubs.

Les unions entre els tubs hauran de ser totalment estanques i no produiran cap debilitament del tub. La pressió nominal serà com a mínim igual a la dels tubs.

8.2.1. Unió de tubs de polietilè.

L'estanquitat es produirà per mitjà d'una junta d'elastòmer entre la superfície exterior del tub i la interior de la copa de la peça d'unió.

La subjecció mecànica la produirà un anell elàstic de material plàstic o metàl·lic, premsat sobre la superfície exterior del tub per un sistema de con o rosca.

Per al correcte muntatge de les unions es bisellaran sempre els caps de tub.

Les unions de tubs de polietilè d'alta densitat es podran fer també per soldadura.

L'execució de la soldadura comprendrà la preparació dels caps dels tubs, l'escalfament a temperatura controlada i el premsat dels tubs entre si.

8.2.2. Unió de tubs de foneria.

Les unions entre tubs de foneria es faran tot introduint el cap del tub dintre d'una copa, i s'hi interposarà material de junta. Com a material de junta s'empraran normalment anells d'elastòmer.

8.3. Peces especials.

Seran del mateix material que el tub, de ferro colat o de foneria mal·leable. S'empraran per a canvis de direcció o secció de les canonades, desviacions o interrupció. Portaran gravada la marca del fabricant.

S'ancoraran amb topalls de formigó prou dimensionats per suportar les forces originades per la pressió interior.

L'acoblament es farà pel mateix sistema que es prescriu per al tub, o amb platines.

Els materials a emprar per a cada classe de tub seran:

- per a tubs de fibrociment ferro colat
- per a tubs de polietilè polietilè
- per a tubs de foneria foneria

Els collarets de derivació per a connexions podran ser de ferro colat per a qualsevol tipus de tub.

8.3.1. Corbes.

Tindran igual diàmetre interior que el tub, i un radi de curvatura a l'eix de tres vegades el radi interior del tub, com a mínim.

8.3.2. Cons.

S'empraran per a connectar canonades de diàmetres diferents.

8.3.3. Derivació en T.

Es faran les desviacions de més de 50 m de diàmetre; no podran produir cap estrangulació.

8.3.4. Collarets.

S'empraran per a construcció de connexions en fases secundàries i en general per a les derivacions de menys de 40 mm de diàmetre.

Seran de dues peces, de ferro colat i ajustats al diàmetre exterior del tub.

L'estanqueïtat entre la canonada i el collaret, s'aconseguirà per interposició d'un anell de goma i premsant el collaret al tub amb dos cargols.

8.4. Vàlvules.

Es faran servir per al comandament de cabals, seguretat de les instal·lacions i aïllament del sector de la xarxa.

En la seva construcció es faran servir únicament materials resistents a la corrosió, com ara: fosa grisa, fosa modular, bronze, acer fos, acer inoxidable i elastòmer.

El cos de la vàlvula serà de foneria de primera qualitat o d'acer modelat i haurà de ser prou resistent per suportar sense deformació les pressions de servei i les sobrepressions que es puguin produir; per tant, cal que s'hagin provat a fàbrica, a una pressió mínima de quatre vegades la pressió de servei. Tot el material de foneria estarà pintat.

Les vàlvules que s'hagin d'accionar manualment hauran de ser capaces d'obrir i tancar amb pressió nominal sobre una única cara, sense esforços excessius.

Totes les peces mòbils i llurs suports, susceptibles de desgast, eixos, etc., seran d'acer o bronze i estaran perfectament ajustades.

Els elements de goma o cautxú o d'altres materials inalterables seran resistents a l'erosió i la corrosió.

Els models que es proposin seran sotmesos a l'aprovació del Director de les obres.

El tancament serà estanc en totes les vàlvules. S'instal·laran segons indicacions de la companyia subministradora. Es col·locaran dins d'arquetes quan no portin eix telescòpic i, si en porten, es col·locaran directament al terra amb un trampilló a nivell del paviment que permetrà accionar-les.

Les arquetes estaran proveïdes de marc i de tapa de ferro colat (amb anagrama indicador del servei), amb tanca de seguretat i de dimensions que permetin la inspecció i accionament de la vàlvula i el seu desmuntatge parcial o total, sense malmenar l'arqueta.

8.4.1. Vàlvules de comporta.

S'empraran diàmetres compresos entre 40 i 125 mm. Tindran el cos de foneria modular o foneria grisa per a pressions nominals fins a 25 kg/cm2 i d'acer fos per a pressions superiors. L'eix serà d'acer inoxidable i fet d'una única peça, fins i tot la valona de fixació.

La femella serà de bronze. El bagant, del mateix material que el cos, tancarà per pressió sobre superfície d'elastòmer.

L'accionament sense càrrega es podrà fer sense esforç apreciable, i els mecanismes seran prou resistents per poder obrir-la quan estigui sotmesa a la pressió nominal sobre una única cara.

La unió als tubs es farà amb platines o bé amb colls i unions "Gibault".

Si la xarxa és de polietilè, convé que la vàlvula porti incorporat un tros de tub de PE a cada extrem, per evitar pèrdues per les dilatacions.

L'estanqueïtat de l'eix s'aconseguirà amb juntes d'elastòmer.

8.4.2. Vàlvules de papallona.

Es faran servir en els mateixos casos que les vàlvules de comporta, i amb preferència a aquestes, per diàmetres iguals superiors a 200 mm.

El cos serà de foneria modular o foneria grisa per a pressions nominals fins a 25 kg/cm2, i d'acer fos per a pressions superiors.

La papallona serà del mateix material que el cos. L'eix serà d'acer inoxidable. La tanca es produirà per pressió sobre una superfície d'elastòmer entre la papallona i el cos.

L'accionament es farà sense esforç apreciable, i si el diàmetre o pressions de servei exigeixen esforços considerables, s'accionarà per mitjà d'un reductor.

Inclourà senyalització de la posició d'obertura o tancament de la papallona. La tanca sempre serà estanca.

8.4.3. Vàlvules de retenció.

Seran de tipus de comporta oscil·lant senzilla o doble. El cos serà de foneria modular o foneria grisa per a pressions nominals fins a 25 kg/cm2, i d'acer fos per a pressions superiors. Quan siguin de dues comportes estaran articulades sobre un eix d'acer inoxidable i tancaran sobre juntes d'elastòmer. La tanca sempre serà estanca.

8.4.4. Purga.

Anomenem purga a la unitat formada per una vàlvula de descàrrega i una vàlvula de retenció connectada a la xarxa de clavegueram mitjançant tub Ø 63mm. El cos d'ambdues vàlvules serà de foneria modular o foneria grisa per a pressions nominals fins a 25 kg/cm2, i d'acer fos per a pressions superiors.

8.4.5. Ventoses.

El cos serà de foneria modular per a pressions nominals fins a 25 kg/cm2. Aquestes vàlvules s'instal·laran dins d'una arqueta, si s'escau, que serà d'obra i amb marc i tapa de foneria, si no porten eix telescòpic i trampilló.

8.4.6. Boques de rec.

El cos serà de ferro colat i les aixetes seran de bronze. El ràcord serà d'endoll ràpid segons la norma UNE 23-400 d'aliatge d'alumini o bronze, DN 45 o 70. S'Instal·larà dins d'una arqueta que podrà ser d'obra o estarà formada pel mateix cos, i tapa de ferro colat desmuntable.

8.4.7. Comptadors per a les boques de rec.

El tipus de comptador serà el que indiqui la companyia subministradora, la qual marcarà els criteris per a la seva instal·lació, conjuntament amb la Direcció d'obra.

8.5. Hidrants.

Els hidrants s'han d'ajustar a les prescripcions tècniques indicades al Reial Decret 1942/1993, de 5 de novembre, pel qual s'aprova el Reglament d'instal·lacions de protecció contra incendis. La seva localització serà senyalitzada d'acord amb el que estableix l'annex a la norma UNE 23-033.

8.5.1. Hidrants soterrats.

El tipus d'hidrant serà de 100 mm de diàmetre. La distància entre 2 hidrants no serà superior a 150 m. S'instal·laran dins d'una arqueta d'obra, que comprèn una vàlvula de comporta i un ràcord d'endoll ràpid, segons la norma UNE 23-400.

Es proveirà de tapa de ferro colat 600 m amb marc i serà de color vermell per la cara vista. Així mateix, la seva situació anirà senyalitzada per una placa indicativa vertical, segons la normativa de Bombers.

8.5.2. Hidrants aeris.

El cos serà de fosa modular o fosa grisa. La connexió a la xarxa estarà a 1 m sota terra accionada per un eix d'acer inoxidable. Disposarà d'un sistema de buidat de l'aigua que quedi a la columna després de tancar, per evitar que el gel la pugui deixar fora de servei en un moment de necessitat, i d'un sistema d'autobloqueig.

8.6. Execució de les obres.

8.6.1. Rases.

Les rases per a instal·lació de canonades tindran una amplada mínima de 50 cm i una fondària suficient per a instal·lar la canonada, de forma que quedi una alçada mínima entre la generatriu inferior de tub i la superfície de 100 cm quan s'instal·li sota voreres. Se situarà a la seva posició correcta i prendrà com a referència la cota superior de la vorada col·locada.

El fons de la rasa en voreres s'anivellarà tot estenent una capa de sorra, sauló o greda de 10 cm, com a mínim.

Un cop muntada la canonada es taparà fins a 10 cm a sobre del tub amb sorra, sauló, greda o terres garbellades, exemptes de pedres superiors a 10 cm, segons la Direcció d'Obra, i es compactaran perfectament els costats del tub.

La resta de rebliment es farà amb els materials de l'excavació o de préstec segons normativa de l'apartat 5.1.2 "Rebliment de rases".

La primera compactació es farà quan hi hagi com a mínim 50 cm de terra sobre tub. S'exigirà una densitat superior al 95% de la màxima obtinguda a l'assaig Pròctor Modificat.

Quan la rasa pertanyi a una encreuament de vial es tindran en compte les especificacions de l'apartat 5.1.4.

Per a les canonades instal·lades es faran les proves d'estanqueïtat i de pressió interior.

8.6.2. Arquetes per a vàlvules (dimensions mínimes).

Les arquetes que es facin "in situ" sota les voreres, per a vàlvules de diàmetres inferiors a 100 mm i fondàries d'1 m com a màxim, seran de planta quadrada amb unes dimensions interiors mínimes de 0,50 x 0,50 m i paret d'obra de 15 cm de gruix. El trampilló d'accés serà de ferro colat amb marc del mateix material, forma quadrada i d'un mínim de 40 x 40 cm.

Les arquetes que es facin "in situ" per a vàlvules de diàmetre igual o superior a 100 mm i de fondària d'1 m fins a la part superior del tub, seran de planta quadrada o circular amb dimensió suficient per a permetre el desmuntatge de la vàlvula, i com a mínim de 0,70 m interior. La paret serà d'obra de 15 cm de gruix. La trapa d'accés serà de ferro colat, amb marc del mateix material.

Les parets no reposaran en cap cas sobre els tubs, i es faran arcs de descàrrega per al seu pas.

Es preveurà un sistema de desguàs o com a mínim una arqueta per a poder recollir l'aigua que hi entri.

També poden ser prefabricades; en aquest cas s'adaptaran a les característiques de la vàlvula que continguin.

En tot cas, s'intentarà compatibilitzar la definició d'elements amb la normativa i criteri particular de la companyia concessionària.

8.6.3. Mesurament i abonament.

Si el pressupost del projecte no especifica una altra cosa, les conduccions d'abastament d'aigües es mesuraran i abonaran per metre lineal realment construït. S'entendrà que el preu del metre lineal inclou la part proporcional de sorra, formigó, part proporcional de juntes, peces especials, proteccions i tots els materials, maquinària i operacions necessàries per a deixar les obres amb la qualitat definida als apartats anteriors. Únicament les arquetes, vàlvules, ventoses, hidrants, boques de rec i connexió a xarxa existent s'abonaran per unitat realment executada, sempre que el pressupost del projecte ho especifiqui d'aquesta manera. En les purgues també estarà inclòs el tub entre les vàlvules, el de connexió al clavegueram i a la xarxa d'aigua, les connexions i part proporcional de peces especials.

9. SEVEIS AFECTATS. NETEJA I CONSERVACIÓ DE LES OBRES.

9.1. Neteja i conservació de les obres durant la seva execució, al seu acabament i en el termini de garantia.

L'obra es mantindrà en el millor estat de neteja possible, evitant l'acumulació de runes i productes sobrers i emmagatzemant-se els aplecs de materials en llocs ocults.

Les despeses de conservació i manteniment durant l'execució de les obres, fins a la Recepció Única i Definitiva de les mateixes i durant el Termini de Garantia, aniran a càrrec del contractista, així com les reparacions per vicis d'obres o per defectes en les instal·lacions. Igualment correran a càrrec del contractista els danys causats per accident o qualsevol altra causa durant els mencionats terminis.

9.2. Prescripcions valoratives.

9.2.1. Sistema i forma de mesurar les distintes unitats d'obra.

Totes les unitats d'obra es mesuraran per unitats realment executades pel seu volum, superfície, longitud, pes o unitat segons les especificacions que figuren en el Quadre de Preus núm. 1

d'aquest Projecte, estant en tot cas a les ordres, que per escrit, hagi lliurat l'Enginyer Director d'Obra i sempre amb els criteris que s'expressen en l'estat d'amidament.

Aquest estat d'amidament s'haurà d entendre com complet en allò referent a les partides que configuren el Projecte en quant a dimensions, materials, mà d' obra i mitjans auxiliars, més altres que addicionalment i de forma circumstancial poguessin aparèixer durant el transcurs de l'execució dels treballs, encara que no hagin estat expressament citades o explicitades, fins a la seva total terminació i acabat a judici de l'Enginyer Director d'Obra, sense que la seva inclusió i execució atorgui dret algú a cobrament i per consegüent, cost addicional per a l'Administració.

El contractista queda obligat a executar les obres amb estricta subjecció a les dimensions que figuren en els plànols. Els excessos que poguessin produir-se per efectuar malament l'excavació, error, conveniència del contractista o qualsevol altre motiu no li seran d'abonament. Si a judici de la Direcció Facultativa aquest excés d'obra resultés perjudicial, el Contractista enderrocarà l'obra al seu càrrec i la refarà novament amb les dimensions degudes.

Les unitats que hagin de quedar ocultes o enterrades hauran de ser mesurades abans de la seva ocultació. Si l'amidament no s'efectua al seu temps, seran càrrec del contractista les operacions necessàries per a fer-lo.

Les modificacions, si n'hi haguessin, estarien suportades en els documents suficients, previs a l'execució dels mateixos, veient-se afectades per la baixa de licitació.

10. ENCREUAMENT I PARAL·LELISME ENTRE XARXES DE SERVEIS.

Durant l'execució de les obres es comprovarà especialment la disposició de paral·lelismes i encreuaments entre les diferents xarxes de serveis en tots els punts del seu recorregut.

A les zones de xamfrà, encreuament i zones amb elements singulars, es dibuixaran i acotaran seccions de coordinació i els trams singulars on determinats serveis (generalment l'aigua, el gas i la mitjana tensió) s'enfonsen per possibilitar l'encreuament amb altres xarxes.

Tots aquests documents obligaran segons la redacció original de les recomanacions o normatives però també segons les modificacions posteriors declarades d'aplicació obligatòria o que es declarin com a tal durant el termini de les obres d'aquest projecte.

El contractista esta obligat al compliment de totes les instruccions, plecs o normes de tota índole promulgades per l'administració de l'Estat, de l'Autonomia, dels Ajuntaments i d'altres organismes competents, que tinguin aplicació a les feines que s'han de fer, tant si són esmentats com si no ho són en la relació anterior, quedant a decisió del Director d'Obra resoldre qualsevol discrepància que pugui haver respecte el que disposa aquest Plec.

11. JARDINERIA I REG

11.1. Materials per a instal·lacions de lampisteria i reg.

11.1.1. Ventoses

1.- DEFINICIÓ I CARACTERÍSTIQUES DELS ELEMENTS

Ventosa de fosa de 16 bar de pressió de prova

S'han considerat els tipus següents:

- Ventoses per a roscar o embridar
- Dobles ventoses per a embridar

CARACTERÍSTIQUES GENERALS:

Ha de tenir orifici d'entrada i sortida.

La boia ha de ser totalment esfèrica.

Pressió prova boia: 70 bar

Pressió treball cos: <= 10 bar

Si és per a roscar ha de constar d'un cos amb connexió roscada interiorment.

Si és per a embridar ha de constar d'un cos amb connexió embridada a l'orifici inferior.

VENTOSES SENZILLES:

Ventosa cinètica de cos compacte buit; funciona durant el buidat o en omplir el circuit.

Consta de:

- Boia
- Tapa de l'orifici superior

DOBLES VENTOSES:

Ventosa automàtica trifuncional combinada amb cos buit compacte; funciona en omplir i buidar o amb canonades en servei.

Consta de:

- Separador intern per seient
- Dues boies (purgador i ventosa)
- Tobera
- Joc de palanques (purgador)
- Tapa de l'orifici de sortida

Capacitat màxima evacuació: 1,6 m3/min

2.- CONDICIONS DE SUBMINISTRAMENT I EMMAGATZEMATGE

PER A ROSCAR:

Subministrament: Per unitats, empaquetades en caixes.

Les rosques han de portar protectors de plàstic.

PER A EMBRIDAR:

Subministrament: En caixes, amb tots els accessoris, peces per als junts i elements de connexió.

CONDICIONS GENERALS D'EMMAGATZEMATGE:

Emmagatzematge: En llocs protegits de la intempèrie i d'impactes.

3.- UNITAT I CRITERIS D'AMIDAMENT

Unitat d'amidament: la indicada a la descripció de l'element

Criteri d'amidament: quantitat necessària subministrada a l'obra

4.- NORMATIVA DE COMPLIMENT OBLIGATORI

No hi ha normativa de compliment obligatori.

11.1.2. Manòmetres

1.- DEFINICIÓ I CARACTERÍSTIQUES DELS ELEMENTS

Manòmetres d'esfera per a roscar.

CARACTERÍSTIQUES GENERALS:

Ha d'estar constituït per un mecanisme sensible a la pressió, protegit de l'exterior, amb una esfera graduada i una agulla de lectura.

Ha de ser estanc a la pressió de prova de la instal·lació.

Ha d'estar protegit passivament contra la corrosió.

Material: Acer

Temperatura de servei (T): - 20°C <= T <= 60°C

Tolerància de precisió: ± 0,1 %

2.- CONDICIONS DE SUBMINISTRAMENT I EMMAGATZEMATGE

Subministrament: Empaquetat i amb la rosca protegida.

Emmagatzematge: En llocs protegits contra els impactes.

3.- UNITAT I CRITERIS D'AMIDAMENT

Unitat d'amidament: la indicada a la descripció de l'element

Criteri d'amidament: quantitat necessària subministrada a l'obra

4.- NORMATIVA DE COMPLIMENT OBLIGATORI

Orden de 18 de noviembre de 1974 por la que se aprueba el Reglamento de Redes y Acometidas de Combustibles Gaseosos.

5.- CONDICIONS DE CONTROL DE RECEPCIÓ

CONDICIONS DE MARCATGE I CONTROL DE LA DOCUMENTACIÓ:

El manòmetre ha de portar de forma indeleble i ben visible les dades següents:

- Nom del fabricant o marca comercial
- Pressió de servei

Ha de dur les instruccions d'instal·lació i muntatge corresponents.

OPERACIONS DE CONTROL:

Les tasques de control a realitzar són les següents:

- Sol·licitar al fabricant els certificats de les característiques tècniques dels materials.
- Control de la documentació tècnica subministrada.
- Control de les operacions de transport des de fàbrica fins a obra, supervisió de les tasques de càrrega i descàrrega, i emmagatzematge dels elements.
- Control d'identificació dels materials i verificació del seu dimensionat segons projecte.
- Control de les característiques dels elements en quan a qualitat de construcció, sensibilitat, resposta i consum d'energia, en el seu cas, segons especificacions tècniques i referències.
- Informe de recepció, incloent els resultats dels controls efectuats.

CRITERIS DE PRESA DE MOSTRES:

S'ha de realitzar el control dels materials i equips que es rebin a l'obra.

INTERPRETACIÓ DE RESULTATS I ACTUACIONS EN CAS D'INCOMPLIMENT:

Un cop realitzat el control dels materials, totes les anomalies, incompliment de les especificacions, desviacions del projecte i variacions del què s'ha contractat amb l'empresa instal·ladora, s'ha de comunicar a DF, que haurà de decidir la substitució total o parcial del material rebut.

11.1.3. Boques de reg

1.- DEFINICIÓ I CARACTERÍSTIQUES DELS ELEMENTS

Elements de subministrament i distribució d'aigua, destinats a la connexió de mànegues de reg o localització puntual d'aspersors aeris acoblats a la rosca de lca clau d'apertura.

Ha d'estar formada per:

- Carcassa
- Tapa
- Cos amb connexió per rosca
- Sistema de tancament en forma de falca, de desplaçament vertical i accionament per volant
- Premsaestopa d'estanquitat sobre l'eix d'accionament del sistema de tancament
- Sortida tipus roscada o Racor Barcelona

En el cos ha d'haver-hi gravada la pressió de treball.

Pressió nominal: 10 bar

Pressió de prova: >= 15 bar

2.- CONDICIONS DE SUBMINISTRAMENT I EMMAGATZEMATGE

Subministrament: En caixes, amb tots els accessoris, peces per als junts i elements de connexió.

Emmagatzematge: En llocs protegits de la intempèrie i d'impactes.

3.- UNITAT I CRITERIS D'AMIDAMENT

Unitat d'amidament: la indicada a la descripció de l'element

Criteri d'amidament: quantitat necessària subministrada a l'obra

4.- NORMATIVA DE COMPLIMENT OBLIGATORI

No hi ha normativa de compliment obligatori.

11.1.4. Programadors

1.- DEFINICIÓ I CARACTERÍSTIQUES DELS ELEMENTS

Dispositius destinats a formar part d'una instal·lació de reg.

S'han considerat els elements següents:

- Aspersor: Dispositiu destinat a distribuir aigua polvoritzada sobre una superfície de radi efectiu comprès entre 1 i 4 m, sense elements giratoris.

- Difusors: Elements de distribució d'aigua en zones ajardinades en forma de pluja que van equipats amb broquet de sortida de doll fix, regulable i de curt abast

- Comptagotes: Emissors d'aigua de baix cabal incorporats a canonades soterrades per configurar sistemes de reg localitzat, integrats directament en la canonada en el procés de fabricació de la mateixa o acoblats com accessoris addicionals a la canonada un cop fabricada

- Programadors electrònics o autònoms: Elements que governen l'obertura de les electrovàlvules de la instal·lació possibilitant l'automatització de la mateixa.

- Vàlvula hidràulica per a regular automàticament el cabal d'aigua, en les que l'accionament del pilot de tres vies es fa electromagnèticament. El desplaçament de l'eix de la vàlvula es produeix per l'acció d'un solenoide.

11.1.5. Aspersors i microaspersors:

La part del dispositiu destinada a difondre l'aigua ha de quedar amagada dins la carcassa, mentre l'aparell connectat a la xarxa no rebi aigua a la pressió mínima de treball.

Les peces de plàstic del difusor exposades a l'aigua o a les radiacions ultraviolades han de ser opaques i resistents a les dites radiacions.

Les superfícies del polvoritzador han de ser llises i no han de tenir puntes o arestes vives.

El disseny del polvoritzador ha de permetre la substitució de qualsevol component per la part superior, de forma manual o amb ajut d'eines corrents, iclusiu el filtre.

Ha de tenir un junt per a impedir l'entrada de sorra entre la carcassa i el cos emergent.

Les peces de plàstic del difusor exposades a l'aigua o a les radiacions ultraviolades han de ser opaques i resistents a les dites radiacions.

Les superfícies del polvoritzador han de ser llises i no han de tenir puntes o arestes vives.

El disseny del polvoritzador ha de permetre la substitució de qualsevol component per la part superior, de forma manual o amb ajut d'eines corrents, iclusiu el filtre.

Ha de tenir un junt per a impedir l'entrada de sorra entre la carcassa i el cos emergent.

Els broquets de sortida han de ser intercambiables per a aconseguir diferents superfícies de regat. Cada tipus de broquet ha de portar una marca o codi que permeti identificar-lo al catàleg corresponent.

Cada element ha de portar marcat de forma clara e indeleble les indicacions següents:

- Nom del fabricant o marca comercial enregistrada
- Símbol d'identificació utilitzat al catàleg
- Cabal nominal i pressió nominal de treball
- Indicació de la posició correcta d'instal·lació si fos necessari

Pressió màxima admissible: 5 bar

11.1.6. Aspersors:

La connexió a la xarxa ha de ser una rosca femella de 1/2" d'acord amb la norma UNE 19-009.

Pressió de treball: >= 1,5 bar, <= 3,5 bar

Alçària del cos emergent: >= 70 mm

Ha d'estar format per:

- Carcassa
- Cos emergent
- Tapa de goma
- Joc de broquets intercanviables
- Filtre

11.1.7. Gotejadors

Ha de ser autonetejable.

Cada element ha de portar marcat de forma clara e indeleble les indicacions següents:

- Nom del fabricant o marca comercial enregistrada
- Model
- Tipus
- Diàmetre exterior de la canonada expressat en mm
- Diàmetre mínim de pas expressat en mm

- Cabal nominal expressat en l/min quan els emissors no siguin auatocompensants
- Indicació de la posició correcta d'instal·lació si fos necessari

Cada element ha de tenir una caixa de protecció estanca, amb tancament mitjançant clau.

Cada element ha de portar les indicacions següents:

- Nom del fabricant o marca comercial enregistrada, distribuïdor i model
- Símbol d'identificació utilitzant el catàleg
- Número d'estacions o sectors
- Número de programes
- Cicle o interval de reg
- Arrencada de bomba o vàlvula mestra
- Memòria permanent (Piles)
- Descripció de la funció dels automatismes

11.1.8. Programadors electrònics:

Pot disposar de pantalla.

L'alimentació del programador s'ha de fer amb un transformador intern o extern per a passar de la tensió d'alimentació de la xarxa, a la tensió d'alimentació de les electrovàlvules (24 V cc).

Ha de tenir com a mínim les següents prestacions:

- Número de programes: Doble programa A/B
- Arrencada: 3 recs en l'interval programat
- Temps de reg: 1 a 999 min per estació
- Cicle o interval de reg: 1/2 dia a 7 dies

11.1.9. Programadors autònoms:

Han d'estar equipats amb solenoide a impulsos.

L'alimentació es produeix per piles o bateries amb una autonomia mínima d'un any.

Ha d'estar preparat per a admetre un comandament de programació via radio.

Ha de tenir com a mínim les següents prestacions:

- Estacions o sectors de reg: 2 com a màxim
- Arrencament automàtic: 3 regs en l'interval programat
- Temps de reg: 1 setmana a 24 h
- Cicle o interval: 1/2 dia a 7 dies

11.1.10. Electrovàlvules:

Ha d'estar formada per:

- Carcassa

- Regulador de cabal
- Sistema d'obertura manual directa
- Solenoide
- Filtre autonetejant

Cada element ha de portar marcat de forma clara i indeleble les indicacions següents:

- Nom del fabricant o marca comercial enregistrada
- Model
- Codi del tipus de vàlvula
- Tipus de connexió de la vàlvula
- Diàmetre de connexió expressat en mm o polsades
- Tipus d'accionament
- Pressions, màx. mín. I de treball
- Cabal màxim i mínim expressat en m3/h
- Material del que està conformat
- Potència expressada en W

2.- CONDICIONS DE SUBMINISTRAMENT I EMMAGATZEMATGE

Les zones que no es puguin compactar amb l'equip utilitzat per a la resta de la capa, s'han de compactar amb els mitjans adequats fins assolir una densitat igual a la de la resta de la capa.

Emmagatzematge: en el seu envàs, en llocs protegits contra els impactes.

3.- UNITAT I CRITERIS D'AMIDAMENT

Unitat d'amidament: la indicada a la descripció de l'element

Criteri d'amidament: quantitat necessària subministrada a l'obra

4.- NORMATIVA DE COMPLIMENT OBLIGATORI

Programador o electrovàlvula: No hi ha normativa de compliment obligatori.

11.1.11. Vàlvules

1.- DEFINICIÓ I CARACTERÍSTIQUES DELS ELEMENTS

Vàlvules de de 2 o 3 vies, d'accionament manual o amb actuador final elèctric o hidràulic.

S'han considerat els tipus següents:

- Vàlvules, d'accionament manual, amb mecanisme de tancament de bola, amb cos metàl·lic o de material sintètic
- Vàlvules amb accionament elèctric, amb mecanisme de tancament de bola
- Vàlvules amb accionament pneumàtic, amb mecanisme de tancament de bola

S'han considerat els sistemes d'unió següents:

- Connexions per a roscar
- Per a muntar amb brides
- Per a encolar
- Per muntar amb accessoris a pressió

CARACTERÍSTIQUES GENERALS:

Tots els elements han de ser compatibles amb el fluid que transportarà la canonada on s'instal·laran.

Els accessoris per a xarxes de subministrament d'aigua potable no han de produir concentracions de substancies nocives que excedeixin els valors permesos pel RD 140/2003, de 7 de Febrer, i no han de modificar les característiques organolèptiques ni la salubritat del aigua que circularà.

S'ha de comprovar en les especificacions subministrades pel fabricant, que la vàlvula és apta per al tipus de fluid de la canonada on s'instal·larà, a la temperatura i pressió previstes.

El fabricant ha de garantir que la vàlvula en posició tancada no permetrà el pas del fluid, i que es podrà maniobrar sense dificultat el mecanisme d'obertura i tancament a la pressió i temperatura de treball.

El pas lliure que deixa la vàlvula en posició oberta ha de correspondre al diàmetre nominal dels tubs als quals es connecta.

En el cos ha d'haver-hi gravada la pressió de treball.

Pressió de prova segons pressió nominal:

- Pressió nominal 10 bar: >= 15 bar
- Pressió nominal 16 bar: >= 24 bar

2.- CONDICIONS DE SUBMINISTRAMENT I EMMAGATZEMATGE

Subministrament: En caixes, amb tots els accessoris, peces per als junts i elements de connexió.

Les rosques han de portar protectors de plàstic.

Emmagatzematge: En llocs protegits de la intempèrie i d'impactes.

3.- UNITAT I CRITERIS D'AMIDAMENT

Unitat d'amidament: la indicada a la descripció de l'element

Criteri d'amidament: quantitat necessària subministrada a l'obra

4.- NORMATIVA DE COMPLIMENT OBLIGATORI

VÀLVULES METÀL·LIQUES:

* UNE-EN 736-1:1996 Válvulas. Terminologia. Parte 1: Determinación de los tipos de válvulas.

* UNE-EN 736-2:1998 Válvulas. Terminología. Parte 2: Definición de los componentes de las válvulas.

* UNE-EN 736-3:2008 Válvulas. Terminología. Parte 3: Definición de términos.

* UNE-EN 13709:2010 Válvulas industriales. Válvulas de globo y válvulas de globo de retención y regulación de acero.

VÀLVULES DE BOLA DE MATERIAL SINTÈTIC:

UNE-EN ISO 16135:2007 Válvulas industriales. Válvulas esféricas de materiales termoplásticos (ISO 16135:2006).

VÀLVULES AMB ACTUADOR ELÈCTRIC:

Real Decreto 842/2002 de 2 de agosto, por el que se aprueba el Reglamento Electrotécnico de Baja Tensión. REBT 2002

11.1.12. Filtres

1.- DEFINICIÓ I CARACTERÍSTIQUES DELS ELEMENTS

Filtres coladors per a muntar entre tubs.

S'han considerat els tipus següents:

- Filtres roscats.
- Filtres per a muntar amb brides

CARACTERÍSTIQUES GENERALS:

Ha d'estar format per un element metàl·lic que conté al seu interior l'element filtrant.

L'interior ha d'estar net, lliure de pols i impureses.

Ha de ser resistent a la corrosió.

Ha de ser resistent a les agressions del fluid que circula pel seu interior.

Ha de ser estanc a la pressió de prova de la instal·lació.

No ha de tenir cops, esquerdes o irregularitats en els punts on puguin afectar l'estanquitat, ni ha de tenir d'altres defectes superficials.

L'interior ha de ser regular i llis. S'accepten petites irregularitats que no disminueixin la seva qualitat intrínseca, ni alterin el seu funcionament.

Ha de dur marcada de forma indeleble una fletxa que indiqui el sentit de circulació del fluid.

Ha de portar de forma indeleble i ben visible les dades següents:

- Nom del fabricant o marca comercial
- Pressió nominal
- Símbol indicador del sentit de circulació del fluid per dintre del filtre

FILTRES ROSCATS:

Ha d'estar preparat amb rosca interior a cada extrem per a ser muntat entre tubs.

Ha de ser fàcilment accessible per tal de permetre el canvi de l'element filtrant, mitjançant rosca.

FILTRES EMBRIDATS:

Ha d'estar preparat amb brides normalitzades a cada extrem per a ser muntat entre tubs.
Ha de ser fàcilment desmuntable per tal de permetre el canvi de l'element filtrant.
2.- CONDICIONS DE SUBMINISTRAMENT I EMMAGATZEMATGE
Subministrament: En caixes.
S'ha de subministrar amb les boques de connexió tapades.
L'element filtrant ha d'estar en el seu interior o bé s'ha de subministrar aparat.
L'element que va amb rosca s'ha de subministrar amb la rosca corresponent.
Ha de dur les instruccions d'instal·lació i muntatge corresponents.
Emmagatzematge: En llocs protegits de cops, dins de la seva caixa.
3.- UNITAT I CRITERIS D'AMIDAMENT
Unitat d'amidament: la indicada a la descripció de l'element
Criteri d'amidament: quantitat necessària subministrada a l'obra
4.- NORMATIVA DE COMPLIMENT OBLIGATORI
La normativa ha de ser l'específica a l'ús a què es destini.

11.2. Materials per a jardineria i per a mesures correctores d'impacte ambiental

11.2.1. Esmenes biològiques

1.- DEFINICIÓ I CARACTERÍSTIQUES DELS ELEMENTS
Esmenes biològiques per al condicionament biològic del sòl.
S'han considerat els tipus següents:
- Esmena biològica d'àcids húmics i fúlvics
- Bioactivador microbià
BIOACTIVADOR MICROBIÀ:
Compost d'àcids húmics i fúlvics, microorganismes latents, matèria orgànica i adob sobre una matriu orgànica de turba negre.
Contingut d'àcids húmics i fúlvics: 22%
Contingut de microorganismes: 2800 milions/g
Contingut de matèria orgànica: 30%
Grandària màxima: 2 mm
2.- CONDICIONS DE SUBMINISTRAMENT I EMMAGATZEMATGE
Subministrament: En envasos tancats i precintats.
Emmagatzematge: Protegit contra les pluges, les temperatures exteriors extremes i els focus d'humitat.

3.- UNITAT I CRITERIS D'AMIDAMENT
Unitat d'amidament: la indicada a la descripció de l'element
Criteri d'amidament: quantitat necessària subministrada a l'obra
4.- NORMATIVA DE COMPLIMENT OBLIGATORI
No hi ha normativa de compliment obligatori.
5.- CONDICIONS DE CONTROL DE RECEPCIÓ
CONDICIONS DE MARCATGE I CONTROL DE LA DOCUMENTACIÓ:
Han de portar marcades de forma indeleble i ben visible les dades següents:
- Designació del producte que conté
- Nom del fabricant o marca comercial
- Pes net
- Estat físic
- Composició química
- Solubilitat
- Reacció
- Riquesa
OPERACIONS DE CONTROL:
- Inspecció visual del material subministrat, comprovant la correcte identificació tal i com s'indica a les especificacions.
- Recepció del certificat de garantia, d'acord a les condicions especificades, i si és el cas, dels documents acreditatius de la disposició de l'etiqueta ecològica europea.
- Abans de començar l'aportació de terres i substrats per a jardineria, i amb una freqüència de 10.000 m3, es realitzaran els assaigs corresponents a l'anàlisi estàndard de terra vegetal, amb la determinació de:
  - Rang de textures pel mètode granulomètric per sedimentació discontínua.
  - Anàlisi del PH (en H2O 1:2,5).
  - Anàlisi del contingut en sodi (ppm) pel mètode de fotometria de flama.
  - Anàlisi de la conductivitat elèctrica (prova prèvia de salinitat).
  - Anàlisi del carbonat càlcic equivalent i anàlisi del contingut en nutrients (P, K, Mg, Calci, N orgànic i amoniacal) pels mètodes químics 4, 15, 16 (b), 8, segons MOA III
CRITERIS DE PRESA DE MOSTRES:
Els controls s'han de realitzar segons les instruccions de la DF i els criteris indicats a les normes de procediment corresponents.

INTERPRETACIÓ DE RESULTATS I ACTUACIONS EN CAS D'INCOMPLIMENT:

No s'acceptaran materials que no arribin correctament identificats i acompanyats del certificat de garantia corresponent. Els productes a utilitzar s'ajustaran a les condicions exigides al plec de condicions tècniques.

11.2.2. Esmenes d'origen sintètic

1.- DEFINICIÓ I CARACTERÍSTIQUES DELS ELEMENTS

Solució aquosa de polímers sintètics de base acrílica, per a l'estabilització de terres per aglomeració de les seves partícules.

CARACTERÍSTIQUES GENERALS:

Ha de ser transparent, viscós i inodor.

Ha de ser hidropermeable.

No ha de tenir efectes al·lèrgics per la pell ni les mucoses dels operaris.

No ha d'alterar els processos biològics de la microfauna.

No ha d'afectar a peixos, avifauna, ni altres animals superios que poguessin patir contaminació per deriva del producte o arrossegament.

Viscositat: Aprox. 50000 cps

pH: 6

Toxicitat: No tòxic

Càrrega elèctrica: Aniònica

Toleràncies:

- pH: ± 1

2.- CONDICIONS DE SUBMINISTRAMENT I EMMAGATZEMATGE

Subministrament: En llaunes hermètiques i segellades amb el precinte corresponent.

Emmagatzematge: De manera que no s'alterin les seves característiques.

3.- UNITAT I CRITERIS D'AMIDAMENT

Unitat d'amidament: la indicada a la descripció de l'element

Criteri d'amidament: quantitat necessària subministrada a l'obra

4.- NORMATIVA DE COMPLIMENT OBLIGATORI

No hi ha normativa de compliment obligatori.

11.2.3. Adobs minerals sòlids de fons

1.- DEFINICIÓ I CARACTERÍSTIQUES DELS ELEMENTS

Adob mineral sòlid per al condicionament químic del sòl.

S'han considerat els tipus següents:

- Adobs simples:
  - Nitrat càlcic 15% GR
  - Sulfat amònic 21% GR
  - Nitrat amònic 33,5% GR
  - Superfosfat de calç 18% GR
  - Superfosfat de calç 45% GR
  - Sulfat potàsic 50-52% Crs
- Adobs binaris:
  - Nitrat potàsic (13-0-46%) GR
  - Fosfat biamònic (13-46-0%) GR
- Adobs ternaris:
  - (12-12-17% 2MgO) GR
  - (15-5-20% 2MgO) GR
  - (20-5-10% 3,2MgO) GR

CARACTERÍSTIQUES GENERALS:

No ha de tenir elements ni matèries que puguin perjudicar les plantacions.

Estat físic:

- GR: Sòlid granulat
- CrS: Sòlid cristal·lí

Riquesa (Percentatge expressat en p/p):

- Nitrat càlcic 15% GR: >= 15% N
- Sulfat amònic 21% GR: >= 21% N
- Nitrat amònic 33,5% GR: >= 33,5% N
- Superfosfat de calç 18% GR: >= 18% P_2O_5
- Superfosfat de calç 45% GR: >= 45% P_2O_5
- Sulfat potàsic 50-52% Crs: >= 50-52% K_2O
- Nitrat potàsic (13-0-46%) GR: >= 13% N i 46% K_2O
- Fosfat biamònic (13-46-0%) GR: >= 13% N i 46% P_2O_5
- (12-12-17% 2MgO) GR: >= 12% N, 12% P_2O_5 i 17% K_2O+2MgO
- (15-5-20% 2MgO) GR: >= 15% N, 5% P_2O_5 i 20% K_2O+2MgO
- (20-5-10% 3,2MgO) GR: >= 20% N, 5% P_2O_5 i 10% K_2O+3,2MgO

2.- CONDICIONS DE SUBMINISTRAMENT I EMMAGATZEMATGE

Subministrament: En sacs, de manera que no s'alterin les seves característiques.

Emmagatzematge: En llocs protegits de la pluja i la humitat.

3.- UNITAT I CRITERIS D'AMIDAMENT

Unitat d'amidament: la indicada a la descripció de l'element

Criteri d'amidament: quantitat necessària subministrada a l'obra

4.- NORMATIVA DE COMPLIMENT OBLIGATORI

No hi ha normativa de compliment obligatori.

5.- CONDICIONS DE CONTROL DE RECEPCIÓ

CONDICIONS DE MARCATGE I CONTROL DE LA DOCUMENTACIÓ:

Han de portar marcades de forma indeleble i ben visible les dades següents:

- Designació del producte que conté
- Nom del fabricant o marca comercial
- Pes net
- Estat físic
- Composició química
- Solubilitat
- Reacció
- Riquesa

OPERACIONS DE CONTROL:

- Inspecció visual del material subministrat, comprovant la correcte identificació tal i com s'indica a les especificacions.
- Recepció del certificat de garantia, d'acord a les condicions especificades, i si és el cas, dels documents acreditatius de la disposició de l'etiqueta ecològica europea.
- Abans de començar l'aportació de terres i substrats per a jardineria, i amb una freqüència de 10.000 m3, es realitzaran els assaigs corresponents a l'anàlisi estàndard de terra vegetal, amb la determinació de:
  - Rang de textures pel mètode granulomètric per sedimentació discontínua.
  - Anàlisi del PH (en H2O 1:2,5).
  - Anàlisi del contingut en sodi (ppm) pel mètode de fotometria de flama.
  - Anàlisi de la conductivitat elèctrica (prova prèvia de salinitat).
  - Anàlisi del carbonat càlcic equivalent i anàlisi del contingut en nutrients (P, K, Mg, Calci, N orgànic i amoniacal) pels mètodes químics 4, 15, 16 (b), 8, segons MOA III

CRITERIS DE PRESA DE MOSTRES:

Els controls s'han de realitzar segons les instruccions de la DF i els criteris indicats a les normes de procediment corresponents.

INTERPRETACIÓ DE RESULTATS I ACTUACIONS EN CAS D'INCOMPLIMENT:

No s'acceptaran materials que no arribin correctament identificats i acompanyats del certificat de garantia corresponent. Els productes a utilitzar s'ajustaran a les condicions exigides al plec de condicions tècniques.

11.2.4. Terres i substrats per a jardineria

1.- DEFINICIÓ I CARACTERÍSTIQUES DELS ELEMENTS

Terres, substrats i mulch per al condicionament del sòl.

S'han considerat els tipus següents:

- Terra vegetal
- Escorça de pi
- Encoixinament per a hidrosembra

TERRA VEGETAL:

No ha de tenir elements estranys ni llavors de males herbes.

La terra no adobada ha de ser natural, provinent de la capa superficial d'un terreny i amb un alt contingut de matèria orgànica.

La terra adobada ha de ser natural, provinent de la capa superficial d'un terreny i amb incorporació d'adobs orgànics.

Mida dels materials petris: <= 20 mm

Mida dels terrossos:

- Terra vegetal garbellada: <= 16 mm
- Terra vegetal no garbellada: <= 40 mm

Composició granulomètrica:

- Sorra: 50 - 75%
- Llim i argila: < 30%
- Calç: < 10%
- Matèria orgànica (MO): 2% <= MO <= 10%

Composició química:

- Nitrogen: 1/1000
- Fósfor total (P2O5 assimilable): 150 ppm (0,3%)
- Potasi (K2O assimilable): 80 ppm (0,1/1000)
- pH: 6 <= pH <= 7,5

TERRA DE BOSC:

Terra natural provinent de la capa superficial d'un bosc de plantes acidòfiles.

Composició granulomètrica:

- Sorra: 50 - 75%
- Llim i argila: < 30%
- Calç: < 10%
- Matèria orgànica: > 4%

Composició química:

- Nitrogen: 1/1000
- Fósfor total (P2O5 assimilable): 150 ppm (0,3%)
- Potasi (K2O assimilable): 80 ppm (0,1/1000)
- pH: 5 <= pH <= 6,5

ENCOIXINAMENT HIDROSEMBRES:

Encoixinament de fibra semi-curta compost de cel·lulosa desfibrada, palla de cereal triturada i paper reciclat.

No ha d'afectar a la germinació i posterior desenvolupament de les llavors.

Grandària màxima: 25 mm

Composició:

- Cel·lulosa desfibrada: 40%
- Palla de cereal: 50%
- Paper reciclat: 60%

2.- CONDICIONS DE SUBMINISTRAMENT I EMMAGATZEMATGE

TERRA VEGETAL O ROLDOR DE PI:

Subministrament: En sacs o a granel.

Emmagatzematge: De manera que no s'alterin les seves característiques.

ENCOIXINAMENT HIDROSEMBRES:

Subministrament: En bales empaquetades.

Emmagatzematge: De manera que no s'alterin les seves característiques.

3.- UNITAT I CRITERIS D'AMIDAMENT

Unitat d'amidament: la indicada a la descripció de l'element

Criteri d'amidament: quantitat necessària subministrada a l'obra

4.- NORMATIVA DE COMPLIMENT OBLIGATORI

No hi ha normativa de compliment obligatori.

5.- CONDICIONS DE CONTROL DE RECEPCIÓ

CONDICIONS DE MARCATGE I CONTROL DE LA DOCUMENTACIÓ:

Als sacs hi han de figurar les següents dades:

- Identificació del producte
- Nom del fabricant o marca comercial
- Pes net

OPERACIONS DE CONTROL:

- Inspecció visual del material subministrat, comprovant la correcte identificació tal i com s'indica a les especificacions.
- Recepció del certificat de garantia, d'acord a les condicions especificades, i si és el cas, dels documents acreditatius de la disposició de l'etiqueta ecològica europea.
- Abans de començar l'aportació de terres i substrats per a jardineria, i amb una freqüè ncia de 10.000 m3, es realitzaran els assaigs corresponents a l'anàlisi estàndard de terra vegetal, amb la determinació de:
  - Rang de textures pel mètode granulomètric per sedimentació discontínua.
  - Anàlisi del PH (en H2O 1:2,5).
  - Anàlisi del contingut en sodi (ppm) pel mètode de fotometria de flama.
  - Anàlisi de la conductivitat elèctrica (prova prèvia de salinitat).
  - Anàlisi del carbonat càlcic equivalent i anàlisi del contingut en nutrients (P, K, Mg, Calci, N orgànic i amoniacal) pels mètodes químics 4, 15, 16 (b), 8, segons MOA III

CRITERIS DE PRESA DE MOSTRES:

Els controls s' han de realitzar segons les instruccions de la DF i els criteris indicats a les normes de procediment corresponents.

INTERPRETACIÓ DE RESULTATS I ACTUACIONS EN CAS D'INCOMPLIMENT:

No s' acceptaran materials que no arribin correctament identificats i acompanyats del certificat de garantia corresponent. Els productes a utilitzar s'ajustaran a les condicions exigides al plec de condicions tècniques.

11.2.5. Arbres i plantes

1.- DEFINICIÓ I CARACTERÍSTIQUES DELS ELEMENTS

Espècies vegetals subministrades a peu d'obra.

S'han considerat els tipus següents:

- Arbres planifolis
- Coníferes i resinoses
- Palmeres i palmiformes
- Arbusts
- Plantes de petit port

- Llavors de barreges de cespitoses
- Pans d'herba de barreges de cespitoses

S'han considerat les formes de subministrament següents:

- En contenidor
- Amb pa de terra
- Amb l'arrel nua
- Llavors
- Pa d'herba

CONDICIONS GENERALS:

L'espècie vegetal s'ha d'adquirir en un viver acreditat i legalment reconegut o, en tot cas, en empreses de reconeguda solvència.

Les plantes han de tenir identitat i puresa de lot adequades en relació al gènere o espècie a què pertanyin, i si es el cas també respecte al cultivar.

Les plantes han d'haver estat cultivades d'acord amb les necessitats de l'espècie o cultivar, edat i localització.

Han d'haver rebut una adequada formació (poda, retall, pinçament, asprada, etc).

La qualitat de la part aèria de les plantes ha de complir les especificacions de l'article 4.4.2 de la norma NTJ 07A.

La qualitat de la part subterrània de les plantes ha de complir les especificacions de l'article 4.4.3 de la norma NTJ 07A.

L'espècie vegetal ha de complir la legislació vigent sobre sanitat vegetal, especialment pel que fa al control d'organismes nocius de quarantena, així com d'altres plagues i malalties que puguin afectar la qualitat i valor d'utilització del material vegetal.

Les espècies que legalment estiguin regulades, han d'anar acompanyades del passaport sanitari.

No ha de presentar ferides o desperfectes a la seva part aèria o radical, ni símptomes d'haver-los patit anteriorment.

Quan el subministrament és amb arrel nua, han de presentar un sistema radical ben ramificat, la capçada aclarida, però no podada excessivament, amb un equilibri entre la part aèria i la part subterrània. Les arrels han de presentar talls nets i recents sense ferides ni macadures. No es recomanable que hi hagin arrels seccionades de diàmetre superior a 3 cm en els arbres, o superiors a 2 cm en els arbusts.

Quan el subministrament és en contenidor o amb pa de terra, les arrels han de tenir el pa de terra adequat per a l'espècie i mida de l'arbre.

Els pans de terra han d'estar protegits amb materials que es puguin degradar abans d'un any i mig en ser soterrats, i que no produeixin afectacions a les plantes. El pa de terra ha d'estar intacte, compacte i ple d'arrels.

La planta ha de tenir les mides d'alçada, diàmetre del tronc, mida del pa de terra o mida del contenidor, que s'indiquin a la unitat d'obra. La verificació d'aquestes dades s'ha de fer d'acord amb les indicacions de la norma NTJ 07A.

CONÍFERES I RESINOSES:

La tija ha de mostrar el seu port natural, amb la ramificació i la frondositat pròpies de la seva espècie i mida.

Les fulles han de presentar un bon estat vegetatiu.

L'alçària correspon a la distància des del coll de l'arrel fins a la part més distant al mateix.

El fullatge ha de tenir el color típic de l'espècie-varietat, segons l'època.

Les coníferes han d'estar totalment ramificades des de la base, segons l'hàbit de creixement de l'espècie-varietat.

ARBRES PLANIFOLIS:

La circumferència correspon al perímetre mesurat a un metre del coll de l'arrel.

Per als arbres de tronc múltiple, el perímetre total es la suma dels perímetres individuals.

Quan el subministrament és en contenidor o amb pa de terra, les arrels han de tenir el pa de terra adequat per a l'espècie i mida de l'arbre.

Alçaria del pa de terra:

- Arbres de fulla caduca: Diàmetre del pa de terra x 0,7
- Arbres de fulla persistent: Diàmetre del pa de terra x 1,2

No es poden admetre plantes amb talls visibles de les arrels superiors a 1/8 del perímetre del tronc.

PALMERES I PALMIFORMES:

L'estípit ha de tenir la forma i l'estructura pròpies de la seva mida. Si son palmeres unicaules, l'estípit ha de ser recte i vertical.

No han de tenir ferides, osques o concavitats al tronc. L'estípit no ha de tenir estrangulacions.

Tindrà una senyal que indiqui l'orientació Nord en el seu lloc de cultiu original.

El gruix de l'estípit correspon al mesurat a 1,30 m per sobre del coll de l'arrel.

L'alçària correspon a la distància des del coll de l'arrel al punt d'inserció dels primers palmons.

S'han de presentar-se amb les fulles lligades i les exteriors retallades.

En les palmeres subministrades en contenidor, la distància mínima entre l'estípit i el interior del contenidor ha de ser de 25 cm.

Toleràncies:

- Alçària: ± 5%

CESPITOSES:

Les barreges de llavors i la composició dels pans d'herba, s'han de correspondre amb les especificacions de la DT, i en el seu defecte s'han de triar d'acord amb les indicacions de la norma NTJ 07N, en els seus annexes I,II i III, en funció de les condicions climàtiques, edàfiques, d'us i d'aspecte desitjat.

CESPITOSES EN BARREJA DE LLAVORS:

La barreja de llavors ha de ser d'una puresa i tenir un poder germinatiu iguals o superiors als indicats a la taula del l'ANNEX IV de la norma NTJ 07N, en funció de les especies utilitzades

Ha de ser en la proporció que s'indiqui a l'etiqueta de qualitat i garantia.

Les llavors no poden mostrar defectes causats per malalties, plagues, fisiopaties, deficiències de nutrició o fitotoxicitat deguda a tractaments fitosanitaris que redueixin el valor o la qualificació per al seu ús.

Han d'estar netes de materials inerts, llavors de males herbes i de llavors d'altres plantes cultivades. Les proporcions admissibles no superaran en cap cas les indicades al quadre I.5 de l'ANNEX I de la norma NTJ 07N.

CESPITOSES EN PA D'HERBA:

Ha de provenir de l'extracció de plaques de gespa de prats existents, amb una edat superior als 10 mesos i amb pa de terra de gruix suficient per al tipus i grandària de l'herbàcia.

S'ha de mantenir de manera que no es deteriori la base de terra ni el sistema radical de l'herba.

Els talls de les plaques han de ser nets al llarg de tot el seu gruix i de superfície aèria uniforme i no han de tenir zones sense vegetació.

El pa d'herba ha de tenir una forma regular.

Gruix de la coberta vegetal: 1,5 cm

Subministrament per plaques:

- Dimensions: >= 30x30 cm

Subministrament en rotlles:

- Amplària: >= 40 cm
- Llargària: <= 250 cm

Toleràncies:

- Gruix de la coberta vegetal: ± 0,5 cm

ARBUSTS I PLANTES DE PETIT PORT:

Les branques principals de l'arbust (que neixen directament del tronc) han de neixer del terç inferior de la planta, han d'estar regularment distribuïdes i han de tenir una llargaria i gruix proporcional a la resta de la planta.

Les arrels han de donar, com a mínim, una volta a la seva base.

L'arbust enfiladís ha d'estar provist del seu tutor.

L'aigua de l'estany o de la font on visquin plantes aquàtiques ha d'estar neta, no ha de ser salina ni calcària i ha de tenir una temperatura temperada.

2.- CONDICIONS DE SUBMINISTRAMENT I EMMAGATZEMATGE

Per a la preparació, càrrega, transport i descàrrega de les plantes, s'han de seguir les indicacions de la norma NTJ 07Z, d'acord amb cada tipus de planta i de presentació.

ARBRES, ARBUSTS I PLANTES DE PETIT PORT:

Subministrament: en lots de plantes d'una única identitat, amb la mateixa forma de presentació. Les plantes d'un lot han de tenir totes la mateixa edat, origen i han de ser homogènies en els seves dimensions.

El transport s'ha de fer protegint la part aèria del sol i dels efectes del vent, si la planta te fulles, i la part radical si la presentació es amb arrel nua o amb pa de terra.

Emmagatzematge: Si no s'ha de fer la plantació directament en descarregar, cal aplegar-les en un viver, a l'obra.

Les plantes amb arrel nua o amb pa de terra s'aplegaran col·locant la part radical en una rasa, coberta amb palla o sauló o algun material porós.

El viver estarà en un lloc protegit del vent i del sol directe.

BARREGES DE LLAVORS:

Subministrament: En sacs o caixes, precintats i etiquetats d'acord amb les indicacions de l'apartat 8 de la norma NTJ 07N.

Emmagatzemament: Dins del seu envàs, en local sec, ventilat. L'envàs no ha d'estar en contacte amb el terra.

PA D'HERBA:

Sobre palets, protegits amb malla transpirable. L'alçada de les piles als palets ha de ser inferior a 2,5 m.

El transport s'ha de fer protegint els pans d'herba del sol, preferentment a primera hora del dia. Si això no es possible cal utilitzar camions frigorífics.

El material s'ha de descarregar en una zona d'ombra, propera al lloc d'utilització, i no es pot emmagatzemar. S'ha de col·locar el mateix dia en el que es subministra, i sense que passin 24 h de la seva extracció en temps calorós, i 3 dies amb temps fresc.

3.- UNITAT I CRITERIS D'AMIDAMENT

Unitat d'amidament: la indicada a la descripció de l'element.

Criteri d'amidament: quantitat necessària subministrada a l'obra

4.- NORMATIVA DE COMPLIMENT OBLIGATORI

NORMATIVA GENERAL:

* NTJ 07A:2007 Normas Tecnológicas de Jardinería y Paisajismo. Suministro del material vegetal. Calidad general del material vegetal.

CONÍFERES I RESINOSES:

* NTJ 07C:1995 Normas Tecnológicas de Jardinería y Paisajismo. Suministro del material vegetal. Coníferas y resinosas.

PALMERES:

* NTJ 07P:1997 Normas Tecnológicas de Jardinería y Paisajismo. Suministro del material vegetal. Palmeras.

ARBRES DE FULLA CADUCA:

* NTJ 07D:1996 Normas Tecnológicas de Jardinería y Paisajismo. Suministro del material vegetal. Árboles de hoja caduca.

ARBRES DE FULLA PERSISTENT:

* NTJ 07E:1997 Normas Tecnológicas de Jardinería y Paisajismo. Suministro del material vegetal. Árboles de hoja perenne.

ARBUSTS:

* NTJ 07F:1998 Normas Tecnológicas de Jardinería y Paisajismo. Suministro del material vegetal. Arbustos.

ENFILADISSES:

* NTJ 07I:1995 Normas Tecnológicas de Jardinería y Paisajismo. Suministro del material vegetal. Trepadoras.

CESPITOSES:

* NTJ 08S:1993 Normas Tecnológicas de Jardinería y Paisajismo. Implantación del material vegetal. Siembras y céspedes.

5.- CONDICIONS DE CONTROL DE RECEPCIÓ

CONDICIONS DE MARCATGE I CONTROL DE LA DOCUMENTACIÓ:

S'ha de subministrar acompanyada de:

- La guia fitosanitària corresponent
- Etiqueta amb el nom botànic i grandària correcta
- Procedència comercial del material vegetal

- Assenyalada la part nord de la planta al viver

CONDICIONS DE MARCATGE I CONTROL DE LA DOCUMENTACIÓ EN BARREJA DE LLAVORS:

Han de portar marcades de forma indeleble i ben visible les dades següents:

- Gènere, espècie i varietat
- Qualitat i poder germinatiu
- Nom del subministrador
- Data de caducitat

OPERACIONS DE CONTROL:

Els punts de control més destacables són els següents:

- Comprovació de les condicions de subministrament i identificació.
- Inspecció visual de les plantes rebudes i verificació de les condicions exigides al plec.
- Control de les condicions d'emmagatzematge (si és el cas).

LLAVORS PER HIDROSEMBRES

- Recepció dels certificats de garantia del fabricant, d'acord a les condicions exigides.
- Inspecció visual de les condicions de subministrament i identificació.
- Es realitzaran els següents controls d'identificació, un cop per cada tipus d'hidrosembra que intervingui en l'obra:
- Anàlisi de puresa específica amb informació de la composició.
- Percentatge de germinació per espècie.
- Amidament i anàlisi del contingut de llavors, aigua, adob, mulch i altres components de la hidrosemba, espècies herbàcies i espècies arbustives, mitjançant el pes de la matèria seca (a 105º C) d'una mostra de la barreja abans de l'aplicació.

CRITERIS DE PRESA DE MOSTRES:

Els controls s'han de realitzar segons les instruccions de la DF.

LLAVORS PER HIDROSEMBRES

S'han de seguir les instruccions de la DF i els criteris de les normes de procediment indicades en cada assaig.

INTERPRETACIÓ DE RESULTATS I ACTUACIONS EN CAS D'INCOMPLIMENT:

No s'acceptaran plantes que no arribin correctament identificades i acompayades dels certificats de garantia corresponents.

LLAVORS PER HIDROSEMBRES

No s'acceptaran els materials que incompleixin les especificacions indicades al Plec.

11.3. Arrencada d'elements vegetals

1.- DEFINICIÓ I CONDICIONS DE LES PARTIDES D'OBRA EXECUTADES

Arrencada d'arbres, arrels i part aèria, amb càrrega manual o mecànica sobre camió o contenidor.

L'execució de la unitat d'obra inclou les operacions següents:

- Preparació de la zona de treball
- Tala de les branques
- Tall del tronc
- Arrencada de la soca i arrels principals
- Trossejament i apilada de les branques i arrels
- Càrrega sobre el camió o contenidor de branques, arrels i brossa resultant
- Reblert del clot amb terres adequades

CONDICIONS GENERALS:

Els materials han de quedar suficientment trossejats i apilats per tal de facilitar-ne la càrrega, en funció dels mitjans de què es disposin i de les condicions de transport.

Els materials han de quedar apilats i emmagatzemats en funció de l'ús a que es destinin (transport a abocador, reutilització, eliminació en obra, etc.).

Un cop acabats els treballs, la base ha de quedar neta de restes de material.

El forat de la soca ha de quedar reblert amb terres adequades, compactades amb el mateix grau que les del voltant.

No han de quedar soterrades al terreny arrels de diàmetre superior a 10 cm.

2.- CONDICIONS DEL PROCÉS D'EXECUCIÓ

No s'ha de treballar amb pluja, neu o vent superior als 60 km/h.

Només s'ha d'arrencar els arbres indicats a la DT.

El contractista ha d'elaborar un programa de treball que ha de ser aprovat per la DF abans d'iniciar els treballs, on s'ha d'especificar, com a mínim:

- Mètode d'enderroc i fases
- Estabilitat de les construccions en cada fase, apuntalaments necessaris
- Estabilitat i protecció de les construccions i elements de l'entorn i els que s'han de conservar
- Manteniment i substitució provisional dels serveis afectats pels treballs
- Mitjans d'evacuació i especificació de les zones d'abocament dels productes d'enderroc
- Cronograma dels treballs
- Pautes de control i mesures de seguretat i salut

S'han de talar primer les branques laterals, deixant net el tronc.

S'ha de garantir que la caiguda del tronc no afectarà a cap construcció o servei públic.

S'han de protegir els elements de servei públic que puguin resultar afectats per les obres.

La zona afectada per les obres ha de quedar convenientment senyalitzada.

L'execució dels treballs no han de produir desperfectes, molèsties o perjudicar les construccions, bens o persones de l'entorn.

S'ha d'evitar la formació de pols, pel que cal regar les parts que s'hagin de demolir i carregar.

En acabar la jornada no s'han de deixar trams d'obra amb perill d'inestabilitat.

En cas d'imprevistos (terrenys inundats, olors de gas, etc.) o quan l'enderrocament pugui afectar les construccions veïnes, s'han de suspendre les obres i avisar a la DF.

L'operació de càrrega de runa s'ha de fer amb les precaucions necessàries, per tal d'aconseguir les condicions de seguretat suficients.

S'han d'eliminar els elements que puguin entorpir els treballs de retirada i càrrega de runa.

S'ha de complir la normativa vigent en matèria mediambiental, de seguretat i salut i d'emmagatzematge i transport de productes de construcció.

3.- UNITAT I CRITERIS D'AMIDAMENT

Unitat d'arbre realment arrencat, aprovat per la DF

4.- NORMATIVA DE COMPLIMENT OBLIGATORI

* Orden de 10 de febrero de 1975 por la que se aprueba la Norma Tecnológica de la Edificación: NTE-ADD/1975 Acondicionamiento del terreno. Desmontes. Demoliciones

11.4. Equips per a instal·lacions d'aigua, reg i llac artificial

11.4.1. Ventoses

1.- DEFINICIÓ I CONDICIONS DE LES PARTIDES D'OBRA EXECUTADES

Ventoses de fosa muntades en un pericó de canalització soterrada.

S'han considerat els tipus de col·locació següents:

- Roscades
- Embridades

Es consideren incloses dins d'aquesta unitat d'obra les operacions següents:

Ventoses roscades:

- Neteja de l'interior dels tubs i rosques
- Preparació de les unions amb cintes d'estanquitat
- Connexió a la xarxa
- Prova d'estanquitat

Ventoses embridades:

- Neteja de l'interior dels tubs
- Connexió a la xarxa
- Prova d'estanquitat

CONDICIONS GENERALS:

Ha d'anar col·locada en els punts més alts de la xarxa al costat d'una clau de pas en derivació, dins d'un pericó, el qual ha de complir les condicions exigides a la seva partida d'obra.

L'eix de l'aparell ha de quedar vertical i ha de coincidir amb el centre del pericó.

Els eixos de la ventosa i de la clau de pas han de quedar alineats i han de ser perpendiculars a l'eix de la canonada principal.

La separació entre la ventosa i les parets del pericó ha de ser suficient per a permetre la seva manipulació.

No ha d'haver fuites entre la ventosa i la clau de pas.

S'ha de deixar connectada a la xarxa corresponent, en condicions de funcionament.

La posició ha de ser la reflectida a la DT o, en el seu defecte, la indicada per la DF.

Toleràncies d'instal·lació:

- Posició: ± 30 mm

2.- CONDICIONS DEL PROCÉS D'EXECUCIÓ

VENTOSES ROSCADES:

Les unions amb la canonada han de quedar segellades mitjançant cintes d'estanquitat adequades.

L'enroscada, en el seu cas, s'ha de fer sense forçar ni malmetre la rosca.

Abans de la instal·lació s'ha de netejar l'interior del tub i les rosques d'unió.

Els protectors de les rosques amb que va proveïda la ventosa, s'han de treure en el moment d'executar les unions.

VENTOSES EMBRIDADES:

L'estanquitat de les unions s'ha de realitzar mitjançant els junts adequats.

3.- UNITAT I CRITERIS D'AMIDAMENT

Unitat de quantitat instal·lada, amidada segons les especificacions de la DT.

4.- NORMATIVA DE COMPLIMENT OBLIGATORI

* Orden de 23 de deciembre de 1975 por la que se aprueba la Norma Tecnológica NTE-IFA/1975, "Instalaciones de Fontanería Abastecimiento"

11.4.2. Manòmetres

1.- DEFINICIÓ I CONDICIONS DE LES PARTIDES D'OBRA EXECUTADES

Manòmetres d'esfera instal·lats roscats.

L'execució de la unitat d'obra inclou les operacions següents:

- Col·locació i fixació de l'aparell a la tuberia
- Prova de servei

CONDICIONS GENERALS:

Ha d'anar connectat a la xarxa.

La pressió efectiva màxima de la instal·lació ha d'estar senyalada en l'escala del manòmetre i indicada de manera visible.

Ha d'estar instal·lat en un lloc accessible, visible i ventilat, de manera que quedi ben fixat i el seu funcionament sigui el correcte.

El manòmetre ha d'estar instal·lat de forma que pugui deixar-se fora de servei i fer la seva substitució amb l'equip funcionant.

La unió amb la canonada ha de ser estanca a la pressió de prova.

Ha de portar una placa metàl·lica d'identificació per a localització en l'esquema de la instal·lació.

Ha de portar indicat els valors entre els quals normalment han d'estar els valors per ell mesurats.

La posició ha de ser la reflectida a la DT o, en el seu defecte, la indicada per la DF.

Ha de quedar feta la prova de la instal·lació, amb el manòmetre funcionant.

Toleràncies d'instal·lació:

- Posició: ± 10 mm

2.- CONDICIONS DEL PROCÉS D'EXECUCIÓ

Les unions roscades s'han de preparar amb estopa, pasta o cintes d'estanquitat.

L'enroscada, en el seu cas, s'ha de fer sense forçar ni malmetre la rosca.

El tub de connexió ha d'estar lliure d'obstruccions.

3.- UNITAT I CRITERIS D'AMIDAMENT

Unitat de quantitat instal·lada, amidada segons les especificacions de la DT.

4.- NORMATIVA DE COMPLIMENT OBLIGATORI

La normativa ha de ser l'específica a l'ús a què es destini.

5.- CONDICIONS DE CONTROL D'EXECUCIÓ I DE L'OBRA ACABADA

CONTROL D'EXECUCIÓ. OPERACIONS DE CONTROL:

Les tasques de control a realitzar són les següents:

- Comprovació de la correcta implantació dels equips a l'obra.

- Verificació de la instal·lació de tots els aparells previstos en projecte.

CONTROL D'EXECUCIÓ. CRITERIS DE PRESA DE MOSTRES:

S'ha de comprovar el funcionament i l'execució de la instal·lació de forma global. En qualsevol altre cas la DF ha de determinar la intensitat de la presa de mostres.

CONTROL DE L'OBRA ACABADA. OPERACIONS DE CONTROL:

Les tasques de control a realitzar són les següents:

- Proves finals globals a tota la instal·lació:

- Prova de funcionament. S'ha de realitzar al fer les proves de funcionament dels equips als que estan instal·lats els elements de regulació, calderes, climatitzadors, fan-coils, etc.

CONTROL DE L'OBRA ACABADA. INTERPRETACIÓ DE RESULTATS I ACTUACIONS EN CAS D'INCOMPLIMENT:

En cas de resultats negatius i anomalies, s'han de corregir els defectes sempre que sigui possible, en cas contrari s'ha de substituir el material afectat.

11.4.3. Boques de reg

1.- DEFINICIÓ I CONDICIONS DE LES PARTIDES D'OBRA EXECUTADES

Elements de subministrament i distribució d'aigua, destinats a la connexió de mànigues de reg o localització puntual d'aspersors aeris acoblats a la rosca de la clau d'obertura.

L'execució de la unitat d'obra inclou les operacions següents:

- Col·locació i anivellament de la boca
- Neteja de rosques i d'interior de tubs
- Preparació de les unions
- Connexionat a la xarxa
- Prova de servei
- Col·locació de la tapa

CONDICIONS GENERALS:

La carcassa i la tapa de fosa han de quedar anivellades entre elles i respecte al paviment.

La sortida de la carcassa ha de ser roscada o tipus Racor Barcelona

En el cos ha d'estar gravada la pressió de treball.

Es col·locaran en derivació sobre la xarxa principal.

La xarxa en la que s'instal·li la boca ha de ser autònoma de les xarxes de goteig, aspersió i difusió.

Pressió de prova:

- Pressió nominal 10 bar: >= 15 bar

Tant els junts de la vàlvula com les connexions amb la canonada, han de ser estanques a la pressió de treball.

La posició de la boca, ha de ser la reflectida per la DT o en el seu defecte, la indicada per la DF.

S'ha de deixar connectada a la xarxa en condicions de funcionament.

2.- CONDICIONS DEL PROCÉS D'EXECUCIÓ

Abans de la instal·lació de la boca, s'han de netejar l'interior dels tubs i els punts d'unió.

Les boques de reg no han d'estar separades entre elles més de 50 m de distància.

S'ubicaran fora de les zones verdes i el més aprop possible d'aquestes.

3.- UNITAT I CRITERIS D'AMIDAMENT

Unitat de quantitat instal·lada a l'obra segons les especificacions de la DT.

4.- NORMATIVA DE COMPLIMENT OBLIGATORI

No hi ha normativa de compliment obligatori.

11.4.4. Reg per degoteig

1.- DEFINICIÓ I CONDICIONS DE LES PARTIDES D'OBRA EXECUTADES

Elements emissors d'aigua de baix cabal, en zones enjardinades, acoblats o integrats en canonades soterrades, per configurar sistemes de reg localitzat.

S'han considerat els següents elements:

- Canonada cega per a integrar degoters
- Canonades amb degoters autocompensats integrats
- Anelles de tub amb degoters per a reg d'escocells
- Degoters per a integrar en un tub cec
- Vàlvules antidrenants col·locades a les canonades de degoters
- Vàlvules de rentat

CONDICIONS GENERALS:

La col·locació de tubs i emissors, en el seu cas, es farà d'acord amb la DT i en el seu defecte, la indicada per la DF.

La instal·lació dels emissors estarà sempre precedida dels següents elements que estaran agrupats en pericó registrable: reductor de pressió, sistema de filtrat, vàlvula anti-retorn i vàlvula de pas.

Els emissors seran autonetejables.

2.- CONDICIONS DEL PROCÉS D'EXECUCIÓ

La descàrrega i manipulació dels tubs i els accessoris s'ha de fer de forma que no rebin cops.

Cada cop que s'interrompi el muntatge cal tapar els extrems oberts.

L'estesa del tub s'ha de fer desenrotllant tangencialment el rotlle, fent-lo rodar verticalment sobre el terreny.

L'extrem del tub s'ha de netejar i lubrificar abans de fer la connexió.

L'extrem del tub s'ha d'aixamfranar.

En tallar el tub, cal fer-ho perpendicularment a l'eix i eliminar les rebaves. Si s'ha d'aplicar un accessori de compressió cal aixamfranar l'aresta exterior.

Per fer la unió dels tubs no s'han de forçar ni deformar els extrems.

No es pot procedir al reblert de les rases sense l'autorització expressa de la DF.

3.- UNITAT I CRITERIS D'AMIDAMENT

TUBS AMB GOTERS INTEGRATS O PER A INSERIR:

m de llargària instal·lada, amidada segons les especificacions de la DT.

Aquests criteris inclouen les pèrdues de material per retalls i els empalmaments que s'hagin efectuat.

ANELLS DEGOTERS I VÀLVULES:

Unitat mesurada segons especificacions de la DT.

Com són instal·lacions amb grau de dificultat mitjà s'inclou, a més, la repercussió de peces especials per col·locar.

4.- NORMATIVA DE COMPLIMENT OBLIGATORI

No hi ha normativa de compliment obligatori.

11.4.5. Programadors

1.- DEFINICIÓ I CONDICIONS DE LES PARTIDES D'OBRA EXECUTADES

Elements electrònics per al control automatitzat de xarxes de reg, com ara programadors i els seus accessoris, descodificadors, consoles de control remot per als programadors, etc.

L'execució de la unitat d'obra inclou les operacions següents:

- Fixació del element a la seva base o suport
- Connexió del cable d'alimentació elèctrica i de les sortides de senyal, si es el cas
- Programació de les operacions de riego
- Verificació del funcionament

CONDICIONS GENERALS:

La posició dels aparells serà la indicada a la DT, o ens el seu defecte la que indiqui la DF, amb la verificació de que es respectem els graus de protecció elèctrica de l'aparell.

El lloc d'instal·lació ha de ser accessible per al manteniment i programació. La porta de protecció de la caixa de l'aparell s'ha de poder obrir completament. L'alçada dels elements programables ha de ser entre 0,8 i 1,5 m del terra.

Els cables de comandament de les electrovàlvules, dels descodificadors i dels sensors han d'estar connectats a la regleta del programador o descodificador utilitzant els mecanismes de pressió de l'aparell, sense que restin cables nus al descobert.

Ha d'estar feta la programació de les operacions de reg.

Ha d'estar feta la prova de servei.

Toleràncies d'instal·lació:

- Posició: ± 20 mm

2.- CONDICIONS DEL PROCÉS D'EXECUCIÓ

El conjunt d'aparells del sistema de control de reg s'han d'instal·lar d'acord amb les instruccions del fabricant. Si els parells no son tots del mateix fabricant, s'ha de garantir que son compatibles entre ells.

La seva instal·lació no ha d'alterar les característiques de l'element.

Cal comprovar la idoneïtat de la tensió disponible.

S'ha de comprovar que les característiques tècniques de l'aparell corresponen a les especificades al projecte, abans d'instal·lar-lo.

La connexió amb la xarxa elèctrica es farà sense tensió a la xarxa.

Un cop instal·lat l'equip, es procedirà a la retirada de l'obra de tots els materials sobrants com ara embalatges, retalls de cables elèctrics, etc.

3.- UNITAT I CRITERIS D'AMIDAMENT

Unitat d'amidament: la indicada a la descripció de l'element

Criteri d'amidament: quantitat necessària subministrada a l'obra

4.- NORMATIVA DE COMPLIMENT OBLIGATORI

Real Decreto 842/2002 de 2 de agosto, por el que se aprueba el Reglamento Electrotécnico de Baja Tensión. REBT 2002

* NTJ 01I:2002 Normas Tecnológicas de Jardinería y Paisajismo. Diseño y proyecto de los espacios verdes. Recomendaciones de proyecto de infraestructuras de riego.

* NTJ 04R-1:2003 Normas Tecnológicas de Jardinería y Paisajismo. Infraestructuras básicas de espacios verdes. Instalaciones de sistemas de riego: Riegos aéreos por aspersión y por difusión.

11.4.6. Electrovàlvules

1.- DEFINICIÓ I CONDICIONS DE LES PARTIDES D'OBRA EXECUTADES

Electrovàlvules reguladores de cabal roscades, muntades i connectades a la xarxa.

L'execució de la unitat d'obra inclou les operacions següents:

- Neteja de les rosques i de l'interior dels tubs
- Preparació de les unions
- Connexió a la xarxa hidràulica de la vàlvula
- Connexió a la xarxa elèctrica del solenoide
- Prova de servei

CONDICIONS GENERALS:

Els eixos de la vàlvula i de la canonada han de quedar alineats i en posició horitzontal.

La posició ha de ser la reflectida a la DT o, en el seu defecte, la indicada per la DF.

Es col·locarà en el pericó en que es conformi el by-pass conjuntament amb les claus de pas i accessoris corresponents.

Les unions entre l'aparell i la xarxa han de ser estanques a la pressió de treball.

L'aparell s'ha de deixar connectat a les xarxes hidràuliques i de control en condicions de funcionament.

Toleràncies d'instal·lació:

- Posició: ± 30 mm

2.- CONDICIONS DEL PROCÉS D'EXECUCIÓ

La unió roscada, en el seu cas, s'ha de fer sense forçar ni malmetre la rosca.

L'estanquitat de les unions roscades s'ha d'aconseguir amb els junts subministrats amb l'equip o bé amb sistemes aprovats pel fabricant.

Abans de la instal·lació de la vàlvula s'han de netejar l'interior dels tubs i les rosques d'unió.

Els protectors de les rosques amb que van proveïdes les vàlvules només s'han de treure en el moment d'executar les unions.

Les connexions elèctriques han de quedar protegides de la humitat.

3.- UNITAT I CRITERIS D'AMIDAMENT

Unitat de quantitat instal·lada, amidada segons les especificacions de la DT.

4.- NORMATIVA DE COMPLIMENT OBLIGATORI

No hi ha normativa de compliment obligatori.

11.4.7. Sensors

1.- DEFINICIÓ I CONDICIONS DE LES PARTIDES D'OBRA EXECUTADES

Elements de camp per a la presa de dades en instal·lacions de reg.

S'han considerat els elements següents:

- Sensors per a la mesura de valors ambientals
- Estacions meteorològiques

L'execució de la unitat d'obra inclou les operacions següents:

- Preparació de la zona de treball
- Replanteig de la unitat d'obra
- Col·locació de l'element a la seva posició definitiva
- Connexió amb el circuit elèctric de control

- Prova de servei
- Retirada de l'obra de les restes d'embalatges, retalls de tubs, cables, etc.

CONDICIONS GENERALS:

La posició ha de ser la reflectida a la DT o, en el seu defecte, la indicada per la DF.

Tots els materials que intervenen en la instal·lació han de ser compatibles entre si. Per aquest motiu, el muntatge i les connexions dels equips han d'estar fets amb els materials i accessoris subministrats pel fabricant, o expressament aprovats per aquest.

La distància entre els equips i els elements que l'envolten ha de ser suficient per permetre'n el desmuntatge i manteniment i no ha d'afectar la presa de dades. S'han de respectar les distàncies d'instal·lació i les recomanacions d'ubicació especificades a la DT del fabricant.

Les connexions elèctriques i de dades han d'estar fetes. Les connexions s'han de fer d'acord amb el sistema de connexió de l'equip.

SENSORS:

La part sensible de l'equip de mesura ha de quedar exposada al fluid o element del que es volen pendre les lectures, de la manera especificada pel fabricant.

2.- CONDICIONS DEL PROCÉS D'EXECUCIÓ

Abans de començar els treballs de muntatge, s'ha de fer un replanteig que ha de ser aprovat per la DF.

El muntatge s'ha de fer seguint les instruccions de la documentació tècnica del fabricant. S'ha de seguir la seqüència de muntatge proposada pel fabricant.

Tots els elements s'han d'inspeccionar abans de la seva col·locació.

S'ha de comprovar que les característiques tècniques de l'aparell corresponen a les especificades al projecte.

S'ha de comprovar la idoneïtat de la tensió disponible amb la dels aparells.

La seva instal·lació no ha d'alterar les característiques dels elements.

Les connexions a la xarxa de servei s'han de fer un cop tallat el subministrament.

Les proves i ajustos sobre els equips han de ser fetes per personal especialitzat.

Un cop instal·lat l'equip, es procedirà a la retirada de l'obra de tots els materials sobrant com ara embalatges, retalls de tubs, etc.

3.- UNITAT I CRITERIS D'AMIDAMENT

Unitat de quantitat realment instal·lada, amidada segons les especificacions de la DT.

4.- NORMATIVA DE COMPLIMENT OBLIGATORI

La normativa ha de ser l'específica a l'ús a què es destini.

11.4.8. Elements especials per a instal·lacions de reg

1.- DEFINICIÓ I CONDICIONS DE LES PARTIDES D'OBRA EXECUTADES

Col·lector per a electrovàlvules, connectat a la canonada d'alimentació, col·locat.

L'execució de la unitat d'obra inclou les operacions següents:

- Preparació de la zona de treball
- Replanteig de la partida d'obra
- Col·locació del col·lector a la seva posició definitiva
- Connexió amb la xarxa d'alimentació hidràulica amb el sistema d'estanquitat adequat al tipus d'unió
- Comprovació de la partida d'obra executada
- Retirada de l'obra de les restes d'embalatges, retalls de tubs, etc.

CONDICIONS GENERALS:

La posició ha de ser la reflectida a la DT o, en el seu defecte, la indicada per la DF.

Quedarà separat una distància suficient de les parets del pericó que permeti l'accés i desmuntatge de les connexions hidràuliques i dels components connectats.

2.- CONDICIONS DEL PROCÉS D'EXECUCIÓ

Abans de començar els treballs, es farà un replanteig previ que ha de ser aprovat per la DF.

El procés de col·locació no ha de produir desperfectes, ni ha de modificar les condicions exigides per al material.

L'estanquitat de les unions s'ha de realitzar mitjançant els junts adequats.

Un cop col·locat l'element, es procedirà a la retirada de l'obra de tots els materials sobrants com ara embalatges, etc.

3.- UNITAT I CRITERIS D'AMIDAMENT

Unitat mesurada segons les especificacions de la DT.

4.- NORMATIVA DE COMPLIMENT OBLIGATORI

No hi ha normativa de compliment obligatori.

11.4.9. Vàlvules

1.- DEFINICIÓ I CONDICIONS DE LES PARTIDES D'OBRA EXECUTADES

Vàlvules metàl·liques o sintètiques, muntades.

S'han considerat els elements següents:

- Vàlvules roscades amb actuador elèctric o pneumàtic.
- Vàlvules embridades amb actuador elèctric o pneumàtic
- Vàlvules manuals roscades

- Vàlvules manuals embridades

S'han considerat els tipus de col·locació següents:

- Muntades superficialment
- Muntades en pericó de canalització soterrada

L'execució de la unitat d'obra inclou les operacions següents:

Vàlvula amb actuador:

- Neteja de l'interior del tub i de les rosques si és el cas.
- Preparació de les unions amb cintes en el cas de les connexions amb rosca
- Connexió de la vàlvula a la xarxa
- Connexió de l'actuador a la xarxa corresponent (elèctrica o pneumàtica)
- Prova de servei

Vàlvules de bola per a col·locar roscades:

- Neteja de rosques i d'interior de tubs
- Preparació de les unions amb cintes
- Connexió de la vàlvula a la xarxa
- Prova de servei

Vàlvula de bola per encolar o embridar:

- Neteja de l'interior dels tubs
- Connexió de la vàlvula a la xarxa
- Prova d'estanquitat

CONDICIONS GENERALS:

Els eixos de la vàlvula i de la canonada han de quedar alineats.

La maneta o volant de la vàlvula ha de ser accessible.

Les vàlvules s'han d'instal·lar situades de manera que es puguin realitzar tasques de manteniment de les diferents parts.

Tant els junts de la vàlvula com les connexions amb la canonada han de ser estanques a la pressió de treball.

S'ha de deixar connectada a la xarxa corresponent, en condicions de funcionament.

La posició ha de ser la reflectida a la DT o, en el seu defecte, la indicada per la DF.

Toleràncies d'instal·lació:

- Posició: ± 30 mm

MUNTADES SUPERFICIALMENT:

L'eix d'accionament ha de quedar horitzontal, o en qualsevol posició radial per sobre del pla horitzontal.

La distància entre la vàlvula i la paret ha de ser la necessària perquè pugui girar el cos, un cop desmuntat l'eix d'accionament del sistema de tancament.

MUNTADES EN PERICÓ:

L'eix d'accionament ha de quedar vertical, amb la maneta cap amunt, i ha de coincidir amb el centre del pericó.

La distància entre la vàlvula i el fons del pericó ha de ser la necessària perquè pugui girar el cos, un cop desmuntat l'eix d'accionament del sistema de tancament.

En el cas de vàlvules embridades, la distància entre la vàlvula i el fons del pericó ha de ser la necesaria perque es puguin col·locar i treure tots els cargols de les brides.

VÀLVULA DE BOLA AMB ACTUADOR:

S'ha de connectar la vàlvula a la xarxa corresponent i l'actuador a la xarxa elèctrica o pneumàtica.

2.- CONDICIONS DEL PROCÉS D'EXECUCIÓ

CONDICIONS GENERALS:

Abans de la instal·lació de la vàlvula s'ha de netejar l'interior dels tubs.

Les connexions dels diferents elements s'han de realitzar seguint les indicacions del fabricant i amb les eines adequades per tal de no malmetre les diferents peces.

La descàrrega i manipulació de les vàlvules s'ha de fer de forma que no rebin cops.

El tub s'ha d'encaixar sense moviments de torsió.

La unió entre els tubs i vàlvules s'ha de fer garantint la no transmissió de càrregues, la impermeabilitat i l'adherència amb les parets.

Abans de realitzar la unió entre els tubs i les vàlvules cal fer la comprovació que extrems estan ben acabats, nets, sense rebaves i amb els condicions correctes per realitzar la unió.

Un cop acabada la instal·lació, s'ha de netejar interiorment fent-hi passar aigua perquè arrossegui les brosses i els gasos destil·lats produïts pel lubricant o per l'adhesiu i el netejador. No s'ha de fer servir en aquesta operació cap tipus de dissolvent.

En el cas que la canonada sigui per abastament d'aigua, cal fer un tractament de depuració bacteriològic després de rentar-la.

VÀLVULES PER A COL·LOCAR ROSCADES:

Les unions amb la canonada han de quedar segellades mitjançant cintes d'estanquitat adequades.

L'enroscada, en el seu cas, s'ha de fer sense forçar ni malmetre la rosca.

Abans de la instal·lació de la vàlvula s'han de netejar l'interior dels tubs i les rosques d'unió.

Els protectors de les rosques amb que van proveïdes les vàlvules només s'han de treure en el moment d'executar les unions.

VÀLVULA AMB ACTUADOR:

La connexió dels actuadors d'aquestes vàlvules s'ha de realitzar amb la xarxa elèctrica o pneumàtica fora de servei.

Quan l'actuador sigui pneumàtico les connexions amb la xarxa han de ser estanques.

3.- UNITAT I CRITERIS D'AMIDAMENT

Unitat de quantitat instal·lada, amidada segons les especificacions de la DT.

4.- NORMATIVA DE COMPLIMENT OBLIGATORI

La normativa ha de ser l'específica a l'ús a què es destini.

VÀLVULA DE BOLA AMB ACTUADOR ELÈCTRIC:

Real Decreto 842/2002 de 2 de agosto, por el que se aprueba el Reglamento Electrotécnico de Baja Tensión. REBT 2002

11.4.10. Filtres

1.- DEFINICIÓ I CONDICIONS DE LES PARTIDES D'OBRA EXECUTADES

Filtres coladors roscats, embridats o d'extrems ranurats muntats entre tubs.

L'execució de la unitat d'obra inclou les operacions següents:

- Col·locació i fixació de la peça a la tuberia
- Prova de servei

CONDICIONS GENERALS:

La posició ha de ser la reflectida a la DT o, en el seu defecte, la indicada per la DF.

Ha de portar una placa metàl·lica d'identificació per a localització en l'esquema de la instal·lació.

Les parts del filtre que s'hagin de manipular, han de ser accessibles.

La distància entre el filtre i els elements que l'envolten ha de ser suficient per permetre'n el desmuntatge i manteniment.

Els eixos del filtre i de la canonada han de quedar alineats.

S'ha de deixar connectada a la xarxa corresponent, en condicions de funcionament.

El pes de la tuberia no ha de descansar sobre el filtre.

Les unions han de ser estanques.

El sentit de circulació del fluid a dintre del filtre ha de coincidir amb la marca gravada al cos.

Tots els materials que intervenen en la instal·lació han de ser compatibles entre si. Per aquest motiu, el muntatge i les connexions dels equips han d'estar fets amb els materials i accessoris subministrats pel fabricant, o expressament aprovats per aquest.

Ha de quedar feta la prova de la instal·lació.

Toleràncies d'execució:

- Posició: ± 10 mm

2.- CONDICIONS DEL PROCÉS D'EXECUCIÓ

Abans de començar els treballs de muntatge, s'ha de fer un replanteig que ha de ser aprovat per la DF.

El muntatge s'ha de fer seguint les instruccions de la documentació tècnica del fabricant. S'ha de seguir la seqüència de muntatge proposada pel fabricant.

Les unions roscades s'han de preparar amb estopa, pasta o cintes d'estanquitat.

L'enroscada, en el seu cas, s'ha de fer sense forçar ni malmetre les rosques.

L'estanquitat de les unions embridades o les de tuberies d'extrems ranurats s'ha d'aconseguir amb els junts subministrats pel fabricant, o bé, amb junts expressament aprovats per aquest.

El tub de connexió ha d'estar lliure d'obstruccions.

Tots els elements s'han d'inspeccionar abans de la seva col·locació.

S'ha de comprovar que les característiques tècniques del producte corresponen a les especificades al projecte.

La seva instal·lació no ha d'alterar les característiques dels elements.

Les connexions a la xarxa de servei s'han de fer un cop tallat el subministrament.

Un cop instal·lat es procedirà a la retirada de l'obra de tots els materials sobrants com ara embalatges, retalls de carrils, tubs, cables, etc.

3.- UNITAT I CRITERIS D'AMIDAMENT

Unitat de quantitat instal·lada, amidada segons les especificacions de la DT.

4.- NORMATIVA DE COMPLIMENT OBLIGATORI

La normativa ha de ser l'específica a l'ús a què es destini.

11.5. Jardineria

11.5.1. Operacions prèvies

1.- DEFINICIÓ I CONDICIONS DE LES PARTIDES D'OBRA EXECUTADES

Operació consistent en l'eliminació de la part aèria de les herbes d'un terreny.

S'han considerat les operacions següents:

- Desbrossada de vores de camins (en franges), o de terrenys
- Recollida de brossa amb mitjans manuals

S'han considerat els mitjans següents:

- Desbrossadora manual amb capçal de fil o de disc
- Desbrossadora muntada en tractor

- Desbrossadora autopropulsada

L'execució de la unitat d'obra inclou les operacions següents:

- Senyalització i protecció de la vegetació a conservar, i els elements urbans
- Desbrossada del terreny en dues o més passades
- Recollida de la brossa

CONDICIONS GENERALS:

A la superfície desbrossada no hi ha d'haver plantes d'alçada superior a 10 cm. La superfície estarà neta de les restes dels vegetals tallats.

Els forats existents i els que resultin de les operacions d'esbrossada (extracció d'arrels, etc.), han de quedar reblerts amb les terres de la mateixa qualitat que el sòl i amb el mateix grau de compactació.

La superfície resultant ha de conservar la capa de sòl vegetal.

Els materials han de quedar suficientment trossejats i apilats per tal de facilitar-ne la càrrega, en funció dels mitjans de què es disposin i de les condicions de transport.

2.- CONDICIONS DEL PROCÉS D'EXECUCIÓ

S'han de protegir els elements vegetals d'interès i els elements de servei públic que puguin resultar afectats per les obres.

S'han d'eliminar els elements que puguin entorpir els treballs d'execució de la partida.

S'han de senyalar els elements que hagin de conservar-se intactes, segons s'indiqui en la Documentació Tècnica o, en el seu defecte, la DF.

S'han de protegir arbres o altra vegetació que hagi de conservar-se amb tanques o proteccions, segons s'indiqui en la DT o, en el seu defecte, per la DF.

Els treballs s'han de fer de manera que molestin el mínim possible als afectats.

En cas d'imprevistos (terrenys inundats, olors de gas, restes de construccions, etc.), s'han de suspendre els treballs i avisar a la DF.

No s'ha de treballar amb pluja, neu o vent superior als 60 km/h.

3.- UNITAT I CRITERIS D'AMIDAMENT

m2 de superfície amidada segons les especificacions de la DT.

4.- NORMATIVA DE COMPLIMENT OBLIGATORI

No hi ha normativa de compliment obligatori.

11.5.2. Llaurada i cavada

1.- DEFINICIÓ I CONDICIONS DE LES PARTIDES D'OBRA EXECUTADES

Conjunt d'operacions de llaurada del terreny.

L'execució de la unitat d'obra inclou les operacions següents:

- Llaurada del terreny
- Protecció del terreny llaurat

CONDICIONS GENERALS:

Ha d'estar llaurada el 100% de la superfície indicada a la DT.

No han de restar a la superfície del terreny elements estranys ni pedres de grandària superior a 5 o 10 cm, en funció de l'ús previst.

La porositat ha de ser la indicada a la DT i en el seu defecte superior al 50% amb una relació equilibrada entre macroporus i microporus.

La llaurada del terreny s'ha de fer almenys una setmana abans de la plantació, per tal de facilitar l'aeració de la terra. És aconsellable de fer-ho l'any abans, a la tardor.

Toleràncies d'execució:

- Fondària: ± 10%

2.- CONDICIONS DEL PROCÉS D'EXECUCIÓ

Abans d'executar la partida s'ha de comprovar que estan fets els treballs d'esbrossada i neteja del terreny i l'espedregament, segons les especificacions de la DT.

Abans de començar els treballs, s'han de senyalitzar les conduccions soterrades (aigua, gas, electricitat, etc.).

Si s'han d'aportar condicionants químics i/o biològics al terreny, s'ha de fer abans o a la vegada que s'executa la partida.

S'ha d'evitar el pas de persones o vehicles sobre el terreny llaurat.

En cas d'imprevistos (olors de gas, pas de conduccions, restes de construccions, etc.) s'han d'aturar els treballs i avisar la DF.

S'han de suspendre els treballs en cas de pluja o neu.

3.- UNITAT I CRITERIS D'AMIDAMENT

m2 de superfície amidada segons les especificacions de la DT.

4.- NORMATIVA DE COMPLIMENT OBLIGATORI

No hi ha normativa de compliment obligatori.

11.5.3. Subministrament d'arbres i de plantes

1.- DEFINICIÓ I CONDICIONS DE LES PARTIDES D'OBRA EXECUTADES

Subministrament d'espècies vegetals dins de l'obra fins al punt de plantació.

S'han considerat els tipus següents:

- Arbres planifolis
- Coníferes i resinoses
- Palmeres i palmiformes

- Arbusts
- Plantes de petit port

S'han considerat les formes de subministrament següents:

- En contenidor
- Amb pa de terra
- Amb l'arrel nua
- En safates

L'execució de la unitat d'obra inclou les operacions següents:

- Emmagatzematge i plantació provisional, en el seu cas
- Totes les feines necessàries per a que l'espècie vegetal arribi al punt de plantació definitiu en bones condicions
- Transport de l'espècie vegetal dins de l'obra fins al punt de plantació definitiu

CONDICIONS GENERALS:

L'espècie vegetal ha de complir les especificacions fixades al seu plec de condicions referides al cultiu, estat fitosanitari, aspecte i presentació.

Les seves característiques no han de quedar alterades pel seu transport i la seva manipulació. Aquestes operacions s'han de fer seguint les indicacions de la norma NTJ 07Z, en funció de cada espècie i tipus de presentació.

S'ha d'evitar l'acció directa del vent i del sol sobre la part aèria.

2.- CONDICIONS DEL PROCÉS D'EXECUCIÓ

Les plantes han d'emmagatzemar-se al viver de l'obra segons el tipus, varietat i dimensions, de tal manera que possibiliti un control i verificació continuats de les existències.

Quan el subministrament és en contenidor, amb l'arrel nua o amb pa de terra i no es pot plantar immediatament, s'ha de disposar d'un lloc d'aclimatació controlat per la DF S'ha d'habilitar una rasa on s'ha d'introduir la part radical, cobrint-la amb palla, sauló o algun material porós que s'ha d'humitejar degudament. Alhora s'ha de disposar de proteccions per al vent fort i el sol directe.

Quan el subministrament és en safates o en bulbs i no es pot plantar immediatament, s'ha de disposar d'un lloc d'aclimatació controlat per la DF.

En el transport s'ha d'evitar l'acció directa de l'aire i del sol sobre la part aèria si la planta manté fulles, i sobre la part radical si es tracta de plantes amb arrel nua o amb pa de terra i aquest no té protecció.

3.- UNITAT I CRITERIS D'AMIDAMENT

Unitat mesurada segons les especificacions de la DT.

4.- NORMATIVA DE COMPLIMENT OBLIGATORI

NORMATIVA GENERAL:

* NTJ 07A:2007 Normas Tecnológicas de Jardinería y Paisajismo. Suministro del material vegetal. Calidad general del material vegetal.

ARBRES DE FULLA CADUCA:

* NTJ 07D:1996 Normas Tecnológicas de Jardinería y Paisajismo. Suministro del material vegetal. Árboles de hoja caduca.

ARBRES DE FULLA PERSISTENT:

* NTJ 07E:1997 Normas Tecnológicas de Jardinería y Paisajismo. Suministro del material vegetal. Árboles de hoja perenne.

ARBUSTS:

* NTJ 07F:1998 Normas Tecnológicas de Jardinería y Paisajismo. Suministro del material vegetal. Arbustos.

ENFILADISSES:

* NTJ 07I:1995 Normas Tecnológicas de Jardinería y Paisajismo. Suministro del material vegetal. Trepadoras.

CONÍFERES I RESINOSES:

* NTJ 07C:1995 Normas Tecnológicas de Jardinería y Paisajismo. Suministro del material vegetal. Coníferas y resinosas.

5.- CONDICIONS DE CONTROL D'EXECUCIÓ I DE L'OBRA ACABADA

CONTROL D'EXECUCIÓ. OPERACIONS DE CONTROL:

Els punts de control més destacables són els següents:

- Inspecció visual, de les espècies vegetals abans de la seva plantació.
- Comprovació de la ubicació i condicions del substrat.

CONTROL DE L'OBRA ACABADA. OPERACIONS DE CONTROL:

Els punts de control més destacables són els següents:

Inspecció visual de la unitat acabada.

CRITERIS DE PRESA DE MOSTRES:

Els controls s'han de realitzar segons les instruccions de la DF.

INTERPRETACIÓ DE RESULTATS I ACTUACIONS EN CAS D'INCOMPLIMENT:

Correcció per part del contractista de les irregularitats observades.

11.5.4. Plantacions i trasplantaments d'arbres i plantes

1.- DEFINICIÓ I CONDICIONS DE LES PARTIDES D'OBRA EXECUTADES

Plantació d'espècies vegetals.

S'han considerat les espècies següents:

- Arbres planifolis
- Coníferes
- Palmàcies
- Arbusts i arbres de petit format
- Plantes enfiladisses
- Plantes de petit port

S'han considerat les formes de subministrament següents:

- Arbre:
  - Amb l'arrel nua
  - Amb pa de terra
  - En contenidor
- Arbust, arbre de petit format o planta enfiladissa
  - En contenidor
- Plantes de petit port:
  - En alvèol forestal
  - En test

L'execució de la unitat d'obra inclou les operacions següents:

- Arbre, arbust o planta enfiladissa:
  - Comprovació i preparació del terreny de plantació
  - Replanteig del clot o rasa de plantació
  - Extracció de les terres
  - Comprovació i preparació de l'espècie vegetal a plantar
  - Plantació de l'espècie vegetal
  - Reblert del clot de plantació
  - Primer reg
  - Càrrega de les terres sobrants sobre camió, en el seu cas
- Plantes de petit port:
  - Comprovació i preparació de la superfície a plantar
  - Comprovació i preparació de l'espècie vegetal a plantar

- Plantació de l'espècie vegetal
- Primer reg

ARBRES I ARBUSTS:

L'arbre o arbust ha de quedar al centre del clot de plantació.

Ha de quedar aplomat i a la posició prevista.

Ha d'estar plantat a la mateixa fondària que estava al viver.

Les palmeres i arbres joves han de quedar enfonsats de 10 a 25 cm respecte del seu nivell original, per afavorir l'arrelament.

Toleràncies d'execució:

- Replanteig (de la posició de l'exemplar): ± 10 cm

PLANTES:

Les plantes han de quedar a la situació i amb la densitat de plantació indicades a la DT.

2.- CONDICIONS DEL PROCÉS D'EXECUCIÓ

CONDICIONS GENERALS:

L'inici de la plantació exigeix l'aprovació prèvia per part de la DF.

La plantació s'ha de dur a terme en les èpoques de poca activitat fisiològica de l'espècie vegetal.

No s'ha de plantar quan es doni alguna de les següents condicions: temps de glaçades, pluges quantioses, nevades, vents forts, temperatures elevades o quan el sòl estigui glaçat o excessivament mullat.

Després de la plantació s'ha de realitzar un reg d'inundació fins que el sòl quedi a capacitat de camp.

L'operació de reg s'ha de fer a baixa pressió i sense produir descalçament de les terres ni pèrdua de sòl.

ARBRES I ARBUSTS:

Fondària mínima de sòl treballat:

- Arbres: 90 cm
- Arbusts: 60 cm

Fondària mínima de sòl remogut i fèrtil (un cop compactat):

- Arbres: 60 cm
- Arbusts: 40 cm

L'obertura del forat o, en el seu cas, la rasa de plantació s'ha d'haver fet amb la major antelació possible per afavorir la meteorització del sòl.

Les dimensions del clot de plantació han de ser suficients per tal de poder acomodar el pa de terra o el sistema radical sencer i el seu desenvolupament futur.

Dimensions mínimes del clot de plantació:

- Arbres:
  - Amplària: 2 x diàmetre del sistema radical o pa de terra
  - Fondària: fondària del sistema radical o pa de terra
- Arbusts:
  - Amplària: diàmetre arrels o pa de terra + 15 cm

Durant el període que està oberta, l'excavació ha de quedar protegida del pas de persones i vehicles.

El reblert del clot de plantació s'ha de fer en capes successives de menys de 30 cm, compactant-les amb mitjans manuals.

No han de quedar bosses d'aire entre les arrels i la terra.

No s'ha d'arrossegar l'exemplar, ni s'ha de girar una vegada assentat.

Quan l'excavació es realitza amb càrrega de les terres sobrants, s'ha de dur el 100% d'aquestes a un abocador autoritzat.

SUBMINISTRAMENT AMB L'ARREL NUA:

S'han de netejar les arrels quedant només les sanes i viables.

La planta s'ha de col·locar procurant que les arrels quedin en posició natural, sense que es dobleguin, especialment quan hi ha una arrel principal ben definida.

SUBMINISTRAMENT AMB PA DE TERRA:

La col·locació del pa de terra al forat de plantació s'ha de fer sense fer malbé l'estructura interna del mateix.

Quan és protegit amb malla metàl·lica i guix, una vegada dins del forat de plantació s'ha de trencar el guix i s'ha de tallar la malla metàl·lica amb cura, retirant tots aquests materials.

La planta s'ha de col·locar procurant que el pa de terra quedi ben assentat i en una posició estable.

SUBMINISTRAMENT EN CONTENIDOR:

S'ha d'extreure la planta del contenidor en el mateix moment de la plantació. S'ha de recuperar i emmagatzemar l'envàs, o bé s'ha d'introduir dins del forat de plantació i s'ha de procedir a trencar-lo i retirar-lo.

PLANTES:

Els treballs de condicionament del sòl s'han d'haver fet amb antelació suficient per facilitar l'aireig del sòl.

Fondària mínima de sòl treballat: 35 cm

Fondària mínima de sòl remogut i fèrtil: 10-15 cm

Quan el subministrament és en contenidor, els forats han de tenir, com a mínim, les mateixes dimensions d'aquest.

No han de quedar bosses d'aire sota de la base del bulb o del tubercle.

La profunditat de plantació ha de ser, com a regla general, el doble del diàmetre més gran.

3.- UNITAT I CRITERIS D'AMIDAMENT

Unitat mesurada segons les especificacions de la DT.

4.- NORMATIVA DE COMPLIMENT OBLIGATORI

NORMATIVA GENERAL:

* NTJ 08B:1993 Normas Tecnológicas de Jardinería y Paisajismo. Implantación del material vegetal. Trabajos de plantación.

ARBRES:

* NTJ 08C:2003 Normas Tecnológicas de Jardinería y Paisajismo. Implantación del material vegetal. Técnicas de plantación de árboles.

11.5.5. Subsolament i despedregament

1.- DEFINICIÓ I CONDICIONS DE LES PARTIDES D'OBRA EXECUTADES

Conjunt d'operacions necessàries per al tractament físic del sòl.

S'han considerat els tipus següents:

- Subsolament
- Espedregament

L'execució de la unitat d'obra inclou les operacions següents:

En el subsolament:

- Tractament mecànic del subsòl
- Protecció del terreny tractat

En l'espedregament amb tremuja, rampí o forquilla:

- Extracció de les pedres del sòl
- Evacuació de les pedres
- Transport de les pedres
- Protecció del terreny tractat

En l'espedregament amb triturador:

- Trituració de les pedres del sòl
- Protecció del terreny tractat

CONDICIONS GENERALS:

Ha d'estar tractada el 100% de la superfície indicada a la DT a la fondària determinada a la mateixa.

SUBSOLAMENT:

No han de restar a la superfície del terreny elements estranys ni pedres de grandària superior a 15 cm.

El tractament mecànic del subsòl natural s'ha de fer almenys una setmana abans de la plantació, per tal de facilitar que la terra absorbeixi la humitat, els adobs i s'airegi la capa del subsòl de la terra. És aconsellable de fer-ho, l'any abans, a la tardor.

Aquesta capa de terreny ha de quedar sense pedres de mida gran, en funció de l'ús previst.

Toleràncies d'execució:

- Fondària: ± 10%

ESPEDREGAMENT:

L'espedregat del sòl s'ha de fer abans de tot condicionament d'aquest.

Quan l'espedregament es realitzi amb tremuja rampí o forquilla, la capa de terreny ha de quedar sense pedres de mida >= 5 cm.

Quan l'espedregament es realitzi amb triturador la capa de terreny ha de quedar sense pedres de mida >= 2 cm.

Toleràncies d'execució:

- Fondària: ± 20 mm

2.- CONDICIONS DEL PROCÉS D'EXECUCIÓ

Abans de començar els treballs, s'han de senyalitzar les conduccions soterrades (aigua, gas, electricitat, etc.).

S'ha d'evitar el pas de persones o vehicles sobre el terreny tractat.

En cas d'imprevistos (olors de gas, pas de conduccions, restes de construccions, etc.) s'han d'aturar els treballs i avisar la DF.

S'han de suspendre els treballs en cas de pluja o neu.

3.- UNITAT I CRITERIS D'AMIDAMENT

m2 de superfície amidada segons les especificacions de la DT.

4.- NORMATIVA DE COMPLIMENT OBLIGATORI

No hi ha normativa de compliment obligatori.

11.5.6. Fresatge

1.- DEFINICIÓ I CONDICIONS DE LES PARTIDES D'OBRA EXECUTADES

Conjunt d'operacions de fresatge del terreny.

S'han considerat els mitjans següents:

- Mitjans manuals
- Tractor

L'execució de la unitat d'obra inclou les operacions següents:

- Fresatge del terreny
- Protecció del terreny fresat

CONDICIONS GENERALS:

Ha d'estar fresada el 100% de la superfície indicada a la DT.

La porositat ha de ser la indicada a la DT i, en el seu defecte, superior al 60% amb una relació equilibrada entre macroporus i microporus.

El fresatge del terreny s'ha de fer almenys una setmana abans de la plantació, per tal de facilitar l'aireació de la terra. Es aconsallable de fer-ho l'any abans, a la tardor.

No han de restar a la superfície del terreny elements estranys ni pedres de grandària superior a 5 cm.

Toleràncies d'execució:

- Fondària: 15%

2.- CONDICIONS DEL PROCÉS D'EXECUCIÓ

Abans d'executar la partida s'ha de comprovar que estan fets els treballs d'esbrossada i neteja del terreny i l'espedregament, segons les especificacions de la DT.

Abans de començar els treballs, s'han de senyalitzar les conduccions soterrades (aigua, gas, electricitat, etc.).

Si s'han d'aportar condicionants químics i/o biològics al terreny, s'ha de fer abans o a la vegada que s'executa la partida.

En cas d'imprevistos (olors de gas, restes de construccions, etc.) s'han d'aturar els treballs i avisar a la DF.

S'ha d'evitar el pas de persones o vehicles sobre el terreny.

S'han de suspendre els treballs en cas de pluja o neu.

3.- UNITAT I CRITERIS D'AMIDAMENT

m2 de superfície amidada segons les especificacions de la DT.

4.- NORMATIVA DE COMPLIMENT OBLIGATORI

No hi ha normativa de compliment obligatori.

11.5.7. Aportació de terres i substrats per a jardineria

1.- DEFINICIÓ I CONDICIONS DE LES PARTIDES D'OBRA EXECUTADES

Aportació i estesa de materials per al condicionament del terreny.

S'han considerat els materials següents:

- Terra vegetal
- Escorça de pi
- Torba rossa
- Sorra
- Grava de pedrera
- Grava de riu
- Grava volcànica

L'execució de la unitat d'obra inclou les operacions següents:

- Aportació del material corrector
- Incorporació al terreny del material corrector

CONDICIONS GENERALS:

El material aportat ha de formar una barreja uniforme amb els altres components i amb el substrat existent, si és el cas.

El sauló, la grava o la sorra aportats, no han de tenir impureses ni matèria orgànica.

La terra, l'escorça de pi o la torba aportats, no han de tenir elements estranys ni llavors de males herbes.

Quan la superfície final acabada és poc drenant, ha de tenir els pendents necessaris per a evacuar l'aigua superficial.

Toleràncies d'execució:

- Anivellament: ± 3 cm

2.- CONDICIONS DEL PROCÉS D'EXECUCIÓ

L'aportació s'ha de fer en capes de gruix uniforme i paral·leles a l'esplanada, sense produir danys a les plantacions existents.

L'estesa s'ha de fer abans o a la vegada que les feines d'acondicionament del terreny.

Quan la superfície final és drenant, s'ha de comprovar que la base té els pendents suficients per a l'evacuació de l'aigua superficial.

3.- UNITAT I CRITERIS D'AMIDAMENT

m3 de volum amidat segons les especificacions de la DT.

4.- NORMATIVA DE COMPLIMENT OBLIGATORI

No hi ha normativa de compliment obligatori.

5.- CONDICIONS DE CONTROL D'EXECUCIÓ I DE L'OBRA ACABADA

OPERACIONS DE CONTROL EN TERRA VEGETAL:

- Inspecció visual del procés, amb atenció especial a la uniformitat de la barreja i de la seva estesa.
- Comprovació del gruix d'estesa i condicions d'anivellament.

CRITERIS DE PRESA DE MOSTRES EN TERRA VEGETAL:

Es seguiran els criteris que en cada cas, indiqui la DF.

INTERPRETACIÓ DE RESULTATS I ACTUACIONS EN CAS D'INCOMPLIMENT EN TERRA VEGETAL:

Correcció de les irregularitats observades a càrrec del contractista.

11.5.8. Sembres

1.- DEFINICIÓ I CONDICIONS DE LES PARTIDES D'OBRA EXECUTADES

Implantació de gespa per diferents procediments.

S'han considerat els procediments següents:

- Sembra directa
- Hidrosembra

L'execució de la unitat d'obra inclou les operacions següents:

Sembra directa:

- Comprovació i preparació de la superfície a sembrar
- Sembra de les llavors
- Cobertura de les llavors amb sorra de riu, en el seu cas
- Consolidació del sòl i allisada de la superfície de l'àrea de gespa mitjançant corronat, en el seu cas
- Primera sega, en el seu cas
- Protecció de la superfície sembrada

Hidrosembra:

- Comprovació i preparació de la superfície a hidrosembrar
- Barreja de les llavors, l'aigua, l'encoixinament, l'adob, el bioactivador i l'estabilitzador a la hidrosembradora
- Projecció de la barreja al terreny
- Protecció de la superfície sembrada

Hidrocobertura:

- Barreja de l'aigua, l'encoixinament i l'estabilitzador a la hidrosembradora

- Projecció de la barreja al terreny
- Protecció de la superfície sembrada

CONDICIONS GENERALS:

La barreja de llavors, els pans d'herba o els fragments de planta han de quedar distribuïts amb la màxima regularitat i uniformitat.

La superfície a implantar ha de tenir el nivell previst.

Tota la capa de terra superficial ha de tenir el mateix nivell de compactació.

SEMBRA DIRECTA:

La dosi de sembra de la barreja de llavors ha de ser de 15 a 35 g/m2.

Abans de la sembra, la superfície a implantar ha de tenir la consistència de gra fi.

HIDROSEMBRA:

Projecció a pressió sobre el terreny d'una barreja d'aigua, llavors, fixador, fertilitzant i encoixinament. Pot incloure coadjuvants biològics i additius.

La dosi de sembra de la barreja de llavors ha de ser de 10 a 35 g/m2, amb una quantitat recomanada de 2 a 5 llavors/cm2.

L'acabat superficial ha de ser suficientment rugós per a afavorir l'adherència dels materials projectats.

2.- CONDICIONS DEL PROCÉS D'EXECUCIÓ

CONDICIONS GENERALS:

No s'ha d'implantar mai en sòls glaçats, excessivament secs o excessivament molls, ni en condicions meteorològiques molt desfavorables. En especial s'han d'evitar els dies ventosos i els dies amb temperatures elevades.

Abans de començar a preparar el llit de sembra, s'han d'eliminar la vegetació espontània i les llavors de males herbes.

S'han d'eliminar les pedres, cossos estranys, arrels i residus presents als 20 cm superiors del sòl.

Cal retirar de la superfície les pedres i tota mena de deixalles, així com els materials de difícil descomposició de diàmetre superior a 2 cm.

En els treballs d'implantació d'àrees de gespa en talussos s'han de preveure les proteccions en matèries de seguretat i salut necessàries per desenvolupar aquests treballs amb seguretat i reduir al màxim els riscs.

SEMBRA DIRECTA:

La sembra s'ha de realitzar en condicions meteorològiques favorables. Quan la temperatura del sòl sigui superior als 8-12ºC, i estigui suficientment humit.

Les llavors s'han de distribuir de manera uniforme i homogènia.

En el cas de sembra en talussos s'ha de distribuir més quantitat de llavors a la part alta del talús i a les vorereres.

Les llavors s'han d'incorporar al sòl cobrint-les amb una capa de material de cobertura una o dues vegades el diàmetre màxim de la llavor, i en cap cas superior a 1 cm.

Una vegada la gespa ha assolit una alçària entre 40-60 mm s'ha d'efectuar la primera sega.

No s'ha de segar mai, d'una vegada, més del 30% de l'alçària foliar de la gespa.

Les restes de la sega no s'han de deixar sobre la gespa.

HIDROSEMBRA:

A les zones de clima mediterrani s'ha de dur a terme a la fi de l'estiu-tardor o la fi de l'hivern-primavera i a les zones de clima subalpí a la fi de l'estiu.

Des del moment que s'afegeixin les llavors a la barreja d'hidrosembra fins al moment en que s'inicia l'operació de sembra no han de transcòrrer més de 20 minuts.

No s'ha de començar l'execució de la hidrosembra fins que no s'hagi aconseguit una barreja homogènia de tots els seus components.

S'ha d'executar des de la base del talús, de baix a dalt.

L'expulsió de la barreja s'ha de realitzar descrivint cercles o en zig-zag.

En cas que la quantitat d'encoixinament prevista sigui gran, 150-200 g/m2 o més, la hidrosembra s'ha de fer en dues fases.

La barreja s'ha d'hidrosembrar uniformement a tota la zona d'implantació.

3.- UNITAT I CRITERIS D'AMIDAMENT

m2 de superfície amidada segons les especificacions de la DT.

4.- NORMATIVA DE COMPLIMENT OBLIGATORI

SEMBRA DIRECTA, IMPLANTACIÓ EN PA D'HERBA O IMPLANTACIÓ PER RIZOSEMBRA:

* NTJ 08G:2002 Normas Tecnológicas de Jardinería y Paisajismo. Implantación del material vegetal. Siembra e implantación de céspedes y praderas.

HIDROSEMBRA:

* NTJ 08H:1996 Normas Tecnológicas de Jardinería y Paisajismo. Implantación del material vegetal. Hidrosiembras.

5.- CONDICIONS DE CONTROL D'EXECUCIÓ I DE L'OBRA ACABADA

CONTROL D'EXECUCIÓ. OPERACIONS DE CONTROL EN LLAVORS PER HIDROSEMBRES:

- Observació de la superfície sobre la que s'ha d'executar l'hidrosembra.

- Inspecció visual del procés, amb especial atenció a la uniformitat i intensitat del reg.

- Durant l'execució de la hidrosembra, amb una freqüències de dues sèries cada 10.000 m2, es determinarà el contingut de llavors, mulch i fertilitzant un cop executada la hidrosembra, mitjançant el pes de la matèria seca (a 105º C).

CRITERIS DE PRESA DE MOSTRES EN LLAVORS PER HIDROSEMBRES:

Es seguiran els criteris que en cada cas, indiqui la DF.

INTERPRETACIÓ DE RESULTATS I ACTUACIONS EN CAS D'INCOMPLIMENT EN LLAVORS PER HIDROSEMBRES:

Correcció de les irregularitats observades a càrrec del contractista.

Les Franqueses del Vallès, març de 2.014

Gesa Gestió d'enginyeria, serveis i arquitectura, s.l.

Josep Barberillo i Gesa
Enginyer Tècnic d'Obres Públiques
Enginyer Civil
Col·legiat núm. 6.410